ecomed® by medisana

DE Gebrauchsanweisung Massage Gun MG-50E

Gerät und Bedienelemente

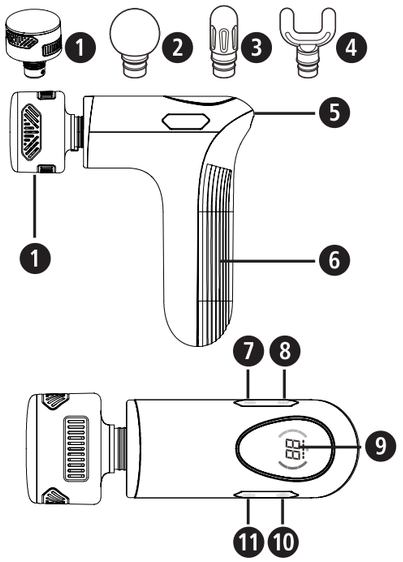

Zeichenerklärung

WICHTIG
Die Nichtbeachtung dieser Anweisung kann zu schweren Verletzungen oder Schäden am Gerät führen.

WARNUNG
Diese Warnhinweise müssen eingehalten werden, um mögliche Verletzungen des Benutzers zu verhindern.

ACHTUNG
Diese Hinweise müssen eingehalten werden, um mögliche Beschädigungen am Gerät zu verhindern.

HINWEIS
Diese Hinweise geben Ihnen nützliche Zusatzinformationen zur Installation oder zum Betrieb.

Verwenden Sie das Massagegerät nur in geschlossenen Räumen!

Benutzen Sie das Massagegerät nicht in Feuchträumen (z.B. beim Baden oder Duschen).

LOT LOT-Nummer

Hersteller

Recyclingsymbole/Codes: Diese dienen dazu, über das Material und seine sachgerechte Verwendung sowie Wiederverwertung zu informieren.

WARNUNG
Achten Sie darauf, dass die Verpackungsfolien nicht in die Hände von Kindern gelangen! Es besteht Erstickungsgefahr!

CE

DE Sicherheitshinweise

Lesen Sie die Gebrauchsanweisung, insbesondere die Sicherheitshinweise, sorgfältig durch, bevor Sie das Gerät einsetzen und bewahren Sie die Gebrauchsanweisung für die weitere Nutzung auf. Wenn Sie das Gerät an Dritte weitergeben, geben Sie unbedingt diese Gebrauchsanweisung mit.

- Benutzen Sie das Gerät nur entsprechend seiner Bestimmung laut Gebrauchsanweisung. Bei Zweckentfremdung erlischt der Garantieanspruch.
- Das Gerät ist nicht für gewerbliche Zwecke oder den medizinischen Bereich bestimmt.

zur Stromversorgung
- Laden Sie den Akku des Gerätes nur mit dem mitgelieferten USB-Ladekabel. Lassen Sie das Gerät niemals unbeaufsichtigt, wenn es an das Stromnetz (zum Aufladen) angeschlossen oder in Betrieb ist.
- Laden Sie das Gerät niemals in entflammbarer Umgebung (z. B. brennbare Gegenstände, Benzin, entzündliche Gase, Farben etc.)
- Schließen Sie das Gerät zum Laden nur so an, dass Kabel und Stromanschlussstecker frei zugänglich sind.
- Die integrierten Batterien sind nicht für den Austausch oder die Entnahme durch den Endbenutzer vorgesehen. Sollten Probleme mit der Stromversorgung auftreten, wenden Sie sich an den Kundendienst.
- Dieses Gerät darf nur mit Schutzkleinspannung (SELV) entsprechend der Kennzeichnung auf dem Gerät versorgt werden.
- Um das Gerät vom Stromnetz zu trennen, ziehen Sie immer den Stecker aus dem Stromanschluss. Nicht am Kabel ziehen!

für besondere Personen
- Sollten Sie gesundheitliche Bedenken haben, sprechen Sie vor dem Gebrauch mit Ihrem Arzt.
- Sie dürfen das Gerät nicht verwenden, wenn Sie an einer oder mehreren der folgenden Krankheiten bzw. Beschwerden leiden: Durchblutungsstörungen, Krampfadern, Aneurysmen, offene Wunden, Herzkrankheiten, Prellungen, Hautrisse, Krebs, Venenentzündungen oder Thrombose.
- Verwenden Sie das Gerät nicht, wenn Sie schwanger sind. Besondere Sorgfalt ist notwendig, wenn das Gerät an, von oder in der Nähe von Kindern, Kranken und hilflosen Personen verwendet wird.
- Sprechen Sie vor Benutzung immer mit Ihrem Arzt, wenn Sie Blutverdünner einnehmen, einen Herzschrittmacher oder Defibrillator tragen oder eine innere Operation durchlaufen haben, um mögliche Risiken einer Anwendung des Gerätes einzuschätzen.
- Sollten Sie Schmerzen verspüren oder die Massage als unangenehm empfinden, brechen Sie die Anwendung ab und sprechen Sie mit Ihrem Arzt.
- Bei ungeklärten Schmerzen, wenn Sie sich in ärztlicher Behandlung befinden und/oder medizinische Geräte benutzen, konsultieren Sie vor Benutzung des Massagegerätes Ihren Arzt.
- Benutzen Sie dieses Gerät nicht zur Unterstützung oder als Ersatz für medizinische Anwendungen. Chronische Leiden und Symptome könnten sich noch verschlechtern.
- Halten Sie das Gerät außerhalb der Reichweite von Kindern unter 16 Jahren.
- Dieses Gerät kann von Kindern ab 8 Jahren und darüber sowie von Personen mit verringerten physischen, sensorischen oder mentalen Fähigkeiten oder Mangel an Erfahrung und Wissen benutzt werden, wenn sie beaufsichtigt oder bezüglich des sicheren Gebrauchs des Gerätes unterwiesen wurden und die daraus resultierenden Gefahren verstehen.
- Kinder dürfen nicht mit dem Gerät spielen.

vor dem Betrieb des Gerätes
- Überprüfen Sie das Massagegerät vor jeder Anwendung sorgfältig auf Schäden. Ein defektes Gerät darf nicht in Betrieb genommen werden.
- Benutzen Sie das Gerät nicht, wenn Beschädigungen am Gerät sichtbar sind, wenn es nicht einwandfrei funktioniert, wenn es heruntergefallen oder feucht geworden ist. Um Gefährdungen zu vermeiden, senden Sie das Gerät zur Reparatur an die Servicestelle.

beim Betrieb des Gerätes
- Verwenden Sie das Gerät nicht, wenn Sie schlafen oder im Bett liegen.
- Verwenden Sie das Gerät nicht vor dem Einschlafen. Die Massage hat eine stimulierende Wirkung.
- Verwenden Sie das Gerät niemals, wenn Sie ein Fahrzeug lenken oder eine Maschine bedienen.
- Zu lange / zu häufige Benutzung kann zu Überhitzung führen. Lassen Sie das Gerät immer erst abkühlen, bevor Sie es wieder verwenden.
- Legen und benutzen Sie das Gerät nie direkt neben einem elektrischen Heizofen oder anderen Hitzequellen.
- Wenden Sie das Gerät nicht an empfindlichen Körperstellen an, wie z. B. am Kopf, im Gesicht, auf der Wirbelsäule, am Schienbein, an Fuß- oder Handrücken etc.
- Dieses Gerät sollte nicht direkt die Hautoberfläche massieren, um Schäden an der Haut zu vermeiden. Das Massageteil sollte mit sauberer, trockener Kleidung oder einem sauberen, trockenen Handtuch abgedeckt werden. Es sollte sanft gedrückt und bewegt werden. Die Massagezeit an der gleichen Stelle sollte 60 Sekunden nicht überschreiten.
- Vermeiden Sie den Kontakt des Gerätes mit spitzen oder scharfen Gegenständen.
- Bedecken Sie das Gerät nicht, wenn es eingeschaltet ist. Benutzen Sie das Gerät keinesfalls unter Decken oder Kissen. Es besteht die Gefahr von Feuer, Stromschlag und Verletzung.
- **Stellen Sie sicher, dass niemals Finger oder andere Körperteile zwischen die Aufnahme für Massageköpfe und die Massageköpfe sowie direkt auf den Massagekopf beim Einschalten kommen. Verletzungsgefahr!**
- Tauchen Sie das Gerät nicht in Wasser oder andere Flüssigkeiten ein.
- Sollte dennoch Flüssigkeit in das Gerät eindringen, schalten Sie es sofort aus und trennen Sie die Stromversorgung, falls diese angeschlossen war. Warten Sie, bis das Gerät vollständig getrocknet ist.
- Schalten Sie das Gerät nach Gebrauch immer aus.
- Blockieren Sie niemals die Lüftungsschlitze des Gerätes.
- Das Gerät unterstützt Wärme und Kühlung. Personen, die unempfindlich gegen Hitze und/oder Kälte sind, sollten daher bei der Anwendung sehr vorsichtig vorgehen bzw. vor der Anwendung ihren Arzt konsultieren.

für Wartung und Reinigung
- Das Gerät ist wartungsfrei. Sie selbst dürfen an dem Gerät nur Reinigungsarbeiten ausführen. Im Falle von Störungen oder Beschädigungen reparieren Sie das Gerät nicht selbst, da dadurch jeglicher Garantieanspruch erlischt. Fragen Sie Ihren Fachhändler und lassen Sie Reparaturen nur von autorisierten Servicestellen durchführen, um Gefährdungen zu vermeiden.
- Benutzen Sie ausschließlich für das Gerät vorgesehene und vom Hersteller mitgelieferte Zubehörteile.
- Reinigung und Benutzer-Wartung dürfen nicht von Kindern ohne Beaufsichtigung durchgeführt werden.

Bestimmungsgemäßer Gebrauch
Das Gerät dient der thermalen Selbstmassage an verschiedenen Körperstellen wie z. B. Schulter-, Waden-, Gesäß oder Brustmuskulatur zur Muskelaktivierung und Förderung der Muskelregeneration und der Durchblutungsanregung. Das Gerät ist nicht für eine medizinisch-therapeutische Anwendung gedacht. Es ist nicht geeignet für Kliniken, Massage-Praxen, Wellness-Studios etc. Das Massagegerät ist kein medizinisches Gerät und dient nicht zur Schmerzbehandlung. Bei Zweifel oder Unsicherheit fragen Sie Ihren Arzt vor dem Gebrauch.

Gerät und Bedienelemente
❶ Heiß und Kalt-Massagekopf – geeignet für die Entspannung und Beauty-Massage
❷ Runder Kopf – geeignet für große Muskelgruppen
❸ Kegelförmiger Kopf – geeignet für die Massage von tiefem Gewebe
❹ U-förmiger Kopf – geeignet für die Muskulatur im Bereich der Wirbelsäule
❺ USB-C-Port (Ladebuchse)
❻ Handgriff
❼ Wärme-Taste
❽ Kälte-Taste
❾ Multifunktionsdisplay
❿ Ein-/Aus-Taste, Vibrationsgeschwindigkeit erhöhen
⓫ Vibrationsgeschwindigkeit vermindern

Lieferumfang
Bitte prüfen Sie, ob das Gerät vollständig ist und keinerlei Beschädigung aufweist. Im Zweifelsfalle nehmen Sie das Gerät nicht in Betrieb und wenden Sie sich an Ihren Händler oder an Ihre Servicestelle. Zum Lieferumfang gehören:
- 1 **ecomed** Massage Gun **MG-50E**
- 1 Ladekabel, USB-C
- 1 Aufbewahrungskoffer
- 4 Massageköpfe
- 1 Kurzanleitung

Verpackungen sind wiederverwertbar oder können dem Rohstoffkreislauf zurückgeführt werden. Bitte entsorgen Sie nicht mehr benötigtes Verpackungsmaterial ordnungsgemäß. Sollten Sie beim Auspacken einen Transportschaden bemerken, setzen Sie sich bitte sofort mit Ihrem Händler in Verbindung.

Gerät verwenden – *Akku laden*
1. Verwenden Sie einen 5V-Netzadapter mit einem Ausgangsstrom von 2A. Verbinden Sie das mitgelieferte USB-Ladekabel mit dem Adapter und mit dem USB-C-Port ❺ des Gerätes.
2. Die Ladezustand-LEDs auf dem Display ❾ zeigen den Ladevorgang an. Ist der Akku vollständig geladen, leuchten die LEDs konstant. Während des Ladevorgangs kann das Gerät nicht verwendet werden. Laden Sie den Akku beim ersten Ladevorgang für ca. 4 Stunden auf. Sie können den Akku jederzeit neu aufladen. Mit voll geladenem Akku kann das Gerät (abhängig von gewählter Stufe und ausgeübtem Druck) bis zu 3 Stunden genutzt werden.
3. Bei einer Restladung von unter 20% sollte der Akku baldmöglichst aufgeladen werden.

Bedienung
- Stecken Sie einen der Massageköpfe kräftig in die Aufnahme am Gerät. Um die Heiß/Kalt-Funktion nutzen zu können, müssen Sie den Massagekopf ❶ verwenden.
- Drücken und halten Sie die Taste ❿ für ca. 2 Sekunden zum Ein- oder Ausschalten des Gerätes.
- Mit kurzem Druck auf „+“ ❿ oder „-“ ⓫ verändern Sie die Massageintensität (Stufe 1 bis 10). Die Stufe wird auf dem Display ❾ angezeigt.

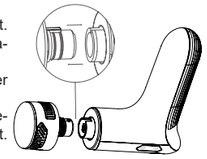

Heiß/Kalt-Funktion (NUR MIT MASSAGEKOPF ❶ nutzbar!)
- Sie können durch kurzen Druck auf die Tasten ❼ und ❽ zusätzlich zur Vibration Wärme oder Kälte hinzufügen. Es gibt jeweils 3 Heiß/Kalt-Intensitäten (Heiß: 35°C/40°C/45°C — Kalt: 20°C/15°C/10°C), welche auf dem Display ❾ entsprechend angezeigt werden.
- Wärme fördert die entspannende und schmerzlindernde Wirkung, indem sie die Blutgefäße erweitert und den Blutkreislauf stärkt.
- Kälte sorgt für eine Verengung der Blutgefäße und ein Zusammenziehen der Haut. Falten werden schnell weniger sichtbar und entzündliche Prozesse werden gehemmt.

Nach ca. 10 Minuten schaltet sich das Gerät automatisch ab, sofern es nicht vorher manuell ausgeschaltet wird.

Problembehebung
• Gerät lässt sich nicht einschalten oder nicht laden
Verwenden Sie das Gerät ausschließlich in Räumen mit der passenden Betriebstemperatur (0 bis 40°C). Anderenfalls kann es zu Funktionsbeeinträchtigungen kommen. Befand sich das Gerät außerhalb der erlaubten Umgebung, bringen Sie es für ca. 2 Stunden ohne weitere Verwendung in die korrekte Umgebung und starten Sie einen erneuten Lade- bzw. Einschaltversuch.
Prüfen Sie zudem, ob der Akku ausreichend geladen ist, bevor Sie das Gerät erneut einschalten.

• Gerät funktioniert nicht oder nicht normal, Akkuladezustand bei 0
Laden Sie den Akku immer rechtzeitig (bei ca. 20% Restladung) auf. Anderenfalls kann es zur Schutzabschaltung durch die Elektronik kommen.

• Massagekopf fällt ab
Prüfen Sie, ob der Kopf korrekt aufgesteckt wurde, siehe Kapitel *„Bedienung“*. Möglicherweise ist etwas Kraftaufwand nötig – wenn er korrekt aufgesteckt wurde, löst er sich nicht während der Benutzung.

• Gerät schaltet sich plötzlich ab
Nach ca. 10 Minuten erfolgt eine automatische Abschaltung. Möchten Sie das Gerät weiterverwenden, schalten Sie es erneut ein. Möglicherweise ist aber auch der Massagekopf blockiert. Lässt sich das Gerät nicht erneut einschalten, entfernen Sie den Massagekopf und prüfen Sie, ob er sich korrekt aufstecken lässt.

Reinigung und Pflege, Lagerung
- Bevor Sie das Gerät reinigen, vergewissern Sie sich, dass das Gerät ausgeschaltet ist. Lassen Sie das Gerät abkühlen.
- Das Massagegerät reinigen Sie nur mit einem leicht angefeuchteten Schwamm. Verwenden Sie keinesfalls Bürsten, scharfe Reinigungsmittel, Benzin, Verdünner oder Alkohol. Reiben Sie das Massagegerät mit einem sauberen, weichen Tuch trocken. Nicht auf der Heizung oder mit dem Haartrockner trocknen.
- Setzen Sie das Gerät niemals direktem Sonnenlicht oder Temperaturen über 40°C aus.
- Benutzen Sie das Gerät erst wieder, wenn es völlig getrocknet ist.
- Bewahren Sie das Gerät und alle Einzelteile an einem sicheren, sauberen, kühlen und trockenen, gut ventilierten Ort auf. Sichern Sie es gegen Herunterfallen und gegen Erschütterungen.

Technische Daten

Name und Modell:	**ecomed** Massage Gun **MG-50E**
Stromversorgung:	Li-Ion Akku 7,4V, 2200mAh Eingang: 5V⎓ 2,0A
Ladezeit:	< 3,5 Stunden
Geschwindigkeit:	Die Vibrationsintensität ist abhängig vom verwendeten Massagekopf:

Stufe	Vibrationsfrequenz Massagekopf ❶ [1/min]	Vibrationsfrequenz Massagekopf ❷❸❹ [1/min]
1	1100	1200
2	1200	1400
3	1350	1600
4	1500	1800
5	1650	2000
6	1800	2200
7	1950	2400
8	2100	2600
9	2250	2800
10	2400	3000

Automatische Abschaltung:	nach ca. 10 Minuten
Abmessungen:	ca. 150 × 50 × 160 mm
Gewicht:	ca. 487 g (inkl. Heiß/Kalt-Massagekopf)
Lagerbedingungen:	sauber und trocken
Artikel-Nummer:	23806
EAN-Nummer:	40 15588 23806 2

Entsorgung
Das nebenstehende Symbol einer durchgestrichenen Mülltonne auf Rädern zeigt an, dass dieses Gerät der Richtlinie 2012/19/EU unterliegt. Diese Richtlinie besagt, dass Sie dieses Gerät am Ende seiner Nutzungszeit nicht mit dem normalen Haushaltsmüll entsorgen dürfen, sondern in speziell eingerichteten Sammelstellen, Wertstoffhöfen oder Entsorgungsbetrieben abgeben müssen. Diese Entsorgung ist für Sie kostenfrei. Schonen Sie die Umwelt und entsorgen Sie fachgerecht. Für den deutschen Markt gilt: Beim Kauf eines Neugeräts haben Sie das Recht, das entsprechende Altgerät an Ihren Händler zurückzugeben. Händler von Elektro- und Elektronikgeräten mit einer Verkaufsfläche von mindestens 400 qm sowie Lebensmittelhändler mit einer Verkaufsfläche von mindestens 800 qm, die regelmäßig Elektro- und Elektronikgeräte verkaufen, sind außerdem verpflichtet, Altgeräte unentgeltlich zurückzunehmen, auch ohne, dass ein Neugerät gekauft wird, wenn die Altgeräte in keiner Abmessung größer sind als 25 cm. Informieren Sie sich auch bei Ihrem Händler über die Rücknahmemöglichkeiten vor Ort. Bei einem Vertrieb unter Verwendung von Fernkommunikationsmitteln gelten als Verkaufsflächen des Vertreibers alle Lager- und Versandflächen. Weitere Möglichkeiten zur Entsorgung des ausgedienten Produkts erfahren Sie bei Ihrer Gemeinde- oder Stadtverwaltung. Umweltschäden durch falsche Entsorgung der Batterien/Akkus! Das Symbol der durchgestrichenen Mülltonne auf Batterien oder Akkus bedeutet, dass Sie Batterien und Akkus nicht im Hausmüll entsorgen dürfen. Bitte entnehmen Sie vor der Rückgabe Batterien oder Akkumulatoren, die nicht vom Altgerät umschlossen sind, sowie Lampen, die zerstörungsfrei entnommen werden können und führen diese einer separaten Sammlung zu. Diese können giftige Schwermetalle enthalten und unterliegen der Sondermüllbehandlung. Die chemischen Symbole der Schwermetalle sind wie folgt: Cd = Cadmium, Hg = Quecksilber, Pb = Blei. Sie sind gesetzlich verpflichtet, alte Batterien und Akkus nach Gebrauch zurückzugeben. Batterien und Akkus können Stoffe enthalten, die schädlich für die menschliche Gesundheit und Umwelt sind. Nur bei einer getrennten Sammlung und Verwertung von alten Batterien und Akkus können die negativen Auswirkungen vermieden werden. Seien Sie besonders vorsichtig beim Umgang mit lithiumhaltigen Batterien und Akkus, da bei unsachgemäßer Verwendung eine erhöhte Brandgefahr besteht. Kleben Sie dazu die Pole ab, um einen äußeren Kurzschluss zu vermeiden. Nutzen Sie Batterien mit langer Lebensdauer oder Akkus, um die Entstehung von Abfällen aus Alt-Batterien zu verringern. Beachten Sie die Anweisungen zum Lagern, und vermeiden Sie das vollständige Ent- und Aufladen des Akkus, um die Lebensdauer zu verlängern. Darüber hinaus sollten Sie Batterien oder Elektro- und Elektronikgeräte mit Batterien oder Akkus nicht im öffentlichen Raum zurücklassen, um eine Vermüllung zu vermeiden. Prüfen Sie Möglichkeiten, Batterien einer Wiederverwendung zuzuführen, anstatt diese zu entsorgen, beispielsweise durch Instandsetzung der Batterie.

Garantie- und Reparaturbedingungen
Ihre gesetzlichen Gewährleistungsrechte werden durch unsere im Folgenden dargestellte Garantie nicht eingeschränkt. Bitte wenden Sie sich im Garantiefall an Ihr Fachgeschäft oder direkt an die Servicestelle. Sollten Sie das Gerät einschicken müssen, geben Sie bitte den Defekt an und legen eine Kopie der Kaufquittung bei.
Es gelten dabei die folgenden Garantiebedingungen:
1. Auf **ecomed** Produkte wird ab Verkaufsdatum eine Garantie für 2 Jahre gewährt. Das Verkaufsdatum ist im Garantiefall durch Kaufquittung oder Rechnung nachzuweisen.
2. Mängel infolge von Material- oder Fertigungsfehlern werden innerhalb der Garantiezeit kostenlos beseitigt.
3. Durch eine Garantieleistung tritt keine Verlängerung der Garantiezeit, weder für das Gerät noch für ausgewechselte Bauteile, ein.
4. Von der Garantie ausgeschlossen sind:
   a. alle Schäden, die durch unsachgemäße Behandlung, z. B. durch Nichtbeachtung der Gebrauchsanweisung, entstanden sind.
   b. Schäden, die auf Instandsetzung oder Eingriffe durch den Käufer oder unbefugte Dritte zurückzuführen sind.
   c. Transportschäden, die auf dem Weg vom Hersteller zum Verbraucher oder bei der Einsendung an die Servicestelle entstanden sind.
   d. Ersatzteile, die einer normalen Abnutzung unterliegen.
5. Eine Haftung für mittelbare oder unmittelbare Folgeschäden, die durch das Gerät verursacht werden, ist auch dann ausgeschlossen, wenn der Schaden an dem Gerät als ein Garantiefall anerkannt wird.

medisana GmbH,
Carl-Schurz-Str. 2, 41460 NEUSS, DEUTSCHLAND

Im Zuge ständiger Produktverbesserungen behalten wir uns technische und gestalterische Änderungen vor.

Die jeweils aktuelle Fassung dieser Gebrauchsanweisung finden Sie unter https://docs.medisana.com/23806 .

Service-Informationen sind hier verfügbar: www.medisana.com/servicepartners

ecomed® by medisana

GB Instruction manual Massage Gun MG-50E

Device and controls

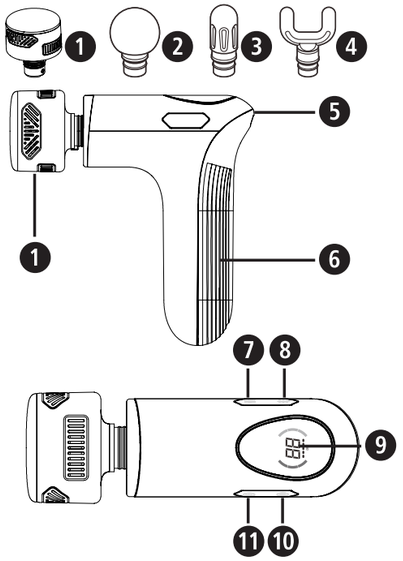

Explanation of symbols

IMPORTANT
Failure to follow these instructions may result in serious injury or damage to the device.

WARNING
These instructions must be followed to prevent possible injury to the user.

CAUTION
These instructions must be followed to prevent possible damage to the device.

NOTE
These instructions provide useful additional information regarding installation and operation.

The massage device must only be used in enclosed spaces!

Do not use the massage device in damp rooms (e.g. when bathing or showering).

LOT LOT number

Manufacturer

Recycling symbols/codes: These are used to provide information about the material and its proper use and recycling.

WARNING
Please ensure that the polythene packing is kept away from the reach of children! Risk of suffocation!

CE

GB Safety Instructions

Read the instruction manual carefully before using this device, especially the safety instructions, and keep the instruction manual for future use. Should you give this device to another person, it is vital that you also pass on these instructions for use.

- Only use the appliance for the purpose for which it is intended in accordance with the instructions for use. Any misuse will invalidate the warranty.
- The unit is not intended for commercial purposes or the medical sector.

for power supply
- Only charge the unit's battery using the USB charging cable supplied. Never leave the unit unattended when it is connected to the mains (for charging) or in operation.
- Never charge the device in a flammable environment (e.g. flammable objects, gasoline, flammable gases, paint, etc.)
- Only connect the unit for charging so that the cable and power connector are freely accessible.
- The built-in batteries are not intended for replacement or removal by the end user. If problems occur with the power supply, contact the customer service.
- This device must only be supplied at safety extra low voltage (SELV) corresponding to the marking on the appliance.
- To disconnect the unit from the mains, always pull the plug out of the power connection. Do not pull on the cable!

for special persons
- If you have any health concerns, consult your doctor before use.
- You must not use the appliance if you suffer from one or more of the following diseases or medical conditions: Circulatory disorders, varicose veins, aneurysms, open wounds, heart disease, bruises, skin tears, cancer, phlebitis or thrombosis.
- Do not use the device if you are pregnant. Special care is necessary when the appliance is used on, by or near children, sick or helpless persons.
- Always consult your doctor before use if you are taking blood thinners, wear a pacemaker or defibrillator, or have undergone internal surgery to assess possible risks of using the device.
- If you experience pain or find the massage uncomfortable, discontinue use and talk to your doctor.
- In case of unexplained pain, if you are undergoing medical treatment and/or using medical equipment, consult your doctor before using the massager.
- Do not use this device to support or replace medical applications. Chronic conditions and symptoms could be aggravated.
- Keep the device out of the reach of children under 16 years.
- This appliance can be used by children aged 8 years and above and persons with reduced physical, sensory or mental capabilities or lack of experience and knowledge if they have been given supervision or instruction concerning use of the appliance in a safe way and understand the hazards involved.
- Children must not play with the appliance.

before operating the appliance
- Check the massager carefully for damage before each use. Do not operate a defective appliance.
- Do not use the appliance if any damage is visible on the appliance, if it is not working properly, if it has been dropped or if it has become wet. To avoid hazards, send the unit to the service centre for repair.

when operating the unit
- Do not use the unit when you are sleeping or in bed.
- Do not use the appliance before falling asleep. The massage has a stimulating effect.
- Never use the appliance when driving a vehicle or operating machinery.
- Too long / too frequent use can cause overheating. Always allow the appliance to cool down before using it again.
- Never place or use the appliance directly next to an electric heater or other heat sources.
- Do not use the appliance on sensitive areas of the body, such as the head, face, spine, shins, backs of feet or hands, etc.
- This appliance should not massage the skin surface directly to avoid damage to the skin. The massage part should be covered with clean, dry clothes or a clean, dry towel. It should be pressed and moved gently. The massage time on the same spot should not exceed 60 seconds.
- Avoid contact of the appliance with pointed or sharp objects.
- Do not cover the appliance when it is switched on. Do not use the appliance under blankets or pillows. There is a risk of fire, electric shock and injury.
- **Make sure that fingers or other parts of the body never come between the massage head holder and the massage heads or directly onto the massage head when switching on. Risk of injury!**
- Do not immerse the appliance in water or other liquids.
- However, if liquid enters the appliance, switch it off immediately and disconnect the power supply if it was connected. Wait until the unit is completely dry.
- Always switch off the appliance after use.
- Never block the ventilation slots of the device.
- The device supports heating and cooling. People who are insensitive to heat and/or cold should therefore be very careful when using the device or consult their doctor before use.

for maintenance and cleaning
- The unit is maintenance-free. You may only carry out cleaning work on the unit yourself. In the event of malfunctions or damage, do not repair the unit yourself, as this will invalidate any warranty claims. Consult your specialist dealer and have repairs carried out only by authorised service centres in order to avoid hazards.
- Only use accessories intended for the unit and supplied by the manufacturer.
- Cleaning and user maintenance must not be carried out by children without supervision.

Intended
The device is used for thermal self-massage on various parts of the body, e.g. shoulder, calf, buttock or chest muscles to activate muscles and promote muscle regeneration and stimulate blood circulation. The device is not intended for medical-therapeutic use. It is not suitable for clinics, massage practices, wellness studios, etc. The massage device is not a medical device and is not intended for the treatment of pain. In case of doubt or uncertainty, consult your doctor before use.

Device and controls

❶ Hot and cold massage head - suitable for relaxation and beauty massage
❷ Round head: Suitable for large muscle groups
❸ Cone-shaped head - suitable for massaging deep tissue
❹ U-shaped head - suitable for the muscles in the area of the spine
❺ USB-C port (charging socket)
❻ Handle
❼ Heat button
❽ Cold button
❾ Multifunctional display
❿ On/off button, increase vibration speed
⓫ Decrease vibration speed

Scope of delivery

Please check first whether the unit is complete and does not show any damage.
If in doubt, do not operate the unit and contact your dealer or service centre.
The scope of delivery includes:
- 1 **ecomed** Massage Gun **MG-50E**
- 1 Charging cable, USB-C
- 1 storage case
- 4 Massage heads
- 1 Short instructions

Packaging is recyclable or can be returned to the raw material cycle. Please dispose of packaging material that is no longer required properly. If you notice any transport damage when unpacking, please contact your dealer immediately.

Using the unit - *Charging the battery*

1. Use a 5V mains adapter with an output current of 2A. Connect the supplied USB charging cable to the adapter and to the USB-C port ❺ of the device.
2. The charge status LEDs on the display ❾ indicate the charging process. When the battery is fully charged, the LEDs light up constantly. The device cannot be used during the charging process. Charge the battery for approx. 4 hours during the first charging process. You can recharge the battery at any time. With a fully charged battery, the device can be used for up to 3 hours (depending on the selected level and pressure applied).
3. If the remaining charge is below 20%, the battery should be recharged as soon as possible.

Operation
- Insert one of the massage heads firmly into the holder on the device. To be able to use the hot/cold function, you must use massage head ❶.
- Press and hold the ❿ button for approx. 2 seconds to switch the appliance on or off.
- Briefly press „+" ❿ or „-" ⓫ to change the massage intensity (level 1 to 10). The level is shown on the display ❾.

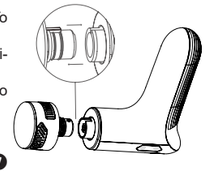

Hot/cold function (can ONLY be used WITH MASSAGE HEAD ❶!)
- You can add heat or cold to the vibration by briefly pressing buttons ❼ and ❽. There are 3 Hot & Cold intensities (Hot: 35°C/40°C/45°C - Cold: 20°C/15°C/10°C), which are shown accordingly on the display ❾.
- Heat promotes the relaxing and pain-relieving effect by dilating the blood vessels and strengthening the blood circulation.
- Cold causes the blood vessels to constrict and the skin to contract. Wrinkles quickly become less visible and inflammatory processes are inhibited.

The appliance switches off automatically after approx. 10 minutes unless it is switched off manually beforehand.

Troubleshooting

• Device cannot be switched on or cannot be charged
Only use the appliance in rooms with the appropriate operating temperature (0 to 40°C). Failure to do so may result in functional impairments. If the device has been outside the permitted environment, place it in the correct environment for approx. 2 hours without further use and try charging or switching it on again.
Also check whether the battery is sufficiently charged before switching the device on again.

• Device does not work or does not work normally, battery charge level at 0
Always charge the battery in good time (with approx. 20% charge remaining). Otherwise, the electronics may switch off the protection.

• Massage head falls off
Check whether the head has been attached correctly, see chapter "Operation". Some force may be required - if it has been attached correctly, it will not come loose during use.

• Device suddenly switches off
The appliance switches off automatically after approx. 10 minutes. If you want to continue using the device, switch it on again. However, the massage head may also be blocked. If the device cannot be switched on again, remove the massage head and check whether it can be attached correctly.

Cleaning and care, storage

- Before cleaning the appliance, make sure that the appliance is switched off. Allow the appliance to cool down.
- Only clean the massager with a slightly damp sponge. Never use brushes, harsh cleaning agents, petrol, thinner or alcohol. Rub the massager dry with a clean, soft cloth. Do not dry on a radiator or with a hair dryer.
- Never expose the device to direct sunlight or temperatures above 40°C.
- Only use the device again when it is completely dry.
- Store the appliance and all individual parts in a safe, clean, cool and dry, well-ventilated place. Secure it against falling and shocks.

Technical data

Name and model: **ecomed** Massage Gun **MG-50E**
Power supply: Li-Ion battery 7.4V, 2200mAh
Input: 5V⎓ 2.0A
Charging time: < 3.5 hours
Speed: The vibration intensity depends on the massage head used:

Level	Vibration frequency Massage head ❶ [1/min]	Vibration frequency Massage head ❷❸❹ [1/min]
1	1100	1200
2	1200	1400
3	1350	1600
4	1500	1800
5	1650	2000
6	1800	2200
7	1950	2400
8	2100	2600
9	2250	2800
10	2400	3000

Automatic switch-off: after approx. 10 minutes
Dimensions: approx. 150 × 50 × 160 mm
Weight: approx. 487 g (incl. hot and cold massage head)
Storage conditions: clean and dry
Item number: 23806
EAN number: 40 15588 23806 2

Disposal
This product must not be disposed of together with domestic waste. All users are obliged to hand in all electrical or electronic devices, regardless of whether or not they contain toxic substances, at a municipal or commercial collection point so that they can be disposed of in an environmentally acceptable manner. Consult your municipal authority or your dealer for information about disposal.

Warranty and repair terms
Your statutory warranty rights are not restricted by our guarantee below. Please contact your dealer or the service centre in case of a claim under the warranty. If you have to return the unit, please enclose a copy of your receipt and state what the defect is.
The following warranty terms apply:
1. The warranty period for **ecomed** products is 2 years from date of purchase. In case of a warranty claim, the date of purchase has to be proven by means of the sales receipt or invoice.
2. Defects in material or workmanship will be removed free of charge within the warranty period.
3. Repairs under warranty do not extend the warranty period either for the unit or for the replacement parts.
4. The following is excluded under the warranty:
   a. All damage which has arisen due to improper treatment, e.g. non-observance of the user instructions.
   b. All damage which is due to repairs or tampering by the customer or unauthorised third parties.
   c. Damage which has arisen during transport from the manufacturer to the consumer or during transport to the service centre.
   d. Accessories which are subject to normal wear and tear.
5. Liability for direct or indirect consequential losses caused by the unit are excluded even if the damage to the unit is accepted as a warranty claim.

medisana GmbH, Carl-Schurz-Str. 2, 41460 NEUSS, GERMANY

In accordance with our policy of continual product improvement, we reserve the right to make technical and visual changes without notice.

The current version of this instruction manual can be found under https://docs.medisana.com/23806.

Information about service can be found here: www.medisana.com/servicepartners

ecomed by medisana

NL Gebruiksaanwijzing Massage gun MG-50E

Apparaat en bedieningselementen

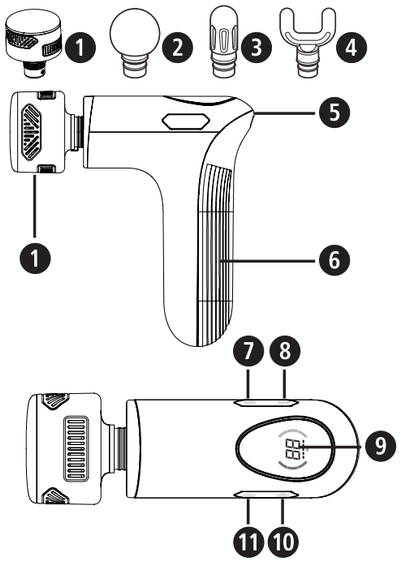

Legenda

BELANGRIJK!
Wanneer deze gebruiksaanwijzing niet in acht wordt genomen, kan dit leiden tot ernstig letsel of schade aan het apparaat.

WAARSCHUWING
Deze waarschuwingen moeten worden nageleefd om mogelijke letsels van de gebruiker te verhinderen.

OPGELET
Deze instructies moeten worden nageleefd om mogelijke beschadigingen aan het product te voorkomen.

TIP
Deze tips geven u nuttige aanvullende informatie over de ingebruikname of de werking.

Gebruik het massageapparaat uitsluitend in overdekte ruimtes!

Gebruik het massageapparaat niet in vochtige ruimtes (bijv. tijdens het baden of douchen).

LOT LOT-nummer

Producent

Recyclingsymbolen / codes: deze dienen om informatie te geven over het materiaal, het juiste gebruik van het product en de recycling.

WAARSCHUWING
Houd verpakkingsfolie uit handen van kinderen!
Gevaar voor verstikking!

CE

NL Veiligheidsinstructies

Lees de gebruiksaanwijzing en met name de veiligheidsinstructies zorgvuldig door voor u het apparaat gaat gebruiken en bewaar de gebruiksaanwijzing. Geef deze gebruiksaanwijzing ook altijd mee als u het apparaat aan iemand anders geeft.

- Gebruik het apparaat alleen waarvoor het is bedoeld, zoals beschreven in de gebruiksaanwijzing. Wanneer het voor andere doeleinden wordt gebruikt, vervalt de garantie.
- Het apparaat is niet bedoeld voor commerciële doeleinden of medische toepassingen.

over de voeding
- Laad de accu van het apparaat uitsluitend op met de meegeleverde USB-laadkabel. Verlies het apparaat nooit uit het oog als het op het stroomnet is aangesloten (om het op te laden) of in gebruik is.
- Laad het apparaat nooit op in een ontvlambare omgeving (bijv. brandbare voorwerpen, benzine, ontvlambare gassen, verf, enz.)
- Sluit het apparaat bij het laden zo aan dat het snoer en de stroomstekker vrij toegankelijk zijn.
- De geïntegreerde batterijen zijn niet bedoeld om door de consument te worden vervangen of verwijderd. Mochten er problemen met de voeding optreden, neem dan contact op met de klantenservice.
- Dit apparaat mag uitsluitend met een ZLVS-systeem (zeer lage veiligheidsspanning) worden gevoed overeenkomstig de markering op het apparaat.
- Trek altijd de stekker uit het stopcontact om het apparaat van de stroom te halen. Trek niet aan het snoer!

voor bijzondere personen
- Overleg als u twijfelt aan het effect op uw gezondheid vóór gebruik met de huisarts.
- U mag dit apparaat niet gebruiken als u aan één of meer van de volgende ziektes of aandoeningen lijdt: doorbloedingsstoringen, spataderen, aneurysma's, open wonden, hartaandoeningen, kneuzingen, kloven, kanker, aderontstekingen of trombose.
- Gebruik het apparaat niet als u zwanger bent. Wees extra alert als het apparaat wordt gebruikt bij, door of in de buurt van kinderen of mensen die ziek of hulpbehoevend zijn.
- Raadpleeg vóór gebruik uw arts wanneer u bloedverdunners gebruikt, een pacemaker of defibrillator heeft of een inwendige operatie hebt ondergaan om een inschatting te maken van de mogelijke risico's van het gebruik van het apparaat.
- Stop met het gebruik wanneer u pijn voelt of de massage als onaangenaam ervaart en overleg met uw arts.
- Raadpleeg vóór gebruik van het massageapparaat uw arts bij onverklaarbare pijn en wanneer u onder medische behandeling bent en/of medische apparaten gebruikt.
- Gebruik dit apparaat niet ter aanvulling op of vervanging van medische toepassingen. Chronische aandoeningen en symptomen zouden kunnen verergeren.
- Houd het apparaat buiten het bereik van kinderen die jonger zijn dan 16 jaar.
- Dit apparaat mag worden gebruikt door kinderen vanaf 8 jaar en door personen met verminderde fysieke, zintuiglijke of verstandelijke vermogens of een gebrek aan ervaring en kennis mits er toezicht is en zij geïnstrueerd zijn wat betreft het veilige gebruik van het apparaat en de mogelijke gevaren.
- Kinderen mogen niet met het apparaat spelen.

voordat u het apparaat gaat gebruiken
- Controleer het massageapparaat voor gebruik altijd zorgvuldig op beschadigingen. Wanneer het apparaat mankementen vertoont, mag het niet in gebruik worden genomen.
- Gebruik het apparaat niet wanneer er beschadigingen aan het apparaat te zien zijn, wanneer het niet correct werkt of wanneer het is gevallen of vochtig is geworden. Stuur het apparaat in dat geval voor de zekerheid ter reparatie naar de servicedienst.

tijdens het gebruik van het apparaat
- Gebruik het apparaat niet als u slaapt of in bed ligt.
- Gebruik het apparaat niet vlak voor u gaat slapen. De massage heeft een stimulerende werking.
- Gebruik het apparaat nooit tijdens het besturen van een voertuig of het bedienen van een machine.
- Te langdurig of veelvuldig gebruik kan oververhitting veroorzaken. Laat het apparaat altijd eerst afkoelen voordat u het opnieuw gebruikt.
- Plaats en gebruik het apparaat nooit direct naast een elektrische verwarming of andere warmtebronnen.
- Gebruik het apparaat niet op gevoelige lichaamsdelen zoals op het hoofd, in het gezicht, rond de wervelkolom, op het scheenbeen, op de voet- en handrug etc.
- Masseer met dit apparaat niet direct de huid om schade aan de huid te voorkomen. Gebruik het massagedeel op schone, droge kleding of dek het af met een schone, droge handdoek. Oefen zachte druk uit en beweeg het apparaat lichtjes. Eén en dezelfde plek mag niet langer worden gemasseerd dan 60 seconden.
- Voorkom dat het apparaat in aanraking komt met puntige of scherpe voorwerpen.
- Dek het apparaat niet af als het ingeschakeld is. Gebruik het apparaat in geen geval onder dekens of kussens. Er is dan kans op brand, een elektrische schok en letsel.
- **Let op dat er geen vinger of ander lichaamsdeel tussen de opening voor de massagekop en de massagekop komt en dat de massagekop niet wordt aangeraakt als het apparaat wordt ingeschakeld. Letselgevaar!**
- Dompel het product niet onder in water of andere vloeistoffen.
- Mocht er desondanks vloeistof in het apparaat komen, moet u het onmiddellijk uitschakelen en eventueel de stekker uit het stopcontact halen. Wacht tot het apparaat helemaal droog is.
- Schakel het apparaat na gebruik altijd uit.
- Blokkeer nooit de ventilatie-openingen van het apparaat.
- Het apparaat kan warmte en kou produceren. Personen die ongevoelig zijn voor warmte en/of kou dienen daarom zeer voorzichtig te zijn als ze het apparaat gebruiken en evt. eerst een arts te raadplegen.

onderhouden en schoonmaken
- Het apparaat is onderhoudsvrij. U mag het apparaat zelf alleen schoonmaken. Repareer het apparaat niet zelf als het mankementen vertoont, omdat daardoor elk recht op garantie vervalt. Voorkom risico's, vraag advies aan uw verkoper en laat reparaties alleen uitvoeren door een erkende reparateur.
- Gebruik uitsluitend accessoires die voor het apparaat zijn bedoeld en door de fabrikant zijn meegeleverd.
- Kinderen mogen het apparaat niet schoonmaken of gebruikersonderhoud uitvoeren zonder dat er toezicht op wordt gehouden.

Gebruik volgens de voorschriften
Het apparaat dient voor thermale zelfmassage van diverse lichaamsdelen zoals bijv. voor het activeren van de schouder-, kuit-, bil- en borstspieren, voor het bevorderen van spierherstel en voor het stimuleren van de bloedsomloop. Het apparaat is niet bedoeld voor medisch-therapeutisch gebruik. Het is niet geschikt om te worden gebruikt in klinieken, massagepraktijken, wellnesscentra enz. Het massageapparaat is geen medisch apparaat en is niet geschikt voor de behandeling van pijn. Raadpleeg bij twijfel of wanneer u vragen heeft vóór gebruik uw arts.

Apparaat en bedieningselementen

❶ Kop voor hete en koude massage - geschikt voor ontspanning en een beauty massage
❷ Ronde kop - geschikt voor grote spiergroepen
❸ Kegelvormige kop - geschikt voor de massage van diepliggende weefsels
❹ U-vormige kop - geschikt voor de spieren in de buurt van de wervelkolom
❺ USB-C poort (oplaadaansluiting)
❻ Handgreep
❼ Warmteknop
❽ Koudeknop
❾ Multifunctioneel display
❿ Aan-/uitknop, vibratiesnelheid verhogen
⓫ Vibratiesnelheid verlagen

Leveringsomvang

Controleer eerst of het apparaat compleet en onbeschadigd is. Gebruik het apparaat bij twijfel niet en neem contact op met de servicedienst. Meegeleverd:
- 1 **ecomed** Massage Gun **MG-50E**
- 1 oplaadsnoer, USB-C
- 1 opbergetui
- 4 massagekoppen
- 1 beknopte handleiding

De verpakkingen kunnen worden hergebruikt of worden gerecycled. Gooi verpakkingsmateriaal dat u niet meer gebruikt gescheiden weg. Wanneer u bij het uitpakken transportschade ontdekt, dient u onmiddellijk contact op te nemen met uw verkoper.

Apparaat gebruiken - *accu opladen*

1. Gebruik een 5V-adapter met een uitgangsstroom van 2 A. Steek de stekkers van het meegeleverde USB-oplaadsnoer in de adapter en in de USB-C poort ❺ van het apparaat.
2. De oplaadindicatielampjes op het display ❾ geven aan hoever de accu is opgeladen. Als de accu volledig is opgeladen, branden deze lampjes constant. Als het apparaat wordt opgeladen, kan het niet worden gebruikt. Laad de accu vóór het eerste gebruik gedurende ca. 4 uur op. De accu kan op elk moment opnieuw worden opgeladen. Met een volle accu kan het apparaat (afhankelijk van de geselecteerde intensiteit en de druk die wordt uitgeoefend) max. 3 uur worden gebruikt.
3. Als de capaciteit van de accu onder de 20% is gedaald, moet hij zo snel mogelijk weer worden opgeladen.

Bediening

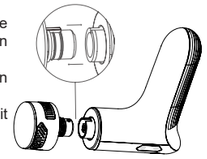

- Steek één van de massagekoppen stevig in de daarvoor bedoelde opening van het apparaat. Om de heet-/koudfunctie te kunnen gebruiken, moet u massagekop ❶ gebruiken.
- Houd knop ❿ gedurende ca. 2 seconden ingedrukt om het apparaat in of uit te schakelen.
- Door kort op „+" ❿ of „-" ⓫ te drukken, wijzigt u de massage-intensiteit (stand 1 t/m 10). De stand wordt weergegeven op het display ❾.

Heet-/koudfunctie (ALLEEN MOGELIJK MET MASSAGEKOP ❶!)
- Door kort op de knoppen ❼ en ❽ te drukken kunt u naast vibratie ook warmte of kou toevoegen. Er zijn 3 hot en 3 cold intensiteiten (hot: 35 °C/40 °C/45 °C - cold: 20 °C/15 °C/10 °C) die op het display ❾ worden weergegeven.
- Warmte bevordert het ontspannende en pijnstillende effect, omdat warmte de bloedvaten verwijdt en de bloedsomloop stimuleert.
- Kou zorgt ervoor dat de bloedvaten zich vernauwen en de huid samentrekt. Rimpels worden snel minder zichtbaar en ontstekingsprocessen worden geremd.

Na ca. 10 minuten schakelt het apparaat automatisch uit als het niet al handmatig is uitgeschakeld.

Oplossen van problemen
•Het apparaat kan niet worden ingeschakeld of worden opgeladen
Gebruik het apparaat uitsluitend in ruimtes waar de juiste gebruikstemperatuur heerst (0 tot 40 °C). Anders kunnen functies uitvallen. Leg het apparaat zonder het te gebruiken eerst ca. 2 uur in een omgeving met de juiste gebruikstemperatuur als het zich daarvoor in een omgeving bevond met een te hoge of te lage temperatuur en probeer het daarna nogmaals op te laden of in te schakelen.
Controleer ook of de accu voldoende is opgeladen voor u het apparaat opnieuw inschakelt.

• Apparaat werkt niet of niet normaal, accu staat op 0
Laad de accu altijd op tijd op (als er nog ca. 20% in zit). Anders kan de veiligheidsvoorziening van de elektronica uitschakelen.

• Massagekop valt er af
Controleer of de kop er goed op is gestoken, zie hoofdstuk „*Bediening*". Mogelijk is er een beetje kracht nodig; als hij er goed op is gestoken, kan hij niet los gaan tijdens het gebruik.

• Apparaat schakelt plotseling uit
Na ca. 10 minuten schakelt het apparaat automatisch uit. Schakel het opnieuw in als u het apparaat verder wilt blijven gebruiken. Het kan echter ook zijn dat de massagekop geblokkeerd is. Kan het apparaat niet opnieuw worden ingeschakeld? Haal de massagekop van het apparaat en controleer of hij er correct op kan worden gestoken.

Schoonmaken en onderhoud

- Controleer voor u het apparaat schoonmaakt of het is uitgeschakeld. Laat het apparaat afkoelen.
- Maak het massageapparaat alleen schoon met een licht vochtige spons. Gebruik hiervoor nooit borstels, bijtende schoonmaakmiddelen, benzine, verdunningsmiddelen of alcohol. Wrijf het massageapparaat droog met een schone, zachte doek. Niet op de verwarming of met een föhn drogen.
- Stel het apparaat nooit bloot aan direct zonlicht of temperaturen boven 40 °C.
- Gebruik het product pas weer als het helemaal droog is.
- Bewaar het apparaat en alle afzonderlijke onderdelen op een veilige, schone, koele, droge en goed geventileerde plaats. Zorg ervoor dat het niet kan vallen en niet te veel trilt.

Technische gegevens

Naam en model: **ecomed** Massage Gun **MG-50E**
Voeding: li-ion-accu 7,4 V, 2200 mAh
Ingang: 5 V⎓ 2,0 A
Laadtijd: < 3,5 uur
Snelheid: de vibratie-intensiteit is afhankelijk van de gebruikte massagekop:

Stand	Vibratiefrequentie Massagekop ❶ [1/min]	Vibratiefrequentie Massagekop ❷❸❹ [1/min]
1	1100	1200
2	1200	1400
3	1350	1600
4	1500	1800
5	1650	2000
6	1800	2200
7	1950	2400
8	2100	2600
9	2250	2800
10	2400	3000

Automatische uitschakeling: na ca. 10 minuten
Afmetingen: ca. 150 × 50 × 160 mm
Gewicht: ca. 487 g (incl. kop voor hete en koude massage)
Bewaaromstandigheden: schoon en droog
Artikelnummer: 23806
EAN-nummer: 40 15588 23806 2

Weggooien

Dit apparaat mag niet bij het huisvuil worden weggegooid. Elke consument is verplicht om alle elektrische of elektronische apparaten, om het even of ze schadelijke stoffen bevatten of niet, in te leveren bij een milieustraat of bij een winkel waar een vergelijkbaar product wordt aangeschaft, zodat ze milieuvriendelijk kunnen worden afgevoerd en verwerkt.

Garantie- en reparatievoorwaarden

Onze hieronder beschreven garantie heeft geen invloed op uw wettelijke rechten. Neem voor de garantie contact op met uw speciaalzaak of rechtstreeks met de servicedienst. Geef aan wat het defect is en voeg een kopie van de aankoopbon toe als het apparaat moet worden opgestuurd. De volgende garantievoorwaarden zijn van kracht:
1. Op producten van **ecomed** geldt vanaf de verkoopdatum een garantie van 2 jaar. De verkoopdatum moet in het geval van garantie kunnen worden aangetoond met een aankoopbon of factuur.
2. Gebreken als gevolg van materiaal- of productiefouten worden binnen de garantieperiode gratis verholpen.
3. Door het verlenen van garantie wordt de garantieperiode voor het apparaat of de vervangen onderdelen niet verlengd.
4. Van garantie zijn uitgesloten:
   a. alle schades die zijn ontstaan door verkeerd gebruik, bijv. door het niet-nakomen van de gebruiksaanwijzing;
   b. schades die het gevolg zijn van een reparatie of interventie door de koper of een onbevoegde derde;
   c. transportschades die zijn ontstaan op weg van de fabrikant naar de consument of tijdens de verzending naar de servicedienst;
   d. onderdelen die normale slijtage vertonen.
5. Een aansprakelijkheid voor directe of indirecte gevolgschade die is veroorzaakt door het apparaat is ook dan uitgesloten, wanneer de schade aan het apparaat wordt erkend als garantie.

medisana GmbH, Carl-Schurz-Str. 2, 41460 NEUSS, Duitsland

In het kader van voortdurende productverbeteringen behouden wij ons het recht op wijzigingen voor op technisch gebied en qua vormgeving.

De meest actuele versie van deze gebruiksaanwijzing kunt u vinden op https://docs.medisana.com/23806.

Service-informatie is hier beschikbaar: www.medisana.com/servicepartners

ecomed® by medisana

FR Mode d'emploi
Pistolet de massage MG-50E

Appareil et éléments de commande

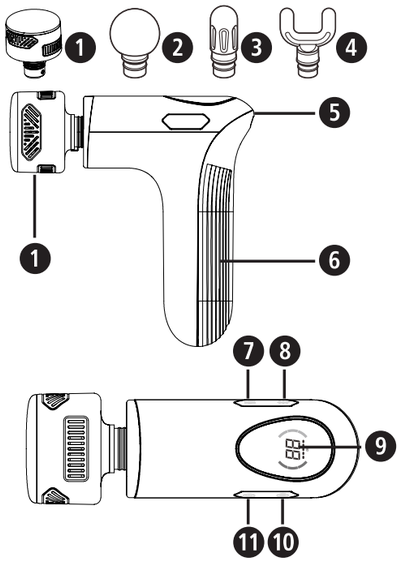

Légende des symboles

IMPORTANT
Le non-respect de ces instructions peut entraîner des blessures graves ou risque d'endommager l'appareil.

AVERTISSEMENT
Ces avertissements doivent être respectés pour éviter d'éventuelles blessures à l'utilisateur.

ATTENTION
Ces avertissements doivent être respectés pour éviter d'éventuels dommages à l'appareil.

REMARQUE
Ces instructions vous procurent des informations supplémentaires utiles sur l'installation ou le fonctionnement.

Utilisez l'appareil de massage uniquement dans des locaux fermés !

N'utilisez pas l'appareil de massage dans des pièces humides (par ex. en prenant un bain ou une douche).

LOT Numéro de LOT

Fabricant

Symboles/codes de recyclage : Ils servent à donner des informations sur le matériau et son utilisation appropriée ainsi que sur son recyclage.

AVERTISSEMENT
Veillez à ce que les films d'emballage ne tombent pas entre les mains des enfants ! Il y a risque d'étouffement !

FR Consignes de sécurité

Lisez attentivement le mode d'emploi, en particulier les consignes de sécurité, avant d'utiliser l'appareil et conservez ce mode d'emploi pour une utilisation ultérieure. Si vous confiez l'appareil à un tiers, veuillez impérativement joindre ce mode d'emploi.

- Utilisez l'appareil uniquement conformément à l'usage prévu dans le mode d'emploi. Le droit à la garantie expire en cas d'utilisation non conforme.
- L'appareil n'est pas destiné à des fins commerciales ni au secteur médical.

Concernant l'alimentation électrique
- Ne chargez la batterie de l'appareil qu'avec le câble de chargement USB fourni. Ne laissez jamais l'appareil sans surveillance lorsqu'il est branché sur le secteur (pour le chargement) ou en fonctionnement.
- Ne chargez jamais l'appareil dans un environnement inflammable (par ex. objets combustibles, essence, gaz inflammables, peinture, etc.)
- Lors du chargement, branchez uniquement l'appareil de manière à ce que le câble et la fiche de raccordement au réseau électrique soient librement accessibles.
- Les batteries intégrées ne peuvent être remplacées ou retirées par l'utilisateur final. Si vous rencontrez des problèmes d'alimentation électrique, contactez le service client.
- Cet appareil ne doit être alimenté qu'avec une basse tension de protection (SELV) conformément au marquage sur l'appareil.
- Pour déconnecter l'appareil du secteur, retirez toujours la fiche de la prise de courant. Ne tirez pas sur le câble !

Cas particuliers
- Si vous avez des soucis de santé, consultez votre médecin avant d'utiliser l'appareil.
- Vous ne devez pas utiliser l'appareil si vous souffrez d'une ou plusieurs maladies ou affections suivantes : troubles de la circulation sanguine, varices, anévrismes, plaies ouvertes, maladies cardiaques, contusions, crevasses, cancers, phlébites ou thrombose.
- N'utilisez pas l'appareil si vous êtes enceinte. Des précautions particulières sont nécessaires lorsque l'appareil est utilisé sur, par ou à proximité d'enfants, de personnes malades ou dépendantes.
- Consultez toujours votre médecin avant d'utiliser l'appareil si vous prenez des anticoagulants, si vous portez un stimulateur cardiaque ou un défibrillateur ou si vous avez subi une opération interne, afin d'évaluer les risques éventuels liés à l'utilisation de l'appareil.
- Si vous ressentez des douleurs ou une sensation désagréable lors du massage, interrompez l'utilisation et consultez votre médecin.
- En cas de douleurs inexpliquées, si vous êtes sous traitement médical et/ou si vous utilisez des dispositifs médicaux, consultez votre médecin avant de vous servir de l'appareil de massage.
- N'utilisez pas cet appareil dans le but de compléter ou de remplacer des traitements médicaux. Cela pourrait aggraver les symptômes et les douleurs chroniques.
- Tenir l'appareil hors de portée des enfants de moins de 16 ans.
- Cet appareil peut être utilisé par des enfants à partir de 8 ans, ainsi que par des personnes manquant d'expérience et de connaissances ou dont les capacités physiques, sensorielles ou mentales sont réduites, à condition qu'elles soient placées sous surveillance ou qu'elles sachent comment utiliser l'appareil en toute sécurité et qu'elles comprennent les dangers résultant de cette utilisation.
- Les enfants ne doivent pas jouer avec l'appareil.

Avant d'utiliser l'appareil
- Vérifiez soigneusement l'état de l'appareil de massage avant chaque utilisation. Un appareil défectueux ne doit pas être mis en fonctionnement.
- N'utilisez pas l'appareil en cas de dommages visibles, s'il ne fonctionne pas correctement, s'il est tombé ou s'il est humide. Pour écarter tout risque, envoyez l'appareil au service après-vente pour réparation.

Pendant l'utilisation de l'appareil
- N'utilisez pas l'appareil lorsque vous dormez ou que vous êtes allongé(e) sur votre lit.
- N'utilisez pas l'appareil avant de vous endormir. Le massage exerce un effet stimulant.
- N'utilisez jamais l'appareil lorsque vous conduisez un véhicule ou manœuvrez une machine.
- Une utilisation trop longue / trop répétée peut entraîner une surchauffe. Laissez toujours refroidir l'appareil avant de le réutiliser.
- Ne placez ou n'utilisez jamais l'appareil directement à côté d'un radiateur électrique ou d'une autre source de chaleur.
- N'utilisez pas l'appareil sur des parties sensibles du corps, comme la tête, le visage, la colonne vertébrale, le tibia, le dos des pieds ou des mains, etc.
- Pour éviter toute lésion cutanée, cet appareil ne doit pas masser directement la surface de la peau. La zone de massage doit être recouverte de vêtements propres et secs ou d'une serviette propre et sèche. Le mouvement doit être effectué en exerçant une légère pression. La durée de massage au même endroit ne doit pas excéder 60 secondes.
- Évitez tout contact de l'appareil avec des objets pointus ou tranchants.
- Ne couvrez pas l'appareil lorsqu'il est allumé. N'utilisez en aucun cas l'appareil sous des couvertures ou des oreillers. Il existe un risque d'incendie, de choc électrique et de blessure.
- **Assurez-vous que vos doigts ou toute autre partie de votre corps ne se trouvent jamais entre le support des têtes de massage et les têtes de massage, ni directement sur la tête de massage lors de sa mise en marche. Risque de blessure !**
- Ne plongez pas l'appareil dans l'eau ou dans d'autres liquides.
- Si toutefois un liquide pénètre dans l'appareil, éteignez-le immédiatement et débranchez l'alimentation électrique si celle-ci était connectée. Attendez que l'appareil soit entièrement sec.
- Éteignez toujours l'appareil après utilisation.
- N'obstruez jamais les fentes d'aération de l'appareil.
- L'appareil prend en charge la chaleur et le refroidissement. Les personnes insensibles à la chaleur et/ou au froid doivent donc être très prudentes lors de l'utilisation ou consulter leur médecin avant l'utilisation.

Concernant l'entretien et le nettoyage
- L'appareil ne nécessite pas de maintenance. Vous devez simplement vous charger du nettoyage de l'appareil. En cas de dysfonctionnement ou de dommage, ne réparez pas vous-même l'appareil, car cela annulerait tout droit à la garantie. Consultez votre revendeur spécialisé et confiez les réparations uniquement à un centre de services agréé pour éviter toute mise en danger.
- Utilisez uniquement les accessoires prévus pour l'appareil et fournis par le fabricant.
- Le nettoyage et l'entretien incombant à l'utilisateur ne doivent pas être effectués par des enfants sans surveillance.

Utilisation conforme à l'usage prévu
L'appareil sert à l'automassage thermique de différentes parties du corps, comme les muscles des épaules, des mollets, du fessier ou du thorax, afin d'activer les muscles et de favoriser la régénération musculaire et la stimulation de la circulation sanguine. L'appareil n'est pas destiné à un usage médico-thérapeutique. Il ne convient pas aux cliniques, aux cabinets de massage, aux studios de bien-être, etc. L'appareil de massage n'est pas un dispositif médical et n'est pas destiné à traiter la douleur. En cas de doute ou d'incertitude, demandez conseil à votre médecin avant utilisation.

Appareil et éléments de commande
❶ Tête pour massage chaud et froid : convient pour la relaxation et les massages de beauté
❷ Tête ronde : convient aux grands groupes musculaires
❸ Tête conique : convient au massage des tissus profonds
❹ Tête en forme de U : convient aux muscles dans la zone de la colonne vertébrale
❺ Port USB-C (prise de charge)
❻ Poignée
❼ Touche chaleur
❽ Touche froid
❾ Écran multifonctions
❿ Bouton marche/arrêt, augmenter la vitesse de vibration
⓫ Diminuer la vitesse de vibration

Contenu de la livraison
Veuillez d'abord vérifier que l'appareil a bien été livré avec l'ensemble de ses composants et ne présente aucun dommage. En cas de doute, ne mettez pas l'appareil en service et contactez votre service après-vente.
- 1 **ecomed** Pistolet de massage **MG-50E**
- 1 câble de chargement, USB-C
- 1 coffret de rangement
- 4 têtes de massage
- 1 manuel rapide

Les emballages sont recyclables ou peuvent être réintégrés dans le circuit des matières premières. Veuillez éliminer les matériaux d'emballage inutiles de manière appropriée. Si vous constatez lors du déballage des dommages liés au transport, veuillez contacter immédiatement votre revendeur.

Utilisation de l'appareil *Chargement de la batterie*
1. Utilisez un adaptateur secteur 5 V avec un courant de sortie de 2 A. Connectez le câble de charge USB fourni à l'adaptateur et au port USB-C ❺ de l'appareil.
2. Les DEL d'état de charge sur l'écran ❾ indiquent le processus de charge. Lorsque la batterie est complètement chargée, la DEL s'allume de manière permanente. L'appareil ne peut pas être utilisé en cours de chargement. Chargez la batterie pendant environ 4 heures lors du premier chargement. Vous pouvez recharger la batterie à tout moment. Une batterie entièrement chargée permet d'utiliser l'appareil jusqu'à 3 heures (en fonction du niveau sélectionné et de la pression exercée).
3. Si la charge restante est inférieure à 20 %, la batterie doit être rechargée dès que possible.

Utilisation
- Insérez fermement l'une des têtes de massage dans son logement sur l'appareil. Pour pouvoir utiliser la fonction chaud/froid, vous devez utiliser la tête de massage ❶.
- Appuyez sur la touche ❿ et maintenez-la enfoncée 2 secondes environ pour allumer ou éteindre l'appareil.
- En appuyant brièvement sur « +» ❿ ou « - » ⓫, vous modifiez l'intensité du massage (niveau de 1 à 10). Le niveau s'affiche sur l'écran ❾.

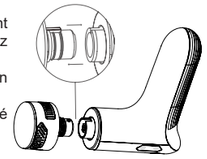

Fonction chaud/froid (utilisable UNIQUEMENT AVEC LA TÊTE DE MASSAGE ❶ !)
- Vous pouvez ajouter de la chaleur ou du froid en plus de la vibration en appuyant brièvement sur les touches ❼ et ❽. Il existe 3 intensités « Hot & Cold » (Hot : 35 °C/40 °C/45 °C ; Cold : 20 °C/15 °C/10 °C), qui sont indiquées sur l'écran ❾ en conséquence.
- La chaleur favorise l'effet relaxant et analgésique en dilatant les vaisseaux sanguins et en renforçant la circulation sanguine.
- Le froid provoque un rétrécissement des vaisseaux sanguins et une contraction de la peau. Les rides deviennent rapidement moins visibles et les processus inflammatoires sont inhibés.

Après environ 10 minutes, l'appareil s'éteint automatiquement, à moins qu'il ne soit éteint manuellement auparavant.

Dépannage
• L'appareil ne s'allume pas ou ne se charge pas
Utilisez l'appareil uniquement dans des pièces dont la température de fonctionnement est adaptée (0 à 40 °C). Dans le cas contraire, le fonctionnement de l'appareil risque d'être altéré. Si l'appareil se trouvait en dehors de l'environnement autorisé, placez-le dans un environnement approprié pendant environ 2 heures sans l'utiliser, puis faites une nouvelle tentative de chargement ou de mise en marche. Vérifiez également que la batterie est suffisamment chargée avant de rallumer l'appareil.

• L'appareil ne fonctionne pas ou pas normalement, niveau de charge de la batterie à 0
Rechargez toujours la batterie à temps (lorsque la charge restante est d'environ 20 %). Dans le cas contraire, l'électronique peut provoquer un arrêt de la protection.

• La tête de massage tombe
Vérifiez que la tête est correctement enfichée, voir chapitre « *Utilisation* ». Il est possible qu'un peu de force soit nécessaire : si la tête est bien insérée, elle ne se détachera pas pendant l'utilisation.

• L'appareil s'éteint soudainement
L'appareil s'éteint automatiquement après environ 10 minutes. Si vous souhaitez continuer à utiliser l'appareil, allumez-le à nouveau. Il est également possible que la tête de massage soit bloquée. Si l'appareil ne se rallume pas, retirez la tête de massage et vérifiez qu'elle s'emboîte correctement.

Nettoyage et entretien
- Avant de nettoyer l'appareil, assurez-vous qu'il soit éteint. Laissez refroidir l'appareil.
- Nettoyez l'appareil de massage uniquement avec une éponge légèrement humide. N'utilisez jamais de brosses, de détergents agressifs, de l'essence, de solvants ou de l'alcool. Essuyez l'appareil de massage avec un chiffon propre et doux. Ne pas sécher sur le chauffage ou avec un sèche-cheveux.
- N'exposez jamais l'appareil à la lumière directe du soleil ou à des températures supérieures à 40 °C.
- Ne réutilisez l'appareil que lorsqu'il est complètement sec.
- Rangez l'appareil et tous ses composants dans un endroit sûr, propre, frais bien ventilé et sec. Assurez-vous qu'ils ne tombent pas ni ne subissent de chocs.

Caractéristiques techniques
Nom et modèle : **ecomed** Pistolet de massage **MG-50E**
Alimentation électrique : Batterie Li-Ion 7,4 V, 2 200 mAh
Entrée : 5V⎓ 2,0A
Temps de charge : < 3,5 heures
Vitesse : l'intensité des vibrations dépend de la tête de massage utilisée.

Niveau	Fréquence des vibrations Tête de massage ❶ [1/min]	Fréquence des vibrations Tête de massage ❷❸❹ [1/min]
1	1100	1200
2	1200	1400
3	1350	1600
4	1500	1800
5	1650	2000
6	1800	2200
7	1950	2400
8	2100	2600
9	2250	2800
10	2400	3000

Arrêt automatique : après env. 10 minutes
Dimensions : env. 150 × 50 × 160 mm
Poids : env. 487 g (tête de massage chaleur et froid incluse)
Conditions de stockage : endroit propre et sec
Numéro d'article : 23806
Numéro EAN : 40 15588 23806 2

Remarque concernant l'élimination
Nos produits et emballages se recyclent, ne les jetez pas!
Trouvez où les déposer sur le site www.quefairedemesdechets.fr

Conditions de garantie et de réparation
Vos droits légaux de garantie ne sont pas limités par notre garantie énoncée ci-après. En cas de réclamation au titre de la garantie, veuillez vous adresser à votre magasin spécialisé ou directement au service après-vente. Si vous devez retourner l'appareil, veuillez indiquer le défaut et joindre une copie du ticket de caisse. Les conditions de garantie suivantes sont applicables :
1. Les produits **ecomed** sont garantis 2 ans à compter de la date d'achat. En cas de réclamation au titre de la garantie, la date de vente doit être prouvée par une quittance d'achat ou une facture.
2. Les vices dus à des défauts matériels ou de fabrication sont réparés gratuitement pendant la période de garantie.
3. Un octroi de garantie ne permet pas l'extension de la durée de garantie, que ce soit pour l'appareil ou pour les pièces échangées.
4. Sont exclus de la garantie :
   a. Tous les dommages entraînés par une manipulation inappropriée, par ex. par le non-respect du mode d'emploi.
   b. Les dommages dus à la réparation ou à l'intervention de l'acheteur ou de tiers non habilités.
   c. Les dommages de transport survenant pendant l'acheminement du produit entre le fabricant et l'utilisateur ou au cours de son envoi auprès du service après-vente.
   d. Les pièces de rechange soumises à l'usure normale.
5. Une responsabilité vis-à-vis des conséquences directes ou indirectes qui ont été occasionnées par l'appareil est également exclue, si les dégâts sur l'appareil sont reconnus comme un cas d'application de la garantie.

medisana GmbH, Carl-Schurz-Str. 2, 41460 NEUSS, Allemagne

Dans le cadre de l'amélioration continue de nos produits, nous nous réservons le droit d'apporter des modifications techniques et de conception.

Vous pouvez télécharger le mode d'emploi complet en vous rendant sur le site https://docs.medisana.com/23806.

Les informations sur les services sont disponibles ici : www.medisana.com/servicepartners

ecomed by medisana

ES Manual de instrucciones
Pistola de masaje MG-50E

Aparato y elementos de mando

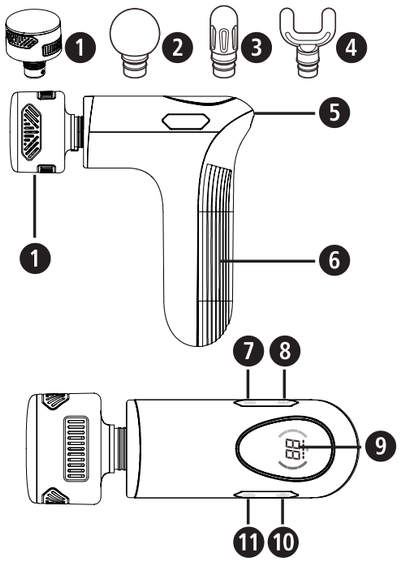

Leyenda

IMPORTANTE
La inobservancia de estas instrucciones puede provocar lesiones graves o daños en el aparato.

ADVERTENCIA
Se deben respetar las indicaciones de seguridad para evitar posibles lesiones del usuario.

ATENCIÓN
Se deben respetar estas indicaciones para evitar posibles daños en el aparato.

NOTA
Estas indicaciones le proporcionan información adicional sobre la instalación y el funcionamiento.

¡Utilice el aparato de masaje únicamente en espacios cerrados!

No utilice el aparato de masaje en estancias húmedas (p. ej., durante el baño o la ducha).

LOT Número de lote

Fabricante

Símbolos de reciclaje/códigos: proporcionan información sobre el material, su uso correctoy el reciclaje.

ADVERTENCIA
Mantenga las películas de embalaje fuera del alcance de los niños.
¡Peligro de asfixia!

ES Indicaciones de seguridad

Lea las instrucciones de uso atentamente, sobre todo las indicaciones de seguridad, antes de utilizar el aparato y guarde el manual para posteriores consultas. Si entrega el aparato a terceros, deberá entregarles también este manual de instrucciones.

- Utilice el aparato solamente para el uso previsto en el manual de instrucciones. El uso indebido anula el derecho de garantía.
- El aparato no ha sido diseñado para fines comerciales ni para el ámbito médico.

Alimentación eléctrica
- Cargue la batería del aparato únicamente con el cable de carga USB suministrado. No deje nunca el aparato sin vigilancia cuando esté conectado a la red eléctrica (mientras se carga) o cuando esté en funcionamiento.
- Nunca cargue el aparato en un entorno inflamable (p. ej. objetos inflamables, gasolina, gases inflamables, pinturas, etc.)
- Para cargar el aparato, conéctelo de forma que se pueda acceder libremente al cable y al conector de alimentación.
- El usuario final no debe extraer ni sustituir las baterías integradas. Si surgieran problemas con la alimentación eléctrica, póngase en contacto con el servicio de atención al cliente.
- Este aparato solo puede alimentarse con baja tensión de seguridad (SELV) de acuerdo con el etiquetado del aparato.
- Para desconectar el aparato de la red eléctrica, desenchufe siempre el conector de la toma de corriente. ¡No tire del cable!

Personas con necesidades especiales
- Si tiene dudas sobre cuestiones de salud, póngase en contacto con su médico antes de utilizar el aparato.
- No debe utilizar el aparato si padece una o varias de las siguientes enfermedades o molestias: trastornos circulatorios, varices, aneurismas, heridas abiertas, cardiopatías, contusiones, grietas de la epidermis, cáncer, flebitis o trombosis.
- No utilice el aparato si está embarazada. Es necesario tener un cuidado especial cuando el aparato es utilizado en, por o cerca de niños, enfermos y personas indefensas.
- Si está tomando algún fármaco anticoagulante, lleva un marcapasos o desfibrilador o ha sido sometido a una intervención interna, antes de usarlo hable siempre con su médico para valorar los posibles riesgos del uso del aparato.
- Si nota dolor o si el masaje le resulta desagradable, interrumpa su utilización y hable con su médico.
- Si sufre dolores de origen desconocido, se encuentra en tratamiento médico o utiliza equipos médicos, hable con su médico antes de utilizar el aparato de masaje.
- Este aparato no debe utilizarse en sustitución o como complemento de aplicaciones médicas. Podría empeorar los síntomas y dolores crónicos.
- Mantenga el aparato fuera del alcance de los niños menores de 16 años.
- Este aparato puede ser utilizado por niños a partir de 8 años y por personas con capacidades físicas, sensoriales o mentales reducidas o con falta de conocimientos y de experiencia siempre que se encuentren supervisados o hayan sido instruidos sobre el uso seguro del aparato y comprendan los peligros que conlleva.
- Los niños no deben jugar con el aparato.

Antes de utilizar el aparato
- Antes de cada uso, compruebe minuciosamente que el aparato de masaje no presenta daños. El aparato no debe ponerse en funcionamiento si está defectuoso.
- No utilice el aparato si presenta daños visibles, si no funciona correctamente o si se ha caído o mojado. Para evitar peligros, envíe el aparato al centro de servicio para su reparación.

Al utilizar el aparato
- No utilice el aparato mientras duerme o está tumbado en la cama.
- No utilice el aparato antes de dormir. El masaje tiene un efecto estimulante.
- No utilice nunca el aparato mientras conduce o maneja una máquina.
- Si se utiliza durante demasiado tiempo o con demasiada frecuencia, el aparato se puede sobrecalentar. Espere siempre a que el aparato se enfríe antes de volver a utilizarlo.
- No coloque ni utilice nunca el aparato directamente junto a una estufa eléctrica u otras fuentes de calor.
- No aplique el aparato en zonas del cuerpo sensibles como, por ejemplo, la cabeza, la cara, la columna vertebral, la espinilla, el dorso del pie o de la mano, etc.
- Este aparato no debe masajear directamente la superficie de la piel a fin de prevenir daños en la misma. La pieza de masaje debe cubrirse con una prenda limpia y seca o con una toalla limpia y seca. Se debe presionar y mover con suavidad. El tiempo de masaje en un mismo punto no debe superar los 60 segundos.
- Evite el contacto del aparato con objetos punzantes o afilados.
- No cubra el aparato cuando está encendido. No utilice nunca el aparato debajo de mantas o almohadas. Existe riesgo de incendio, descarga eléctrica y lesiones.
- **Asegúrese de que ningún dedo ni otras partes del cuerpo se introducen entre el alojamiento para los cabezales de masaje y los cabezales de masaje, y que no entren nunca en contacto directo con el cabezal de masaje al encenderlo. ¡Peligro de lesiones!**
- No sumerja el aparato en agua ni otros líquidos.
- Si, a pesar de ello, llegara a entrar líquido en el aparato, apáguelo inmediatamente y desconecte la fuente de alimentación eléctrica si estaba conectada. Espere hasta que el aparato se haya secado por completo.
- Apague siempre el aparato después de utilizarlo.
- Nunca bloquee las ranuras de ventilación del aparato.
- El aparato desprende calor y frío. Por ello, las personas insensibles al calor y/o al frío deben tener mucho cuidado al utilizar el aparato o consultar a su médico antes de utilizarlo.

Mantenimiento y limpieza
- El aparato no requiere mantenimiento. Lo único que debe hacer usted es limpiar el aparato. En caso de averías o daños, no intente reparar el aparato usted mismo, ya que perdería cualquier derecho de garantía. Pregunte a su distribuidor y encargue las reparaciones únicamente a centros de servicio autorizados a fin de prevenir riesgos.
- Utilice únicamente los accesorios previstos para el aparato y suministrados por el fabricante.
- Los trabajos de limpieza y cuidado habituales no deben ser realizados por niños sin supervisión.

Uso previsto
El aparato se utiliza para el automasaje térmico de diferentes zonas del cuerpo como, por ejemplo, la musculatura de los hombros, las pantorrillas, los glúteos o el tórax, para activar los músculos, favorecer la regeneración muscular y estimular la circulación sanguínea. El aparato no está previsto para el tratamiento médico o terapéutico. No es apto para clínicas, centros de masajes, centros de belleza, etc. El aparato de masaje no es un equipo médico y no está destinado al tratamiento del dolor. En caso de duda, consulte a su médico antes de utilizarlo.

Aparato y elementos de mando
❶ Cabezal de masaje frío y caliente: adecuado para masajes de relajación y belleza
❷ Cabezal redondo: adecuado para grandes grupos musculares
❸ Cabezal cónico: adecuado para el masaje de tejidos profundos
❹ Cabezal en U: adecuado para la musculatura en la zona de la columna vertebral
❺ Puerto USB-C (toma de carga)
❻ Mango
❼ Botón de calor
❽ Botón de frío
❾ Pantalla multifunción
❿ Botón de encendido/apagado, aumentar la velocidad de vibración
⓫ Reducir la velocidad de vibración

Volumen de suministro
En primer lugar, compruebe que el aparato está completo y no presenta ningún daño. En caso de duda, no ponga el aparato en marcha y contacte con su centro de servicio.
- 1 pistola de masaje **ecomed MG-50E**
- 1 cable de carga, USB-C
- 1 estuche de almacenamiento
- 4 cabezales de masaje
- 1 guía rápida

Los embalajes se pueden reutilizar o reciclar. Elimine adecuadamente el material de embalaje que ya no necesite. Si al desembalar el producto descubre algún daño ocasionado por el transporte, póngase inmediatamente en contacto con el vendedor.

Utilización del aparato: *Carga de la batería*
1. Utilice un adaptador de red de 5 V con una corriente de salida de 2 A. Conecte el cable de carga USB suministrado al adaptador y al puerto USB-C ❺ del aparato.
2. Los LED de estado de carga en la pantalla ❾ muestran el proceso de carga. Cuando la batería está totalmente cargada, los LED permanecen encendidos. El aparato no debe utilizarse durante el proceso de carga. En el primer proceso de carga, cargue la batería durante aprox. 4 horas. Puede volver a cargar la batería en cualquier momento. Con la batería completamente cargada, el aparato se puede utilizar durante un período de hasta 3 horas (según el nivel seleccionado y la presión aplicada).
3. Cuando la carga restante es inferior al 20 %, debe cargar la batería lo antes posible.

Manejo
- Inserte firmemente uno de los cabezales de masaje en el alojamiento del aparato. Para poder utilizar la función frío/caliente, debe insertar el cabezal de masaje ❶.
- Para encender o apagar el aparato, mantenga pulsado el botón de encendido/apagado ❿ durante aprox. 2 segundos.
- Pulsando brevemente «+» ❿ o «-» ⓫, puede cambiar la intensidad del masaje (niveles 1-10). Puede ver el nivel en la pantalla ❾.

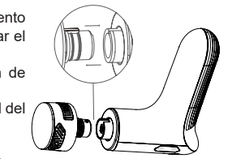

Función frío/caliente (¡SOLO CON EL CABEZAL DE MASAJE ❶!)
- Puede añadir calor o frío a la vibración pulsando brevemente los botones ❼ y ❽. Hay 3 intensidades de calor y de frío (Hot: 35°C/40°C/45°C - Cold: 20°C/15°C/10°C), que se muestran en la pantalla ❾.
- El calor favorece el efecto relajante y analgésico al dilatar los vasos sanguíneos y reforzar la circulación sanguínea.
- El frío provoca la constricción de los vasos sanguíneos y la contracción de la piel. Las arrugas se vuelven rápidamente menos visibles y los procesos inflamatorios se inhiben.

El aparato se apaga automáticamente transcurridos unos 10 minutos, a no ser que se apague antes manualmente.

Solución de problemas
• El aparato no se enciende o no se carga
Utilice el aparato únicamente en estancias con una temperatura ambiente adecuada (entre 0 y 40 °C). De lo contrario, pueden surgir problemas de funcionamiento. Si el aparato se encontraba fuera del entorno permitido, llévelo al entorno correcto y déjelo ahí sin utilizar durante unas 2 horas; luego, vuelva a intentar iniciar el proceso de carga o encendido.
Compruebe también si la batería está suficientemente cargada antes de volver a encender el aparato.

• El aparato no funciona o no funciona de forma normal, nivel de carga de la batería a 0
Cargue siempre la batería a tiempo (cuando le quede aproximadamente un 20 % de carga). De lo contrario, el sistema electrónico puede realizar la desconexión de protección.

• El cabezal de masaje se cae
Compruebe que el cabezal se ha insertado correctamente, ver capítulo «*Manejo*». Es posible que haya que ejercer algo de fuerza; si se ha insertado correctamente, no se caerá durante el uso.

• El aparato se apaga repentinamente
El aparato se apaga automáticamente transcurridos unos 10 minutos. Si quiere seguir utilizando el aparato, vuelva a encenderlo. También puede suceder que el cabezal de masaje esté bloqueado. Si no puede volver a encender el aparato, retire el cabezal de masaje y compruebe si puede insertarlo correctamente.

Limpieza y cuidados
- Antes de limpiar el aparato, compruebe que está desconectado. Espere a que el aparato se enfríe.
- El aparato de masaje solo debe limpiarse con una esponja ligeramente humedecida. No utilice bajo ningún concepto cepillos, detergentes agresivos, gasolina, disolventes o alcohol. Frote el aparato de masaje con un paño limpio y suave hasta que esté seco. No secar sobre el radiador o con el secador.
- Nunca exponga el aparato a la luz solar directa o a temperaturas por encima de 40°C.
- No vuelva a utilizar el aparato hasta que esté completamente seco.
- Guarde el aparato y todas las piezas individuales en un lugar seguro, limpio, fresco, seco y bien ventilado. Asegúrelo contra caídas y golpes.

Datos técnicos
Nombre y modelo: Pistola de masaje **ecomed MG-50E**
Alimentación eléctrica: batería de iones de litio de 7,4 V, 2200 mAh
Entrada: 5 V⎓ 2,0 A
Tiempo de carga: < 3,5 horas
Velocidad: la intensidad de la vibración depende del cabezal de masaje utilizado:

Nivel	Frecuencia de vibración Cabezal de masaje ❶ [1/min]	Frecuencia de vibración Cabezal de masaje ❷❸❹ [1/min]
1	1100	1200
2	1200	1400
3	1350	1600
4	1500	1800
5	1650	2000
6	1800	2200
7	1950	2400
8	2100	2600
9	2250	2800
10	2400	3000

Desconexión automática: después de aprox. 10 minutos
Dimensiones: aprox. 150 × 50 × 160 mm
Peso: aprox. 487 g (cabezal de masaje frío y caliente incluido)
Condiciones de almacenamiento: en un lugar limpio y seco
Número de artículo: 23806
Código EAN: 40 15588 23806 2

Eliminación
Este aparato no debe eliminarse con la basura doméstica. Todos los usuarios están obligados a entregar los aparatos eléctricos o electrónicos, sin importar si contienen sustancias tóxicas o no, en un punto de recogida de su municipio o del comercio para que puedan ser eliminados de forma no contaminante. Para más información sobre la eliminación, pregunte a las autoridades municipales o a su vendedor.

Condiciones de garantía y reparación
Sus derechos de garantía comercial no se verán limitados por nuestra garantía, que exponemos a continuación. En caso de una reclamación de garantía, póngase en contacto con su comercio especializado o directamente con el centro de servicio. Si tuviese que enviar el aparato, indique cuál es el defecto y adjunte una copia del comprobante de compra.

Las condiciones de garantía aplicables son las siguientes:
1. Los productos **ecomed** tienen una garantía de 2 años a partir de la fecha de compra. En caso de reclamación de garantía, deberá demostrar la fecha de compra presentando el comprobante de compra o una factura.
2. Los defectos debidos a fallos de material o de producción se subsanarán gratuitamente siempre que no haya prescrito el plazo de garantía.
3. La prestación de la garantía no prolonga el plazo de garantía, ni en lo que respecta al aparato, ni para las piezas sustituidas.
4. La garantía no incluye:
   a. Daños causados por un uso indebido, p. ej., la inobservancia del manual de instrucciones.
   b. Daños derivados de la reparación o la intervención del comprador o de terceros no autorizados.
   c. Daños de transporte originados durante el traslado desde el fabricante hasta el consumidor o durante el envío al centro de servicio.
   d. Los recambios sometidos a un desgaste normal.
5. También se excluye la responsabilidad por daños directos o indirectos ocasionados por el aparato si el daño en el aparato está cubierto por la garantía.

medisana GmbH, Carl-Schurz-Str. 2, 41460 NEUSS, Alemania

Debido a las mejoras continuas del producto, nos reservamos el derecho a realizar modificaciones técnicas y de diseño.

Puede descargar el manual de instrucciones completo en https://docs.medisana.com/23806 .

La información del servicio está disponible aquí: www.medisana.com/servicepartners

ecomed by medisana

IT Istruzioni per l'uso
Massage Gun MG-50E

Dispositivo ed elementi di comando

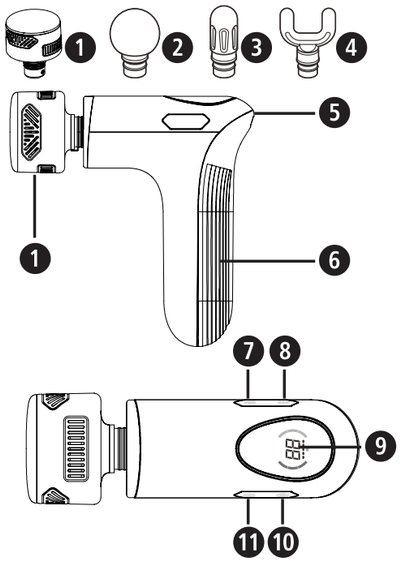

Spiegazione dei simboli

IMPORTANTE!
Il mancato rispetto delle presenti istruzioni può comportare gravi lesioni o danni al dispositivo.

AVVERTENZA
È necessario rispettare le presenti avvertenze per evitare possibili lesioni dell'utente.

ATTENZIONE
È necessario rispettare le presenti indicazioni per evitare di danneggiare il dispositivo.

NOTA
Queste note forniscono ulteriori informazioni utili per l'installazione o per l'utilizzo.

Utilizzare il massaggiatore solo in ambienti chiusi!

Non utilizzare il massaggiatore in luoghi umidi (per es. nella vasca da bagno o nella doccia).

LOT Numero di LOTTO

Produttore

Simboli di riciclaggio / Codici: questi servono a fornire informazioni sul materiale e sul suo corretto utilizzo e riciclo.

04 LDPE 20 PAP

AVVERTENZA
Fare attenzione affinché i bambini non entrino in possesso della pellicola di imballaggio! Pericolo di soffocamento!

CE

IT Indicazioni per la sicurezza

Prima di utilizzare il dispositivo leggere attentamente le istruzioni per l'uso e in particolare le indicazioni di sicurezza e conservarle per eventuali impieghi futuri. Se il dispositivo viene dato a terzi, consegnare sempre anche le presenti istruzioni per l'uso.

- Utilizzare il dispositivo solo per lo scopo previsto e secondo le istruzioni per l'uso. In caso di modifica della destinazione d'uso, il diritto alla garanzia decade.
- Il dispositivo non è destinato all'uso in ambito commerciale o clinico.

Alimentazione elettrica
- Caricare la batteria del dispositivo solo con il cavo di ricarica USB fornito in dotazione. Non lasciare mai il dispositivo incustodito quando è collegato alla rete elettrica (per la ricarica) o in funzione.
- Non ricaricare mai il dispositivo in ambienti infiammabili (per es. oggetti infiammabili, benzina, gas infiammabili, vernici, ecc.)
- Collegare il dispositivo per la ricarica solo in modo che il cavo e il connettore di alimentazione siano liberamente accessibili.
- Le batterie integrate non devono essere sostituite o rimosse dall'utilizzatore finale. Qualora si presentino problemi di alimentazione elettrica, contattare il servizio di assistenza clienti.
- Questo dispositivo può essere alimentato solo a bassissima tensione di sicurezza (SELV) in conformità con l'etichettatura riportata sul dispositivo stesso.
- Per scollegare il dispositivo dalla rete elettrica, staccare sempre la spina di alimentazione dalla presa di corrente. Non tirare il cavo!

Soggetti particolari
- In caso di problemi di salute, prima dell'utilizzo consultare il proprio medico.
- Non utilizzare il dispositivo se si soffre di una o più delle malattie o dei disturbi elencati qui di seguito: disturbi della circolazione, vene varicose, aneurisma, ferite aperte, malattie cardiache, contusioni, lacerazioni cutanee, cancro, flebiti o trombosi.
- Non utilizzare il dispositivo se si è in gravidanza. È necessario prestare particolare attenzione quando il dispositivo viene utilizzato su, da o in prossimità di bambini, malati o persone indifese.
- Se si assumono anticoagulanti, si porta un pace-maker o un defibrillatore o se si ha subito un'operazione interna, consultare il medico prima dell'utilizzo per la valutazione di eventuali rischi legati all'uso del dispositivo.
- Qualora si percepisca dolore o il massaggio risulti fastidioso, interrompere l'utilizzo e consultare il medico curante.
- In caso di dolori di natura sconosciuta, nel corso di cure mediche e/o se si utilizzano dispositivi medici, consultare il medico curante prima di utilizzare il massaggiatore.
- Non utilizzare il dispositivo come supporto o in sostituzione di applicazioni mediche. Dolori e sintomi cronici potrebbero peggiorare ulteriormente.
- Tenere il dispositivo fuori dalla portata dei bambini di età inferiore ai 16 anni.
- Questo dispositivo può essere utilizzato da bambini dagli 8 anni in su, da persone con capacità fisiche, sensoriali o mentali ridotte o con mancanza di esperienza e conoscenze, se sorvegliate o se sono state istruite in merito al corretto utilizzo del dispositivo e ai pericoli che ne possono derivarne.
- I bambini non devono giocare con il dispositivo.

Prima di mettere in funzione il dispositivo
- Prima di ogni utilizzo verificare che il massaggiatore non presenti danni. Non mettere in funzione un dispositivo guasto.
- Non utilizzare il dispositivo se presenta danni visibili, se non funziona perfettamente, se è caduto o se è umido. Per evitare rischi, spedire il dispositivo al centro assistenza per la riparazione.

Messa in funzione del dispositivo
- Non utilizzare il dispositivo durante il sonno o stando sdraiati a letto.
- Non utilizzare il dispositivo prima di addormentarsi. Il massaggio esercita un'azione stimolante.
- Non utilizzare mai il dispositivo mentre si è alla guida di un veicolo o al comando di una macchina.
- L'utilizzo troppo prolungato/frequente può causare surriscaldamento. Lasciare sempre raffreddare completamente il dispositivo prima di riutilizzarlo.
- Non collocare e/o utilizzare il dispositivo direttamente vicino a una stufa elettrica o ad altre fonti di calore.
- Non utilizzare il dispositivo in zone sensibili del corpo, come per esempio, testa, viso, spina dorsale, tibia, palmi delle mani o dei piedi, ecc.
- Non usare questo dispositivo per massaggiare direttamente la cute per evitare danni alla pelle. La parte massaggiante deve essere coperta con vestiti puliti e asciutti o con un asciugamano pulito e asciutto. Deve essere premuta e mossa delicatamente. Il tempo di massaggio sullo stesso punto non dovrebbe superare i 60 secondi.
- Evitare il contatto del dispositivo con oggetti appuntiti o taglienti.
- Non coprire il dispositivo quando è acceso. Non utilizzare mai il dispositivo sotto coperte o cuscini. Pericolo di incendio, di elettrocuzione e di lesioni.
- **Assicurarsi che dita o altre parti del corpo non si trovino mai tra l'alloggiamento per testine massaggianti e le testine massaggianti, nonché direttamente sulla testina massaggiante al momento dell'accensione. Pericolo di lesioni!**
- Non immergere il dispositivo in acqua o in altri liquidi.
- Se tuttavia dovesse entrare del liquido nel dispositivo, è necessario spegnerlo immediatamente e scollegare l'alimentazione elettrica, se era collegata. Attendere che il dispositivo sia completamente asciutto.
- Dopo l'uso spegnere sempre il dispositivo.
- Non bloccare mai le fessure di ventilazione del dispositivo.
- Il dispositivo supporta riscaldamento e raffreddamento. Le persone poco sensibili al caldo e/o al freddo devono quindi prestare molta attenzione all'uso del prodotto o consultare il proprio medico prima dell'uso.

Manutenzione e pulizia
- Il dispositivo non richiede manutenzione. L'utilizzatore può eseguire solo la pulizia del dispositivo. In caso di anomalie o di guasti non riparare direttamente il dispositivo, poiché in questo modo decade ogni diritto di garanzia. Consultare il proprio rivenditore e fare eseguire i lavori di riparazione solo dai centri di assistenza autorizzati per evitare qualsiasi tipo di rischio.
- Utilizzare sul dispositivo esclusivamente gli accessori forniti e previsti dal produttore.
- La pulizia e la manutenzione da parte dell'utilizzatore non devono essere eseguite da bambini senza la supervisione di un adulto.

Utilizzo conforme alla destinazione d'uso
Il dispositivo serve a eseguire in autonomia massaggi termici in diversi punti del corpo come la muscolatura di spalle, polpacci, glutei o del petto per riattivare i muscoli, per favorire la rigenerazione muscolare e per stimolare la circolazione. Il dispositivo non è stato destinato all'uso medico-terapeutico. Non è idoneo all'utilizzo in cliniche, sale massaggi, centri benessere, ecc. Il massaggiatore non è un dispositivo medico e non è adatto a essere utilizzato per il trattamento del dolore. In caso di dubbio consultare il medico prima dell'uso.

Dispositivo ed elementi di comando
❶ Testina massaggiante a caldo e a freddo - adatta per massaggi rilassanti e di bellezza
❷ Testina rotonda: adatta a grandi gruppi muscolari
❸ Testina a sfera - adatta per i tessuti profondi
❹ Testina a forma di U - adatta per la muscolatura nella zona della colonna vertebrale
❺ Porta C USB (connettore di ricarica)
❻ Impugnatura
❼ Tasto calore
❽ Tasto del freddo
❾ Display multifunzione
❿ Tasto accensione/spegnimento, aumentare la velocità di vibrazione
⓫ Ridurre la velocità di vibrazione

Contenuto della fornitura
Controllare innanzitutto se l'apparecchio è completo e se presenta eventuali danneggiamenti. In caso di dubbio, non utilizzare l'apparecchio e rivolgersi al proprio centro assistenza.
- 1 Massage Gun **MG-50E ecomed**
- 4 testine massaggianti
- 1 cavo di ricarica, USB-C
- 1 valigetta di custodia
- 1 breve guida

Gli imballaggi sono riutilizzabili o possono essere riciclati nel circuito delle materie prime. Si prega di smaltire il materiale di imballaggio non più necessario secondo le disposizioni vigenti. Se all'apertura dell'imballaggio si riscontrano danni dovuti al trasporto, mettersi in contatto tempestivamente con il proprio rivenditore.

Utilizzo del dispositivo - *ricarica della batteria*
1. Utilizzare un adattatore di rete da 5V con una corrente in uscita di 2A. Collegare il cavo di ricarica USB in dotazione con l'adattatore e la porta C USB ❺ del dispositivo.
2. I LED dello stato di carica sul display ❾ indicano il processo di carica. Quando la batteria è completamente carica, i LED restano accesi. Il dispositivo non può essere utilizzato durante il processo di carica. Caricare per ca. 4 ore la batteria alla prima carica. La batteria può essere ricaricata in qualsiasi momento. Con batteria completamente carica è possibile utilizzare il dispositivo per max. 3 ore (in base al livello selezionato e alla pressione esercitata).
3. Con una carica residua inferiore ai 20% è necessario ricaricare la batteria il prima possibile.

Utilizzo

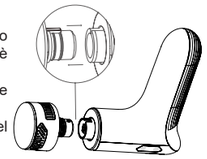

- Fissare saldamente una delle testine massaggianti nell'alloggiamento del dispositivo. Per poter applicare la funzione caldo/freddo, è necessario utilizzare la testina massaggiante ❶.
- Premere e tenere premuto il tasto ❿ per ca. 2 secondi per accendere o spegnere il dispositivo.
- Premendo brevemente "+" ❿ o "-" ⓫ si modifica l'intensità del massaggio (livello 1 fino a 10). Il livello viene indicato sul display ❾.

Funzione caldo/freddo (utilizzabile SOLO CON TESTINA MASSAGGIANTE ❶!)
- Premendo brevemente sui tasti ❼ e ❽ è possibile aggiungere alla vibrazione anche calore o freddo. Sono previste 3 intensità Hot (caldo) e Cold (freddo) (Hot: 35°C/40°C/45°C - Cold: 20°C/15°C/10°C) che vengono indicati sul display ❾.
- Il calore favorisce l'effetto rilassante e antidolorifico dilatando i vasi sanguigni e intensificando la circolazione sanguigna.
- Il freddo provoca la costrizione dei vasi sanguigni e la contrazione della pelle. In breve tempo le rughe sono meno visibili e si inibiscono i processi infiammatori.

Il dispositivo si spegne automaticamente dopo circa 10 minuti, a meno che non venga spento manualmente in precedenza.

Risoluzione dei problemi
• Il dispositivo non si accende o non si carica
Utilizzare il dispositivo in ambienti con temperatura di esercizio adeguata (da 0 a 40°C). In caso contrario potrebbero verificarsi disturbi funzionali. Se il dispositivo è rimasto lontano dall'ambiente consentito, portarlo nell'ambiente corretto per circa 2 ore senza utilizzarlo ulteriormente e iniziare un nuovo tentativo di carica o accensione.
Controllare che la batteria sia sufficientemente carica prima di riaccendere il dispositivo.

• Il dispositivo non funziona del tutto oppure non normalmente, livello della batteria a 0
Caricare sempre tempestivamente la batteria (a ca. 20% di carica residua). In caso contrario il sistema elettronico può far scattare l'arresto di protezione.

• La testina massaggiante si stacca
Controllare se la testina è stata inserita correttamente, vedi capitolo "*Utilizzo*". È possibile che sia necessario esercitare un po' di forza - se è fissata correttamente, non si staccherà durante l'utilizzo.

• Improvvisamente il dispositivo si spegne
Dopo 10 minuti lo spegnimento è automatico. Riaccendere il dispositivo se si desidera riutilizzarlo. Tuttavia è possibile che la testina massaggiante sia bloccata. Se non si riesce a riaccendere il dispositivo, rimuovere la testina massaggiante e verificare se la si può fissare correttamente.

Pulizia e manutenzione
- Prima di pulire il dispositivo verificare che sia spento. Lasciar raffreddare completamente il dispositivo.
- Il massaggiatore si pulisce con una spugna leggermente inumidita. Non utilizzare mai spazzole, detergenti aggressivi, benzina, diluenti o alcol. Asciugare il massaggiatore con un morbido panno pulito. Non mettere ad asciugare su un termosifone o sotto il getto di un asciugacapelli.
- Non esporre mai il dispositivo alla luce solare diretta o a temperature superiori ai 40 °C.
- Riutilizzare il dispositivo solo quando è completamente asciutto.
- Conservare il dispositivo e tutti i suoi componenti in luogo sicuro, pulito, fresco e asciutto e ben ventilato. Proteggerlo da cadute e urti.

Dati tecnici
Nome e modello: Massage Gun **MG-50E ecomed**
Alimentazione elettrica: batteria agli ioni di litio 7,4V, 2200mAh
Ingresso: 5V⎓ 2,0A
Tempo di carica: < 3,5 ore
Velocità: l'intensità di vibrazione dipende dalla testina massaggiante utilizzata:

Livello	Frequenza di vibrazione Testina massaggiante ❶ [1/min]	Frequenza di vibrazione Testina massaggiante ❷❸❹ [1/min]
1	1100	1200
2	1200	1400
3	1350	1600
4	1500	1800
5	1650	2000
6	1800	2200
7	1950	2400
8	2100	2600
9	2250	2800
10	2400	3000

Spegnimento automatico: dopo ca. 10 minuti
Dimensioni: ca. 150 × 50 × 160 mm
Peso: ca. 487 g (compresa testina massaggiante a caldo e a freddo)
Condizioni di conservazione: in un luogo pulito e asciutto
Codice articolo: 23806
Codice EAN: 40 15588 23806 2

Smaltimento
Questo apparecchio non può essere smaltito con i rifiuti domestici. Ciascun consumatore è tenuto a conferire tutti i dispositivi elettrici o elettronici, indipendentemente dal fatto che contengano o meno sostanze nocive, presso un punto di raccolta della propria città o presso il rivenditore locale, affinché essi possano essere destinati a uno smaltimento rispettoso dell'ambiente. Per lo smaltimento rivolgersi alle autorità del proprio comune o al proprio rivenditore.

Condizioni di garanzia e riparazione
I diritti di garanzia sanciti dalla legge non sono limitati dalla nostra garanzia indicata di seguito. In caso di richieste di garanzia, rivolgersi al proprio negozio specializzato o direttamente al centro assistenza. Qualora sia necessario rispedire indietro il dispositivo, indicare il guasto e allegare una copia della ricevuta di acquisto.
Si applicano le seguenti condizioni di garanzia:
1. I prodotti **ecomed** sono garantiti per 2 anni dalla data di acquisto. In caso di richieste di garanzia, la data di acquisto va dimostrata dalla ricevuta di acquisto o dalla fattura.
2. I vizi derivanti da difetti dei materiali o di produzione vengono eliminati gratuitamente nell'arco del periodo di garanzia.
3. L'intervento in garanzia non prolunga la durata della garanzia, né per l'apparecchio né per i componenti sostituiti.
4. Sono esclusi dalla garanzia:
   a. Tutti i danni derivati da uso improprio, per es. per mancato rispetto delle istruzioni per l'uso.
   b. Danni da attribuirsi a riparazione o a interventi da parte dell'acquirente o di terzi non autorizzati.
   c. Danni da trasporto nel tragitto dal fabbricante al consumatore o nella fase di spedizione al centro di assistenza.
   d. Ricambi soggetti a normale usura.
5. È esclusa la responsabilità per danni conseguenti diretti o indiretti causati dall'apparecchio se il danno all'apparecchio viene riconosciuto come contemplato dalla garanzia.

medisana GmbH, Carl-Schurz-Str. 2, 41460 NEUSS, Germania

Nell'intento di migliorare continuamente i nostri prodotti ci riserviamo di apportare modifiche tecniche e di configurazione.

Le istruzioni per l'uso complete sono disponibili e scaricabili dal sito https://docs.medisana.com/23806 .

Le informazioni sul servizio sono disponibili qui: www.medisana.com/servicepartners

ecomed by medisana

PT Manual de instruções
Pistola de massagem MG-50E

Aparelho e elementos de comando

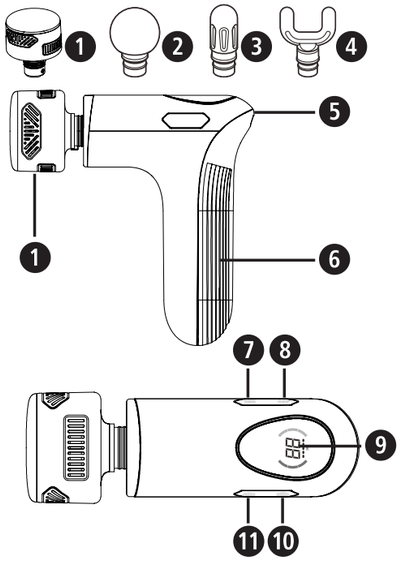

Explicação dos símbolos

IMPORTANTE!
A inobservância destas instruções pode causar ferimentos graves ou danos no aparelho.

AVISO
Estes avisos têm de ser respeitados para evitar possíveis ferimentos do utilizador.

ATENÇÃO
Estas indicações têm de ser respeitadas para evitar possíveis danos no aparelho.

NOTA
Estas notas fornecem informações adicionais úteis relativas à instalação ou ao funcionamento.

Utilize o massajador apenas em espaços fechados!

Não use o aparelho de massagem em espaços húmidos (por exemplo, durante o banho ou duche).

LOT Número de lote

Fabricante

Símbolos de reciclagem / códigos: Estes servem para dar informações sobre o material e a sua correta utilização e reciclagem.

AVISO
Tenha atenção para que a película da embalagem não esteja ao alcance das crianças! Existe perigo de asfixia!

CE

PT Indicações de segurança

Antes de utilizar o aparelho, leia atentamente o manual de instruções, em especial as indicações de segurança, e guarde o manual de instruções para uso posterior. Ao entregar o aparelho a terceiros, entregue também obrigatoriamente o presente manual de instruções.

- Utilize o aparelho apenas para o fim previsto, tal como indicado no manual de instruções. Em caso de utilização indevida, perde o direito à garantia.
- Este aparelho não se destina ao uso comercial ou médico.

Relativamente à alimentação elétrica
- Carregue a bateria do aparelho apenas com o cabo de carregamento USB fornecido. Nunca deixe o aparelho sem supervisão quando estiver ligado à rede elétrica (para carregamento) ou em funcionamento.
- Nunca carregue o aparelho num ambiente inflamável (por exemplo, com objetos inflamáveis, gasolina, gases inflamáveis, tintas, etc.)
- Ligue o aparelho de carregamento apenas de modo que permita o livre acesso ao cabo e ao conector de alimentação.
- As baterias incorporadas não se destinam a ser substituídas ou removidas pelo utilizador final. Se houver algum problema com o fornecimento de energia, contacte o serviço de apoio ao cliente.
- Este aparelho só pode ser alimentado com uma tensão extrema inferior de segurança (SELV), de acordo com a marcação no aparelho.
- Para desligar o aparelho da rede elétrica, retire sempre a ficha da tomada. Não puxe o cabo!

Para pessoas com necessidades especiais
- Se tiver alguma dúvida ou problema de saúde, consulte o seu médico antes da utilização.
- A utilização do aparelho é proibida caso sofra de uma ou mais das seguintes doenças ou condições: distúrbios circulatórios, varizes, aneurismas, feridas abertas, doenças cardíacas, contusões, fissuras cutâneas, cancro, flebite ou trombose.
- Não utilize o aparelho caso esteja grávida. É necessário ter especial atenção quando o aparelho é utilizado em, por ou na proximidade de crianças, pessoas doentes ou vulneráveis.
- Consulte sempre o seu médico antes da utilização, se estiver a tomar anticoagulantes, a usar um pacemaker ou desfibrilador, ou se tiver sido submetido a cirurgia interna, para avaliar possíveis riscos de utilização do aparelho.
- Se sentir dores ou desconforto durante a massagem, interrompa a utilização do aparelho e consulte o seu médico.
- Em caso de dor inexplicável, se estiver sob tratamento médico e/ou usar aparelhos médicos, consulte o seu médico antes de utilizar o aparelho de massagem.
- Não utilize este aparelho em substituição ou como complemento de tratamentos médicos. As doenças e sintomas crónicos poderão ainda piorar.
- Mantenha o aparelho fora do alcance de crianças com menos de 16 anos.
- Este aparelho pode ser utilizado por crianças com 8 ou mais anos de idade e por pessoas com capacidades físicas, sensoriais ou mentais reduzidas ou com falta de experiência e conhecimentos, se supervisionadas ou tendo sido instruídas sobre a utilização segura do aparelho e se perceberem os perigos associados à utilizado do mesmo.
- As crianças não podem brincar com o aparelho.

Antes da utilização do aparelho
- Antes de qualquer utilização, verifique cuidadosamente se o aparelho de massagem apresenta danos. Não deve colocar um aparelho com defeito em funcionamento.
- Não utilize o aparelho se este apresentar danos visíveis, se não funcionar corretamente, se tiver caído ou estiver molhado. Para evitar perigos, envie o aparelho para o centro de assistência para ser reparado.

Relativamente à utilização do aparelho
- Não utilize o aparelho enquanto estiver a dormir ou deitado na cama.
- Não utilize o aparelho antes de ir dormir. A massagem tem um efeito estimulante.
- Nunca utilize o aparelho ao conduzir um veículo ou ao operar uma máquina.
- Uma utilização demasiado longa/demasiado frequente pode resultar num sobreaquecimento. Deixe sempre o aparelho arrefecer antes de voltar a utilizá-lo.
- Nunca coloque nem utilize o aparelho diretamente ao lado de um aquecedor elétrico ou de outras fontes de calor.
- Não utilize o aparelho em partes sensíveis do corpo, tais como a cabeça, o rosto, a coluna, nas canelas, costas dos pés ou das mãos, etc.
- Evite o contacto do aparelho com objetos pontiagudos ou afiados.
- Para evitar danos na pele, não massaje diretamente a superfície da pele com este aparelho. Cubra o acessório de massagem com uma peça de vestuário ou uma toalha, devendo estas estar limpas e secas. Deve ser pressionado e movimentado suavemente. O tempo de massagem na mesma zona não deve exceder 60 segundos.
- Não cubra o aparelho quando este estiver ligado. Nunca utilize o aparelho por baixo de cobertas ou almofadas. Existe o perigo de incêndio, choque elétrico e ferimentos.
- **Quando ligar o aparelho, certifique-se de que não se encontram dedos ou outras partes do corpo entre o suporte para as cabeças de massagem e as cabeças de massagem, ou diretamente sobre a cabeça de massagem. Perigo de ferimentos!**
- Não mergulhe o aparelho em água ou outros líquidos.
- No entanto, se entrar líquido no aparelho, desligue-o imediatamente e desligue a fonte de alimentação, se esta estiver ligada. Espere até que o aparelho esteja completamente seco.
- Desligue sempre o aparelho após o uso.
- Nunca bloqueie as aberturas de ventilação do aparelho.
- O aparelho emite calor e frio. As pessoas insensíveis ao calor e/ou ao frio devem, por conseguinte, ter muito cuidado ao utilizar o produto ou consultar o seu médico antes de o utilizar.

Relativamente à manutenção e limpeza
- O aparelho não requer manutenção. O utilizador só pode realizar trabalhos de limpeza no aparelho. Em caso de avarias ou danos, não repare o aparelho por iniciativa própria, uma vez que isto implicará a perda de todos os direitos de garantia. Consulte o seu revendedor especializado e confie as reparações apenas a centros de assistência autorizados, evitando assim situações de perigo.
- Utilize apenas os acessórios previstos para o aparelho e fornecidos pelo fabricante.
- A limpeza e a manutenção que diz respeito ao utilizador não podem ser realizadas por crianças sem supervisão.

Utilização correta
O aparelho deve ser utilizado para automassagem térmica em várias partes do corpo, tais como o ombro, os gémeos, as nádegas ou músculos do peito, para ativar os músculos e promover a regeneração muscular e estimular a circulação sanguínea. O aparelho não se destina a uma aplicação médico-terapêutica. Não é adequado para clínicas, centros de massagens, centros de bem-estar, etc. O aparelho de massagem não é um aparelho médico e não se destina ao tratamento da dor. Em caso de dúvida ou incerteza, consulte o seu médico antes de utilizar o aparelho.

Aparelho e elementos de comando
❶ Cabeça de massagem de calor e frio: adequada para massagem de relaxamento e estética
❷ Cabeça redonda: adequada para grupos musculares grandes
❸ Cabeça cónica: adequada para massagem dos tecidos profundos
❹ Cabeça em U: adequada para a musculatura na zona da coluna vertebral
❺ Porta USB-C (tomada de carregamento)
❻ Pega
❼ Botão de calor
❽ Botão de frio
❾ Ecrã multifunções
❿ Botão de ligar/desligar, aumentar a velocidade de vibração
⓫ Diminuir a velocidade de vibração

Volume de fornecimento
Verifique, em primeiro lugar, se o aparelho está completo e se não apresenta nenhum dano. Em caso de dúvida, não coloque o aparelho em funcionamento e contacte o seu distribuidor ou o seu centro de assistência.
- 1 pistola de massagem **ecomed MG-50E**
- 1 cabo de carregamento USB-C
- 1 estojo de armazenamento
- 4 cabeças de massagem
- 1 guia de consulta rápida

As embalagens são reutilizáveis ou podem ser recicladas. Elimine corretamente o material de embalagem que já não for necessário. Caso detete danos provocados pelo transporte ao retirar o aparelho da embalagem, entre imediatamente em contacto com o seu revendedor.

Utilizar o aparelho – *Carregar a bateria*
1. Utilize um adaptador de rede de 5 V com uma corrente de saída de 2 A. Ligue o cabo de carregamento fornecido ao adaptador e à porta USB-C ❺ do aparelho.
2. Os LED do estado de carga no ecrã ❾ mostram o processo de carregamento. Quando a bateria estiver totalmente carregada, os LED ficam todos acesos. O aparelho não pode ser utilizado durante o processo de carregamento. No primeiro processo de carregamento, carregue a bateria durante cerca de 4 horas. Pode recarregar a bateria em qualquer momento. Com uma bateria totalmente carregada, o aparelho pode ser utilizado até 3 horas (dependendo do nível selecionado e da pressão exercida).
3. Se a carga restante for inferior a 20%, a bateria deve ser recarregada o mais rapidamente possível.

Utilização
- Encaixe firmemente uma das cabeças de massagem no suporte do aparelho. Para a função de calor/frio, tem de utilizar a cabeça de massagem ❶.
- Prima o botão ❿ durante cerca de 2 segundos para ligar ou desligar o aparelho.
- Prima brevemente o botão «+» ❿ ou «-» ⓫ para alterar a intensidade de massagem (nível 1 a 10). O nível é indicado no ecrã ❾.

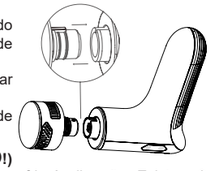

Função de calor/frio (APENAS COM A CABEÇA DE MASSAGEM ❶!)
- Pode premir brevemente os botões ❼ e ❽ para adicionar calor ou frio à vibração. Existem 3 intensidades de calor e frio (calor: 35 °C/40 °C/45 °C; frio: 20 °C/15 °C/10 °C), que são apresentadas no ecrã ❾.
- O calor promove um efeito relaxante e o alívio da dor, dilatando os vasos sanguíneos e reforçando a circulação sanguínea.
- O frio provoca a contração dos vasos sanguíneos e da pele. As rugas tornam-se rapidamente menos visíveis e os processos inflamatórios são inibidos.

O aparelho desliga-se automaticamente após cerca de 10 minutos, exceto se for desligado manualmente antes.

Resolução de problemas
• **O aparelho não liga ou não carrega**
Utilize o aparelho apenas em locais com uma temperatura operacional adequada (0 a 40 °C). Caso contrário, o aparelho pode não funcionar corretamente. Se o aparelho tiver estado num ambiente não permitido, coloque-o no ambiente permitido durante cerca de 2 horas sem o utilizar. Depois, volte a tentar ligá-lo ou carregá-lo.
Antes de ligar novamente o aparelho, verifique também se a bateria está suficientemente carregada.

• **O aparelho não funciona ou funciona mal; bateria a 0**
Carregue sempre a bateria atempadamente (com cerca de 20% de carga restante). Caso contrário, o sistema eletrónico pode desligar o aparelho como medida de proteção.

• **A cabeça de massagem cai**
Verifique se a cabeça foi encaixada corretamente (consulte o capítulo «*Utilização*»). Poderá ser necessário exercer algum força. Se a cabeça estiver fixada corretamente, não se solta durante a utilização.

• **O aparelho desliga-se de repente**
O aparelho desliga-se automaticamente após 10 minutos. Se quiser continuar a utilizar o aparelho, deve voltar a ligá-lo. No entanto, também é possível que a cabeça de massagem esteja bloqueada. Se não for possível voltar a ligar o aparelho, retire a cabeça de massagem e verifique se consegue encaixá-la corretamente.

Limpeza e conservação
- Antes de limpar o aparelho, certifique-se de que este está desligado. Deixe o aparelho arrefecer.
- Limpe o aparelho de massagem apenas com uma esponja ligeiramente humedecida. Nunca utilize escovas, produtos de limpeza agressivos, benzina, diluentes ou álcool. Seque o aparelho de massagem com um pano limpo e macio. Não o seque sobre um aquecedor ou com um secador de cabelo.
- Nunca exponha o aparelho à luz solar direta ou a temperaturas acima de 40 °C.
- Só volte a usar o aparelho quando este estiver completamente seco.
- Armazene o aparelho e todas as peças num local seguro, limpo, fresco, seco e bem ventilado. Proteja-o contra quedas e choques.

Dados técnicos
Nome e modelo: Pistola de massagem **ecomed MG-50E**
Alimentação elétrica: Bateria de iões de lítio 7,4 V, 2200 mAh
Entrada: 5 V⎓ 2 A
Tempo de carregamento: < 3,5 horas
Velocidade: A intensidade da vibração depende da cabeça de massagem utilizada

Nível	Frequência de vibração Cabeça de massagem ❶ [1/min]	Frequência de vibração Cabeça de massagem ❷❸❹ [1/min]
1	1100	1200
2	1200	1400
3	1350	1600
4	1500	1800
5	1650	2000
6	1800	2200
7	1950	2400
8	2100	2600
9	2250	2800
10	2400	3000

Desconexão automática: Após aprox. 10 minutos
Dimensões: Aprox. 150 × 50 × 160 mm
Peso: Aprox. 487 g (incl. cabeça de massagem de calor e frio)
Condições de armazenamento: limpo e seco
N.º de artigo: 23806
Número EAN: 40 15588 23806 2

Eliminação
Este aparelho não pode ser eliminado em conjunto com o lixo doméstico. Todos os consumidores têm a obrigação de entregar os aparelhos elétricos ou eletrónicos, independentemente se contêm substâncias nocivas ou não, num ponto de recolha municipal ou do comércio, para que possam seguir para uma eliminação ecologicamente correta. Retire a pilha antes de eliminar o aparelho. Nunca elimine pilhas usadas juntamente com o lixo doméstico, mas sim com resíduos perigosos ou num ponto de recolha de pilhas e baterias em comércios especializados. Para informações adicionais sobre a eliminação, contacte as autoridades locais ou o seu revendedor.

Condições de garantia e reparação
Os seus direitos legais da garantia não são limitados pela nossa garantia que se segue. Para acionar a garantia, contacte a sua loja da especialidade ou diretamente o centro de assistência. Caso tenha de enviar o aparelho, indique o defeito e junte uma cópia do recibo de compra.
Aplicam-se as seguintes condições de garantia:
1. Os produtos da **ecomed** têm uma garantia de 2 anos após a data de compra. Em caso de acionamento da garantia, a data de aquisição deve ser comprovada através do recibo de compra ou da fatura.
2. Os defeitos resultantes de erros de material ou de fabrico serão solucionados gratuitamente dentro do prazo de garantia.
3. O serviço de garantia não prolonga o período de garantia do equipamento ou de qualquer peça sobressalente.
4. A garantia exclui:
   a. Qualquer dano causado pelo manuseio inadequado, por exemplo, surgidos devido ao não cumprimento do manual de instruções.
   b. Danos resultantes de reparações ou intervenções do comprador ou de terceiros não autorizados.
   c. Danos resultantes do transporte, que ocorram no percurso entre o fabricante e o consumidor ou no envio para o centro de assistência.
   d. Peças sobressalentes sujeitas a um desgaste normal.
5. Exclui-se a responsabilidade por danos provocados direta ou indiretamente pelo aparelho, mesmo se o dano for reconhecido como uma reclamação de garantia.

medisana GmbH, Carl-Schurz-Str. 2, 41460 NEUSS, Alemanha

Em consequência de aperfeiçoamentos constantes do produto, reservamo-nos o direito de proceder a alterações técnicas e de design.

Pode consultar a respetiva versão atualizada deste manual de instruções em https://docs.medisana.com/23806 .

Pode encontrar informações sobre o serviço aqui: www.medisana.com/servicepartners

ecomed by medisana

GR Οδηγίες χρήσης Πιστόλι Μασάζ MG-50E

Συσκευή και στοιχεία χειρισμού

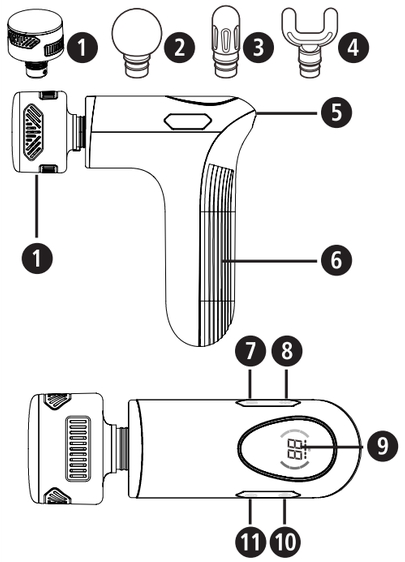

Επεξήγηση συμβόλων

ΣΗΜΑΝΤΙΚΟ
Η μη τήρηση αυτών των οδηγιών μπορεί να έχει ως επακόλουθο την πρόκληση σοβαρών σωματικών βλαβών ή ζημιάς στη συσκευή.

ΠΡΟΕΙΔΟΠΟΙΗΣΗ
Αυτές οι προειδοποιητικές υποδείξεις πρέπει να τηρούνται υποχρεωτικά, προς αποφυγή πιθανού τραυματισμού του χρήστη.

ΠΡΟΣΟΧΗ
Αυτές οι υποδείξεις πρέπει να τηρούνται, προς αποφυγή πιθανής πρόκλησης ζημιών στη συσκευή.

ΥΠΟΔΕΙΞΗ
Αυτές οι υποδείξεις σάς παρέχουν χρήσιμες πρόσθετες πληροφορίες σχετικά με την εγκατάσταση ή τη λειτουργία.

Χρησιμοποιείτε τη συσκευή μασάζ μόνο σε κλειστούς χώρους!

Μη χρησιμοποιείτε τη συσκευή μασάζ σε χώρους με υγρασία (π.χ. στο μπάνιο ή στο ντους).

LOT Αριθμός παρτίδας

Κατασκευαστής

Σύμβολα ανακύκλωσης/κωδικοί: Αποσκοπούν στην ενημέρωση σχετικά με το εκάστοτε υλικό, την ορθή χρήση και ανακύκλωσή του.

04 LDPE 20 PAP

ΠΡΟΕΙΔΟΠΟΙΗΣΗ
Φροντίστε, ώστε οι μεμβράνες συσκευασίας να μην καταλήξουν στα χέρια των παιδιών! Υφίσταται κίνδυνος ασφυξίας!

CE

GR Υποδείξεις ασφαλείας

Διαβάστε προσεκτικά τις οδηγίες χρήσης, ιδίως τις υποδείξεις ασφαλείας, πριν χρησιμοποιήσετε τη συσκευή, και φυλάξτε τις οδηγίες χρήσης για μελλοντική αναφορά. Παραδώστε οπωσδήποτε αυτές τις οδηγίες χρήσης μαζί με τη συσκευή, εάν την παραχωρήσετε σε τρίτους.

- Χρησιμοποιήστε τη συσκευή μόνο σύμφωνα με την προβλεπόμενη χρήση, όπως περιγράφεται στις οδηγίες χρήσης. Σε περίπτωση μη ενδεδειγμένης χρήσης η εγγύηση παύει να ισχύει.
- Η συσκευή δεν προορίζεται για επαγγελματική χρήση ή για χρήση στον ιατρικό τομέα.

Σχετικά με την παροχή ρεύματος
- Φορτίστε την μπαταρία της συσκευής μόνο με το παρεχόμενο καλώδιο φόρτισης USB. Ποτέ μην αφήνετε τη συσκευή χωρίς επίβλεψη, όταν είναι συνδεδεμένη στο ρεύμα (για φόρτιση) ή βρίσκεται σε λειτουργία.
- Μη φορτίζετε ποτέ τη συσκευή σε εύφλεκτο περιβάλλον (π.χ. εύφλεκτα αντικείμενα, βενζίνη, εύφλεκτα αέρια, χρώματα, κ.λπ.)
- Συνδέστε τη συσκευή για φόρτιση μόνο κατά τρόπο, ώστε να διασφαλίζεται η ελεύθερη πρόσβαση στο καλώδιο και το βύσμα.
- Οι ενσωματωμένες μπαταρίες δεν προορίζονται για τέτοιον αντικατάσταση ή αφαίρεση από τον τελικό χρήστη. Εάν παρουσιαστούν προβλήματα με την τροφοδοσία ρεύματος, απευθυνθείτε στο τμήμα υποστήριξης πελατών.
- Αυτή η συσκευή θα πρέπει να τροφοδοτείται μόνο με χαμηλή τάση ασφαλείας (SELV) σύμφωνα με την επισήμανση στη συσκευή.
- Για να αποσυνδέσετε τη συσκευή από την παροχή ρεύματος, αφαιρείτε πάντα το βύσμα από την πρίζα. Μην τραβάτε το καλώδιο!

Σχετικά με άτομα με ιδιαιτερότητες
- Εάν αντιμετωπίζετε προβλήματα υγείας, συμβουλευθείτε τον ιατρό σας πριν χρησιμοποιήσετε τη συσκευή.
- Δεν επιτρέπεται να χρησιμοποιήσετε τη συσκευή εάν υποφέρετε από μία ή περισσότερες από τις ακόλουθες παθήσεις ή/και ενοχλήσεις: Διαταραχές του κυκλοφορικού, κιρσούς, ανευρύσματα, ανοιχτές πληγές, καρδιακές παθήσεις, μώλωπες, σκασίματα του δέρματος, καρκίνος, φλεβίτιδα ή θρόμβωση.
- Μη χρησιμοποιείτε τη συσκευή εάν κυοφορείτε. Ιδιαίτερη προσοχή απαιτείται εάν η συσκευή χρησιμοποιείται σε, από ή κοντά σε παιδιά, ασθενείς ή ανήμπορα άτομα.
- Εάν λαμβάνετε αντιπηκτικά, έχετε βηματοδότη ή απινιδωτή, ή έχετε υποβληθεί σε εσωτερική χειρουργική επέμβαση, συμβουλευτείτε τον ιατρό σας πριν από τη χρήση, για να αξιολογήσετε τους πιθανούς κινδύνους από τη χρήση της συσκευής.
- Εάν αισθανθείτε πόνους ή δυσάρεστα κατά το μασάζ, διακόψτε τη χρήση και συμβουλευθείτε σχετικά τον ιατρό σας.
- Εάν έχετε ανεξήγητο πόνο, βρίσκεστε υπό ιατρική θεραπεία και/ή χρησιμοποιείτε ιατρικές συσκευές, συμβουλευτείτε τον ιατρό σας πριν χρησιμοποιήσετε τη συσκευή μασάζ.
- Μη χρησιμοποιείτε αυτήν τη συσκευή για υποστήριξη ή αντικατάσταση άλλων ιατρικών εφαρμογών. Οι χρόνιες παθήσεις και τα συμπτώματα μπορεί να επιδεινωθούν.
- Κρατήστε τη συσκευή μακριά από παιδιά κάτω των 16 ετών.
- Η συσκευή αυτή μπορεί να χρησιμοποιείται από παιδιά 8 ετών και άνω, καθώς και από άτομα με μειωμένες σωματικές, αισθητηριακές ή διανοητικές ικανότητες ή ελλιπή εμπειρία και γνώσεις, εφόσον επιβλέπονται ή έχουν ενημερωθεί σχετικά με τον ασφαλή τρόπο χρήσης της συσκευής και τους κινδύνους που ενέχει η χρήση της.
- Τα παιδιά δεν επιτρέπεται να παίζουν με τη συσκευή.

Πριν τη λειτουργία της συσκευής
- Πριν από κάθε χρήση, ελέγχετε προσεκτικά τη συσκευή μασάζ για τυχόν ζημιές. Δεν επιτρέπεται να θέτετε τη συσκευή σε λειτουργία εάν παρουσιάζει βλάβη.
- Μη χρησιμοποιείτε τη συσκευή εάν υπάρχουν εμφανείς ζημιές στη συσκευή, εάν δεν λειτουργεί απρόσκοπτα ή έχει υποστεί πτώση ή έχει βραχεί. Προς αποφυγή κινδύνων, στείλτε τη συσκευή για επισκευή στο τμήμα τεχνικής υποστήριξης (σέρβις).

Κατά τη λειτουργία της συσκευής
- Μη χρησιμοποιείτε τη συσκευή όταν κοιμάστε ή είστε ξαπλωμένος/η στο κρεβάτι.
- Μη χρησιμοποιείτε τη συσκευή πριν αποκοιμηθείτε. Το μασάζ έχει διεγερτική επίδραση.
- Ποτέ μη χρησιμοποιείτε τη συσκευή όταν οδηγείτε ένα όχημα ή χειρίζεστε ένα μηχάνημα.
- Η χρήση για πάρα πολύ ώρα μπορεί να προκαλέσει υπερθέρμανση. Να αφήνετε πάντα τη συσκευή να κρυώσει πρώτα, πριν τη χρησιμοποιήσετε ξανά.
- Ποτέ μην τοποθετείτε και χρησιμοποιείτε τη συσκευή ακριβώς δίπλα σε μια ηλεκτρική θερμάστρα ή άλλες πηγές θερμότητας.
- Μη χρησιμοποιείτε τη συσκευή σε ευαίσθητα μέρη του σώματος, όπως: π.χ. σε κεφάλι, πρόσωπο, σπονδυλική στήλη, κνήμη, πίσω μέρος του πέλματος ή του χεριού κ.λπ.
- Αυτή η συσκευή δεν πρέπει να χρησιμοποιείται για μασάζ σε απευθείας επαφή με την επιδερμίδα, ώστε να αποφευχθεί η πρόκληση βλαβών στο δέρμα. Το εξάρτημα μασάζ θα πρέπει να καλύπτεται με ένα καθαρό και στεγνό πανί. Πρέπει να μετακινείται ήπια, ασκώντας ελαφρά πίεση. Η διάρκεια του μασάζ στο ίδιο σημείο δεν θα πρέπει να υπερβαίνει τα 60 δευτερόλεπτα.
- Αποφεύγετε την επαφή της συσκευής με αιχμηρά ή κοφτερά αντικείμενα.
- Μη σκεπάζετε τη συσκευή όταν είναι ενεργοποιημένη. Σε καμία περίπτωση μη χρησιμοποιείτε τη συσκευή κάτω από κουβέρτες ή μαξιλάρια. Αυτό ενέχει κίνδυνο πυρκαγιάς, ηλεκτροπληξίας και τραυματισμού.
- Βεβαιωθείτε ότι κατά την ενεργοποίηση τα δάχτυλα ή άλλα μέρη του σώματος δεν βρίσκονται ποτέ ανάμεσα στην υποδοχή των κεφαλών μασάζ και στις κεφαλές μασάζ, καθώς και απευθείας επάνω στην κεφαλή μασάζ. Κίνδυνος τραυματισμού!
- Μη βυθίζετε τη συσκευή σε νερό ή άλλα υγρά.
- Ωστόσο, σε περίπτωση που εισχωρήσει κάποιο υγρό στη συσκευή, απενεργοποιήστε την αμέσως και αποσυνδέστε την από την παροχή ρεύματος, εάν είναι συνδεδεμένη. Περιμένετε μέχρι η συσκευή να στεγνώσει εντελώς.
- Απενεργοποιείτε πάντα τη συσκευή μετά τη χρήση.
- Μη φράζετε ποτέ τις οπές αερισμού της συσκευής.
- Η συσκευή υποστηρίζει θέρμανση και ψύξη. Επομένως, τα άτομα που δεν είναι ευαίσθητα στη θερμότητα και/ή στο κρύο, θα πρέπει να είναι πολύ προσεκτικά κατά τη χρήση ή να συμβουλεύονται τον ιατρό τους πριν από τη χρήση.

Συντήρηση και καθαρισμός
- Η συσκευή δεν χρειάζεται συντήρηση. Επιτρέπεται να εκτελείτε στη συσκευή μόνο εργασίες καθαρισμού. Στην περίπτωση βλαβών ή φθορών μην επισκευάζετε μόνοι σας τη συσκευή, καθώς αυτό θα επιφέρει την ακύρωση της εγγύησης. Ρωτήστε το κατάστημα αγοράς και αναθέστε την επισκευή μόνο σε εξουσιοδοτημένα κέντρα τεχνικής υποστήριξης προς αποφυγή ενδεχόμενων κινδύνων.
- Χρησιμοποιείτε αποκλειστικά τα εξαρτήματα που προορίζονται για τη συσκευή και παρέχονται από τον κατασκευαστή.
- Ο καθαρισμός και η συντήρηση της συσκευής σε επίπεδο χρήστη δεν επιτρέπεται να εκτελούνται από παιδιά χωρίς επίβλεψη.

Προβλεπόμενη χρήση

Η συσκευή χρησιμοποιείται για θερμικό αυτομασάζ σε διάφορα σημεία του σώματος όπως, π.χ. σε ώμους, γάμπες, γλουτούς ή θωρακικούς μυς, για την ενεργοποίηση των μυών και την ενίσχυση της αναγέννησης των μυών και την τόνωση της κυκλοφορίας του αίματος. Η συσκευή δεν προορίζεται για ιατρικές-θεραπευτικές εφαρμογές. Δεν είναι κατάλληλη για επαγγελματική χρήση σε κλινικές, στούντιο μασάζ, στούντιο ευεξίας κλπ. Η συσκευή μασάζ δεν είναι ιατρική συσκευή και δεν χρησιμεύει στην αντιμετώπιση του πόνου. Εάν έχετε αμφιβολίες ή δεν είστε σίγουροι, ρωτήστε τον ιατρό σας πριν από τη χρήση.

Συσκευή και στοιχεία χειρισμού

❶ Κεφαλή για θερμό και κρύο μασάζ - κατάλληλη για μασάζ χαλάρωσης και ομορφιάς
❷ Στρογγυλή κεφαλή - κατάλληλη για μεγάλες μυϊκές ομάδες
❸ Κωνική κεφαλή - κατάλληλη για μασάζ βαθύτερων ιστών
❹ Κεφαλή σχήματος U - κατάλληλη για τους μύες στην περιοχή της σπονδυλικής στήλης
❺ Θύρα USB-C (θύρα φόρτισης)
❻ Λαβή
❼ Πλήκτρο θερμής λειτουργίας
❽ Πλήκτρο κρύας λειτουργίας
❾ Οθόνη πολλαπλών λειτουργιών
❿ Κουμπί απ-/ενεργοποίησης, αύξηση ταχύτητας δόνησης
⓫ Μείωση ταχύτητας δόνησης

Περιεχόμενα συσκευασίας

Ελέγξτε ότι η συσκευή είναι πλήρης και δεν παρουσιάζει ζημιές. Εάν έχετε αμφιβολίες, μη θέσετε τη συσκευή σε λειτουργία και απευθυνθείτε στο κατάστημα αγοράς ή στο τμήμα τεχνικής υποστήριξης.
Περιεχόμενα συσκευασίας:
- 1 **ecomed** πιστόλι μασάζ **MG-50E**
- 1 καλώδιο φόρτισης, USB-C
- 1 θήκη φύλαξης
- 4 κεφαλές μασάζ
- 1 εγχειρίδιο σύντομων οδηγιών

Οι συσκευασίες είναι ανακυκλώσιμες και μπορούν να παραδίδονται προς ανακύκλωση. Παρακαλούμε να απορρίπτετε τα υλικά συσκευασίας που δεν χρειάζεστε πλέον με τον προβλεπόμενο τρόπο. Εάν κατά την αποσυσκευασία του προϊόντος διαπιστώσετε μια ζημιά που έχει προκληθεί κατά τη μεταφορά, επικοινωνήστε αμέσως με το εμπορικό κατάστημα από το οποίο αγοράσατε το προϊόν.

Χρήση της συσκευής – *Φόρτιση μπαταρίας*

1. Χρησιμοποιήστε έναν φορτιστή 5V με ρεύμα εξόδου 2A. Συνδέστε το παρεχόμενο καλώδιο φόρτισης USB με τον φορτιστή και με τη θύρα USB-C ❺ της συσκευής.
2. Τα LED κατάστασης φόρτισης στην οθόνη ❾ δείχνουν τη διαδικασία φόρτισης. Όταν η μπαταρία είναι πλήρως φορτισμένη, τα LED ανάβουν μόνιμα. Η συσκευή δεν μπορεί να χρησιμοποιηθεί κατά τη διάρκεια της φόρτισης. Κατά τη φόρτιση για πρώτη φορά, φορτίστε την μπαταρία για περίπου 4 ώρες. Μπορείτε να επαναφορτίσετε την μπαταρία ανά πάσα στιγμή. Με μια πλήρως φορτισμένη μπαταρία, η συσκευή μπορεί να χρησιμοποιηθεί για έως και 3 ώρες (ανάλογα με το επιλεγμένο επίπεδο και την ασκούμενη πίεση).
3. Εάν η υπολειπόμενη φόρτιση είναι μικρότερη από 20%, η μπαταρία θα πρέπει να φορτιστεί το συντομότερο δυνατό.

Χειρισμός

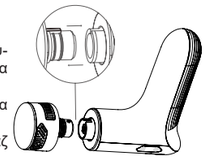

- Εισάγετε μία από τις κεφαλές μασάζ σταθερά στην υποδοχή στη συσκευή. Για να χρησιμοποιήσετε τη λειτουργία θερμού/κρύου, πρέπει να εισάγετε την κεφαλή μασάζ ❶.
- Πατήστε και κρατήστε πατημένο το πλήκτρο ❿ για περ. 2 δευτερόλεπτα για να απ-/ενεργοποιήσετε τη συσκευή.
- Πατώντας σύντομα το «+» ❿ ή «-» ⓫ αλλάζετε την ένταση του μασάζ (επίπεδο 1 έως 10). Το επίπεδο εμφανίζεται στην οθόνη ❾.

Λειτουργία θερμού/κρύου (χρησιμοποιείται ΜΟΝΟ ΜΕ ΤΗΝ ΚΕΦΑΛΗ ΜΑΣΑΖ ❶!)
- Πατώντας σύντομα τα πλήκτρα ❼ και ❽ μπορείτε να προσθέσετε θερμότητα ή κρύο επιπρόσθετα της δόνησης. Υπάρχουν 3 εντάσεις θερμού/κρύου (θερμό: 35°C/40°C/45°C — κρύο: 20°C/15°C/10°C), οι οποίες εμφανίζονται αντίστοιχα στην οθόνη ❾.
- Η ζέστη προάγει τη χαλάρωση και την ανακούφιση του πόνου, διαστέλλοντας τα αιμοφόρα αγγεία και ενισχύοντας την κυκλοφορία του αίματος.
- Το κρύο κάνει τα αιμοφόρα αγγεία να συστέλλονται και το δέρμα να σφίγγει. Οι ρυτίδες γίνονται γρήγορα λιγότερο ορατές και οι φλεγμονώδεις διεργασίες αναστέλλονται.

Μετά από περίπου 10 λεπτά, η συσκευή απενεργοποιείται αυτόματα, εάν δεν έχει απενεργοποιηθεί προηγουμένως χειροκίνητα.

Αντιμετώπιση προβλημάτων
• Η συσκευή δεν μπορεί να ενεργοποιηθεί ή να φορτιστεί
Χρησιμοποιήστε τη συσκευή μόνο σε χώρους με την κατάλληλη θερμοκρασία λειτουργίας (0 έως 40°C). Διαφορετικά, μπορεί να προκύψουν προβλήματα λειτουργίας. Εάν η συσκευή βρισκόταν εκτός του επιτρεπόμενου περιβάλλοντος, αφήστε τη στο σωστό περιβάλλον για περ. 2 ώρες χωρίς άλλη χρήση και δοκιμάστε πάλι να τη φορτίσετε ή να την ενεργοποιήσετε.
Επιπλέον, ελέγξτε εάν η μπαταρία είναι επαρκώς φορτισμένη πριν ενεργοποιήσετε πάλι τη συσκευή.

• Η συσκευή δεν λειτουργεί ή δεν λειτουργεί φυσιολογικά, επίπεδο μπαταρίας στο 0
Φορτίζετε πάντα εγκαίρως την μπαταρία (όταν η υπολειπόμενη φόρτιση είναι περ. 20%). Διαφορετικά, τα ηλεκτρονικά μέρη μπορεί να προκαλέσουν προστατευτική διακοπή της λειτουργίας.

• Η κεφαλή μασάζ πέφτει από τη συσκευή
Ελέγξτε εάν η κεφαλή έχει στερεωθεί σωστά, βλ. κεφάλαιο «*Χειρισμός*». Μπορεί να χρειαστεί να ασκήσετε ορισμένη δύναμη - εάν στερεωθεί σωστά, δεν θα χαλαρώσει κατά τη χρήση.

• Η συσκευή απενεργοποιείται ξαφνικά.
Μετά από περ. 10 λεπτά η συσκευή απενεργοποιείται αυτόματα. Εάν θέλετε να συνεχίσετε να χρησιμοποιείτε τη συσκευή, ενεργοποιήστε την πάλι. Ίσως επίσης να έχει μπλοκάρει η κεφαλή μασάζ. Εάν η συσκευή δεν μπορεί να ενεργοποιηθεί ξανά, αφαιρέστε την κεφαλή μασάζ και ελέγξτε εάν μπορεί να συνδεθεί σωστά.

Καθαρισμός και φροντίδα, αποθήκευση

- Πριν καθαρίσετε τη συσκευή, βεβαιωθείτε ότι η συσκευή είναι απενεργοποιημένη. Αφήστε τη συσκευή να κρυώσει.
- Καθαρίστε τη συσκευή μασάζ μόνο με ένα ελαφρά νοτισμένο σφουγγάρι. Σε καμία περίπτωση μη χρησιμοποιήσετε βούρτσες, διαβρωτικά μέσα καθαρισμού, βενζίνη, διαλυτικό ή οινόπνευμα. Στεγνώστε τη συσκευή μασάζ τρίβοντάς την με ένα καθαρό, μαλακό πανί. Μην τη στεγνώνετε επάνω σε θερμαντικά σώματα ή με πιστολάκι μαλλιών.
- Μην εκθέτετε ποτέ τη συσκευή στο άμεσο ηλιακό φως ή σε θερμοκρασίες άνω των 40°C.
- Χρησιμοποιήστε ξανά τη συσκευή μόνον όταν στεγνώσει εντελώς.
- Αποθηκεύστε τη συσκευή και όλα τα εξαρτήματά της σε ασφαλές, καθαρό, δροσερό και χωρίς υγρασία, καλά αεριζόμενο μέρος. Προφυλάξτε τη συσκευή από πτώσεις και κραδασμούς.

Τεχνικά χαρακτηριστικά

Ονομασία και μοντέλο:	**ecomed** Πιστόλι Μασάζ **MG-50E**
Τροφοδοσία:	Επαναφορτιζόμενη μπαταρία Li-Ion 7,4V, 2200mAh Είσοδος: 5V⎓ 2,0A
Χρόνος φόρτισης:	< 3,5 ώρες
Ταχύτητα:	Η ένταση της δόνησης εξαρτάται από τη χρησιμοποιούμενη κεφαλή
μασάζ:	

Επίπεδο	Συχνότητα δόνησης κεφαλής μασάζ ❶ [1/min]	Συχνότητα δόνησης κεφαλής μασάζ ❷❸❹ [1/min]
1	1100	1200
2	1200	1400
3	1350	1600
4	1500	1800
5	1650	2000
6	1800	2200
7	1950	2400
8	2100	2600
9	2250	2800
10	2400	3000

Αυτόματη απενεργοποίηση:	μετά από περ. 10 λεπτά
Διαστάσεις:	περ. 150 × 50 × 160 mm
Βάρος:	περ. 487 g (συμπερ. της κεφαλής θερμού/κρύου)
Συνθήκες αποθήκευσης:	σε καθαρό και ξηρό μέρος
Κωδικός είδους:	23806
Αριθμός EAN:	40 15588 23806 2

Απόρριψη

Η συγκεκριμένη συσκευή δεν επιτρέπεται να απορρίπτεται στα οικιακά απορρίμματα. Κάθε καταναλωτής οφείλει να παραδίδει όλες τις ηλεκτρικές ή ηλεκτρονικές συσκευές, ανεξάρτητα από το εάν αυτές περιέχουν επιβλαβείς ουσίες στο σημείο συγκέντρωσης της πόλης του ή στα εμπορικά καταστήματα, προκειμένου να προωθούνται προς ανακύκλωση. Αφαιρέστε τις μπαταρίες πριν απορρίψετε τη συσκευή. Οι χρησιμοποιημένες μπαταρίες δεν πρέπει να απορρίπτονται στα οικιακά απορρίμματα αλλά να παραδίδονται στα επικίνδυνα απόβλητα ή σε σημεία συγκέντρωσης μπαταριών σε εξειδικευμένα καταστήματα! Απευθυνθείτε σχετικά με θέματα απόρριψης στην αρμόδια υπηρεσία του δήμου σας ή στα κατάστημα ηλεκτρικών ειδών της επιλογής σας.

Εγγύηση και όροι επισκευών
Τα δικαιώματά σας βάσει της νόμιμης εγγύησης, δεν περιορίζονται από την εγγύηση μας ως κατασκευαστή, όπως αυτή παρατίθεται ακολούθως. Σχετικα με την εγγύηση απευθυνθείτε στο κατάστημα αγοράς ή κατευθείαν στην υπηρεσία συντήρησης. Αν η συσκευή πρέπει να αποσταλεί, αναφέρετε το ελάττωμα και παραθέστε ένα αντίγραφο της απόδειξης αγόρας. Ισχύουν οι παρακάτω όροι εγγύησης:
1. Για προϊόντα της **ecomed** παρέχεται εγγύηση για 2 χρόνια από την ημερομηνία αγοράς. Η ημερομηνία αγοράς αποδεικνύεται σε περίπτωση εγγύησης με την απόδειξη αγοράς ή το τιμολόγιο.
2. Τα ελαττώματα που οφείλονται σε σφάλματα υλικού ή κατασκευής επισκευάζονται δωρεάν εντός του χρονικού διαστήματος που καλύπτει η εγγύηση.
3. Με την παροχή εγγύησης δεν γίνεται παράταση του χρόνου εγγύησης για τη συσκευή ή για τα εξαρτήματα που αλλάχτηκαν.
4. Από την εγγύηση αποκλείονται:
   α. Όι ζημιές που προέκυψαν από λανθασμένη μεταχείριση π.χ. μη τήρηση των οδηγιών χρήσης.
   β. Ζημιές, οι οποίες οφείλονται σε επισκευές ή επεμβάσεις του αγοραστή ή άλλων μη εξουσιοδοτημένων ατόμων.
   γ. Ζημιές κατά τη μεταφορά, οι οποίες προκλήθηκαν κατά τη διαδρομή από τον κατασκευαστή στον καταναλωτή ή κατά την αποστολή στο τμήμα συντήρησης.
   δ. Εξαρτήματα τα οποία υφίστανται κανονική φθορά.
5. Αποκλείεται ευθύνη για έμμεσες ή άμεσες επακόλουθες ζημιές, οι οποίες προκαλούνται από τη συσκευή ακόμα και αν η βλαβή στη συσκευή αναγνωριστεί ως περίπτωση εγγύησης.

medisana GmbH, Carl-Schurz-Str. 2, 41460 NEUSS, Γερμανία

Κατά τη διάρκεια της συνεχούς βελτίωσης του προϊόντος, διατηρούμε το δικαίωμα να πραγματοποιούμε τεχνικές και σχεδιαστικές τροποποιήσεις.

Μπορείτε να βρείτε την εκάστοτε ισχύουσα έκδοση αυτού του εγχειριδίου οδηγιών στη διεύθυνση https://docs.medisana.com/23806 .

Μπορείτε να βρείτε πληροφορίες σχετικά με την υπηρεσία εδώ: www.medisana.com/servicepartners

ecomed® by medisana

FI Käyttöohje
Lihashuoltovasara MG-50E

Laite ja käyttöelementit

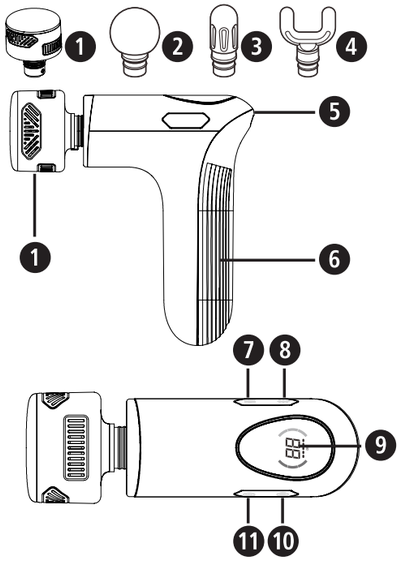

Merkkien selitys

TÄRKEÄÄ
Tämän ohjeen noudattamatta jättäminen voi johtaa vakaviin loukkaantumisiin tai laitevaurioihin.

VAROITUS
Näitä varoituksia tulee noudattaa, jotta vältetään käyttäjän mahdollinen loukkaantuminen.

HUOMIO
Näitä ohjeita on noudatettava, jotta vältetään laitteen mahdolliset vauriot.

OHJE
Nämä ohjeet antavat hyödyllistä lisätietoa asennuksesta tai käytöstä.

Käytä hierontalaitetta vain suljetuissa tiloissa!

Älä käytä hierontalaitetta kosteissa tiloissa (esim. kylvyssä tai suihkussa).

LOT ERÄ-numero

Valmistaja

Kierrätysmerkit/koodit: näiden tarkoituksena on antaa materiaalia ja sen oikeaa käyttöä sekä kierrätystä koskevaa tietoa.

VAROITUS
Varmista, etteivät pakkausmuovit joudu lasten käsiin! Tukehtumisvaara!

CE

FI Turvaohjeet

Lue käyttöohje, erityisesti turvaohjeet, huolellisesti läpi, ennen kuin käytät laitetta, ja säilytä käyttöohje myöhempää käyttöä varten. Jos luovutat laitteen kolmannelle osapuolelle, tämä käyttöohje on ehdottomasti annettava mukana.

- Käytä laitetta vain käyttöohjeessa ilmoitetun käyttötarkoituksen mukaisesti. Takuu raukeaa, jos laitetta käytetään muihin käyttötarkoituksiin.
- Laitetta ei ole tarkoitettu ammattikäyttöön tai lääketieteelliseen käyttöön.

Virransyöttö
- Lataa laitteen akku vain mukana toimitetulla USB-latauskaapelilla. Älä koskaan jätä laitetta ilman valvontaa, kun se on kytkettynä sähköverkkoon (latausta varten) tai toiminnassa.
- Älä koskaan lataa laitetta syttyvässä ympäristössä (esim. palavat esineet, bensiini, syttyvät kaasut ja värit).
- Kytke laite latausta varten vain siten, että pääsy kaapeliin ja virtapistokkeeseen on esteetön.
- Integroituja akkuja ei ole tarkoitettu loppukäyttäjän vaihdettavaksi tai poistettavaksi. Jos sinulla on ongelmia virransyötön kanssa, ota yhteyttä asiakaspalveluun.
- Tätä laitetta saa käyttää vain laitteen merkintää vastaavasti SELV-järjestelmällä.
- Laitteen kytkemiseksi irti verkkovirrasta irrota aina verkkopistoke pistorasiasta. Älä vedä johdosta!

Erityishenkilöt
- Mikäli sinulla on terveyttä koskevia kysymyksiä, keskustele lääkärisi kanssa ennen laitteen käyttöä.
- Et saa käyttää laitetta, jos sinulla on yksi tai useampi seuraavista sairauksista ja/tai vaivoista: verenkiertohäiriöitä, suonikohjuja, aneurysmia, avohaavoja, sydänsairauksia, ruhjevammoja, ihovaurioita, syöpä, laskimotukkotulehdus tai verisuonitukos.
- Älä käytä laitetta, jos olet raskaana. Erityistä varovaisuutta tulee noudattaa etenkin silloin, kun laitetta käytetään lasten, sairaiden tai apua tarvitsevien henkilöiden lähellä tai heidän hoitoonsa.
- Laitteen käytön aiheuttamien mahdollisten riskien arvioimiseksi keskustele aina lääkärin kanssa ennen laitteen käyttöä, jos käytät verenohennuslääkkeitä tai sinulla on sydämentahdistin tai defibrillaattori tai olet ollut leikkauksessa.
- Mikäli tunnet kipua tai hieronta tuntuu epämiellyttävältä, keskeytä käyttö ja keskustele lääkärisi kanssa.
- Neuvottele lääkärisi kanssa ennen hierontalaitteen käyttöä, mikäli sinulla on selittämättömiä kipuja, olet lääkärin hoidossa ja/tai käytät lääkinnällisiä laitteita.
- Älä käytä laitetta lääketieteellisen toimenpiteen tueksi tai korvaamaan sitä. Krooniset kivut ja oireet voivat pahentua.
- Pidä laite poissa alle 16-vuotiaiden lasten ulottuvilta.
- Laitetta voivat käyttää yli 8-vuotiaat lapset ja henkilöt, joilla on alentunut fyysinen, sensorinen tai henkinen toimintakyky tai joilta puuttuu kokemusta ja tietoa, jos heitä valvotaan tai opastetaan laitteen turvalliseen käyttöön ja heille kerrotaan laitteen käytön aiheuttamista vaaroista.
- Laitetta ei saa antaa lasten leikkeihin.

Ennen laitteen käyttöä
- Tarkista hierontalaite ennen käyttöä huolellisesti, ettei siinä ole vaurioita. Viallista laitetta ei saa ottaa käyttöön.
- Älä käytä laitetta, jos siinä on näkyviä vaurioita, se ei toimi moitteettomasti, se on pudonnut maahan tai se on kostea. Vaarojen välttämiseksi lähetä laite huoltoliikkeeseen korjattavaksi.

Ennen laitteen käyttöä
- Älä käytä laitetta nukkuessasi tai maatessasi vuoteessa.
- Älä käytä laitetta ennen nukahtamista. Hieronnalla on stimuloiva vaikutus.
- Älä koskaan käytä laitetta kuljettaessasi ajoneuvoa tai käyttäessäsi koneita.
- Liian pitkä tai toistuva käyttö voi aiheuttaa ylikuumenemista. Anna laitteen jäähtyä aina kokonaan ennen kuin käytät sitä uudelleen.
- Laitetta ei koskaan tule sijoittaa ja/tai käyttää sähköisen lämmitysuunin tai muiden lämpölähteiden vierellä.
- Älä käytä laitetta lähellä herkkiä kehonosia, kuten pää, kasvot, selkäranka, sääriluu, jalkapöytä tai kämmenselkä.
- Laite ei saa hieroa ihon pintaa suoraan, jotta iho ei vaurioituisi. Hierova osa on peitettävä puhtaalla, kuivalla vaatteella tai pyyhkeellä. Sitä tulisi painaa ja liikuttaa pehmeästi. Hieronta-aika saa olla enintään 60 sekuntia samassa paikassa.
- Vältä koskettamasta laitetta teräväkärkisillä tai terävillä esineillä.
- Älä peitä laitetta sen ollessa päälle kytkettynä. Laitetta ei missään tapauksessa saa käyttää peittojen tai tyynyjen alla. Tämä voi aiheuttaa tulipalon, sähköiskun tai loukkaantumisen vaaran.
- **Varmista, etteivät sormet tai muut kehonosat joudu koskaan hierontapäiden pidikkeen ja hierontapäiden väliin tai suoraan hierontapäähän käynnistettäessä. Loukkaantumisvaara!**
- Älä koskaan upota laitetta veteen tai muihin nesteisiin.
- Jos nestettä kuitenkin joutuu laitteeseen, sammuta se välittömästi ja irrota virransyöttö, jos se oli kytkettynä. Odota, kunnes laite on täysin kuivunut.
- Sammuta laite aina käytön jälkeen.
- Älä koskaan tuki laitteen tuuletusaukkoja.
- Laite tukee lämmitystä ja jäähdytystä. Lämmölle ja/tai kylmälle herkkien henkilöiden on siksi käytettävä laitetta erittäin varovasti tai keskusteltava käytöstä etukäteen lääkärinsä kanssa.

Huolto ja puhdistus
- Laite ei vaadi huoltoa. Saat itse suorittaa laitteelle ainoastaan puhdistustöitä. Vika- ja vauriotapauksissa älä korjaa laitetta itse, jotta takuu ei raukea. Vaarojen välttämiseksi ota yhteyttä jälleenmyyjään ja anna vain valtuutetun korjaamon suorittaa korjaukset.
- Käytä yksinomaan laitteeseen tarkoitettuja ja valmistajan toimittamia lisäosia.
- Lapset eivät saa puhdistaa ja huoltaa laitetta ilman valvontaa.

Määräysten mukainen käyttö
Laitetta käytetään eri kehonosien, kuten hartioiden, pohkeiden, pakaroiden tai rintalihasten, termiseen itsehierontaan lihasten aktivointia varten sekä lihasten regeneroinnin ja verenkierron stimuloinnin tukemiseen. Laitetta ei ole tarkoitettu lääketieteelliseen ja hoidolliseen käyttöön. Se ei sovellu klinikoille, hierontalaitoksille, hyvinvointilaitoksille jne. Hierontalaite ei ole lääkinnällinen laite, eikä sitä ole tarkoitettu kivun hoitoon. Jos epäilet tai olet epävarma, keskustele lääkärisi kanssa ennen käyttöä.

Laite ja käyttöelementit
❶ Lämpö- ja kylmähierontapää – sopii rentoutumiseen ja kauneushierontaan
❷ Pyöreä pää – sopii suurille lihasryhmille
❸ Kartiomainen pää – sopii syvien kudosten hierontaan
❹ U-muotoinen pää – sopii selkärangan alueen lihaksille
❺ USB-C-portti (latausliitäntä)
❻ Kädensija
❼ Lämpöpainike
❽ Kylmäpainike
❾ Monitoiminäyttö
❿ Virtapainike, värähtelynopeuden suurentaminen
⓫ Värähtelynopeuden pienentäminen

Toimituksen sisältö
Tarkista, että laite on täydellinen ja ettei siinä ole vaurioita. Jos olet epävarma, älä ota laitetta käyttöön, vaan käänny jälleenmyyjän tai huoltoliikkeen puoleen. Toimitukseen sisältyy:
- 1 **ecomed** lihashuoltovasara **MG-50E**
- 4 hierontapäätä
- 1 latauskaapeli, USB-C
- 1 säilytyslaukku
- 1 pikaopas

Pakkaukset ovat uudelleenkäytettäviä tai ne voidaan palauttaa raaka-ainekiertoon. Hävitä tarpeeton pakkausmateriaali asianmukaisella tavalla. Jos havaitset pakkauksesta purettaessa kuljetusvaurion, ota välittömästi yhteyttä jälleenmyyjään.

Laitteen käyttö – *akun lataaminen*
1. Käytä 5 V:n verkkosovitinta, jonka lähtövirta on 2 A. Yhdistä mukana toimitettu USB-latauskaapeli sovittimeen ja laitteen USB-C-porttiin ❺.
2. Näytöllä olevat lataustilan LED-valot ❾ näyttävät latausprosessin. Kun akku on ladattu täyteen, LED-valot palavat koko ajan. Laitetta ei voi käyttää latauksen aikana. Lataa akkua ensimmäisellä latauskerralla noin neljä tuntia. Voit ladata akun uudelleen milloin tahansa. Kun akku on ladattu täyteen, laitetta voidaan käyttää jopa kolme tuntia (riippuen valitusta tasosta ja käytetystä paineesta).
3. Jos varausta on jäljellä alle 20 prosenttia, akku on ladattava uudelleen mahdollisimman pian.

Käyttö
- Kiinnitä jokin hierontapäistä tukevasti laitteen pidikkeeseen. Jotta voit käyttää lämpö-/kylmätoimintoa, sinun on käytettävä hierontapäätä ❶.
- Kytke laite päälle tai pois päältä painamalla painiketta ❿ noin 2 sekuntia.
- Voit muuttaa hierontavoimakkuutta painamalla lyhyesti painiketta + ❿ tai - ⓫ (taso 1–10). Taso näytetään näytöllä ❾.

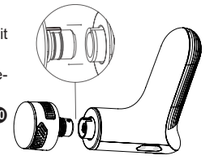

Lämpö-/kylmätoiminto (KÄYTETTÄVISSÄ VAIN HIERONTAPÄÄN ❶ kanssa!)
- Voit lisätä värähtelyn lisäksi lämpöä tai kylmyyttä painamalla lyhyesti painikkeita ❼ ja ❽. Lämpö-/kylmyysvoimakkuuksia on kolme (lämmin: 35 °C / 40 °C / 45 °C — kylmä: 20 °C / 15 °C / 10 °C), ja ne näytetään vastaavasti näytöllä ❾.
- Lämpö tukee rentouttavaa ja kipua lievittävää vaikutusta laajentamalla verisuonia ja voimistamalla verenkiertoa.
- Kylmä supistaa verisuonia ja saa ihon vetäytymään kokoon. Rypyt vähenevät nopeasti ja tulehduksselliset prosessit estetään.

Laite sammuu automaattisesti noin 10 minuutin kuluttua, jos sitä ei sammuteta sitä ennen manuaalisesti.

Viankorjaus
• Laite ei käynnisty tai lataudu
Käytä laitetta ainoastaan tiloissa, joissa on sopiva käyttölämpötila (0–40 °C). Muuten toimintaan voi tulla häiriöitä. Jos laite ei ole sallitussa ympäristössä, lopeta käyttö ja vie laite noin kahdeksi tunniksi oikeaan ympäristöön. Kokeile sitten ladata tai käynnistää uudelleen.
Tarkasta lisäksi, onko akku riittävästi ladattu, ennen kuin käynnistät laitteen uudelleen.

• Laite ei toimi tai se ei toimi normaalisti, akun varaustila on 0
Lataa akku aina ajoissa (kun varausta on jäljellä n. 20 prosenttia). Muuten elektroniikka voi kytkeytyä pois päältä laitteen suojaamiseksi.

• Hierontapää irtoaa
Tarkasta, onko pää laitettu oikein paikalleen, katso luku "*Käyttö*". Mahdollisesti on käytettävä hieman voimaa – jos pää on laitettu oikein, se ei irtoa käytön aikana.

• Laite sammuu yhtäkkiä
Laite kytkeytyy automaattisesti pois päältä n. 10 minuutin kuluttua. Kytke laite uudelleen päälle, jos haluat jatkaa sen käyttöä. Myös hierontapää voi olla juuttunut. Jos laitetta ei voi käynnistää uudelleen, irrota hierontapää ja tarkasta, voiko sen laittaa oikein paikalleen.

Puhdistus ja hoito, säilytys
- Varmista ennen laitteen puhdistamista, että se on kytketty pois päältä. Anna laitteen jäähtyä.
- Puhdista hierontalaite vain kevyesti kostutettua sientä käyttämällä. Älä missään tapauksessa käytä harjoja, voimakkaita puhdistusaineita, bensiiniä, liuottimia tai alkoholia. Hankaa hierontalaite kuivaksi puhtaalla, pehmeällä liinalla. Älä kuivaa lämpöpatterin päällä tai hiustenkuivaajalla.
- Älä altista laitetta koskaan suoralle auringonvalolle tai yli 40 °C:n lämpötiloille.
- Käytä laitetta uudelleen vasta, kun se on kuivunut kokonaan.
- Säilytä laite ja kaikki yksittäiset osat turvallisessa, puhtaassa, viileässä ja kuivassa sekä hyvin tuuletetussa paikassa. Varmista, etteivät ne pääse putoamaan ja ettei niihin kohdistu tärinöitä.

Tekniset tiedot
Nimi ja malli: **ecomed** Lihashuoltovasara **MG-50E**
Virransyöttö: Li-ion-akku 7,4 V, 2200 mAh
Sisääntulovirta: 5 V⎓ 2,0 A
Latausaika: < 3,5 tuntia
Nopeus: Värähtelyn voimakkuus riippuu käytetystä hierontapäästä:

Taso	Värähtelytaajuus Hierontapää ❶ [1/min]	Värähtelytaajuus Hierontapää ❷❸❹ [1/min]
1	1100	1200
2	1200	1400
3	1350	1600
4	1500	1800
5	1650	2000
6	1800	2200
7	1950	2400
8	2100	2600
9	2250	2800
10	2400	3000

Automaattinen poiskytkentä: N. 10 minuutin jälkeen
Mitat: Noin 150 × 50 × 160 mm
Paino: Noin 487 g (sis. lämpö- ja kylmähierontapään)
Varastointiolosuhteet: Puhtaassa ja kuivassa paikassa
Tuotenumero: 23806
EAN-numero: 40 15588 23806 2

Hävittäminen
Tätä laitetta ei saa hävittää kotitalousjätteen mukana. Jokainen käyttäjä on velvollinen toimittamaan kaikki sähkö- tai elektroniset laitteet, sisälsivätpä ne haitallisia aineita tai ei, kotipaikkansa keräyspisteeseen tai myymälään, jottane voidaan hävittää ympäristöystävällisesti. Ota hävittämiseen liittyen yhteyttä kotikuntasi viranomaisiin tai jälleenmyyjään.

Takuu/korjausehdot
Seuraavassa kuvattu takuu ei rajoita laillisia kuluttajan oikeuksiasi. Takuuasioissa voit kääntyä alan liikkeen tai suoraan huoltopisteen puoleen. Jos laite on lähetettävä takaisin, anna tiedot viasta ja lisää ostokuitti mukaan. Voimassa olevat takuuehdot:
1. **ecomed**-tuotteille myönnetään 2 vuoden takuu myynti päiväyksestä. Myyntipäiväys tulee todistaa tarkuutapauksessa ostokuitilla tai laskulla.
2. Materiaali- tai valmistusvirheet korjataan takuuaikana maksutta.
3. Takuupalvelu ei pidennä laitteen tai vaihdetun osan takuuaikaa.
4. Takuun piiriin ei kuulu:
   a. kaikki epäasianmukaisesta käsittelystä, esim. käyttöohjeen noudattamatta jättämisestä syntyneet vauriot.
   b. Vauriot, joiden alkuperäksi havaitaan ostajan tai luvattoman kolmannen osapuolen kunnossapitoym. toimenpiteet.
   c. Kuljetusvauriot, jotka ovat syntyneet matkalla valmistajalta kuluttajalle tai huoltopisteelle lähettämisen vuoksi.
   d. Varaosat, jotka ovat tavallisia kuluvia osia.
5. Vastuu laitteen välillisesti tai välittömästi aiheuttamista vaurioista ei kuulu takuusen vaikka laitteen vaurio onkin takuun piirissä.

medisana GmbH, Carl-Schurz-Str. 2, 41460 NEUSS, SAKSA

Jatkuvan tuotekehittelyn myötä pidätämme itsellämme oikeuden teknisiin ja muotoilullisiin muutoksiin.

Käyttöohjeen ajantasainen versio on saatavilla sivustolla https://docs.medisana.com/23806 .

Palvelutiedot löydät täältä: www.medisana.com/servicepartners

ecomed® by medisana

SE Bruksanvisning Massagepistol MG-50E

Apparat och manöverutrustning

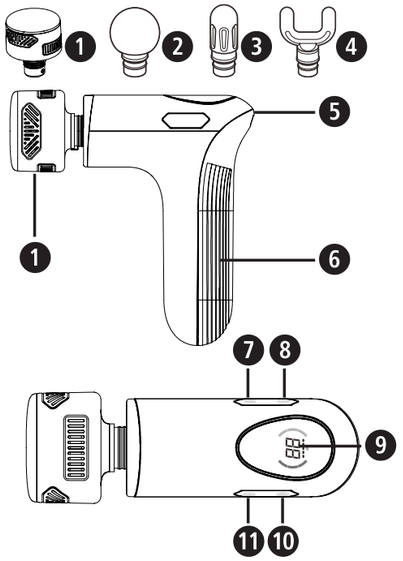

Teckenförklaring

VIKTIGT
Om denna anvisning inte följs kan det leda till allvarliga personskador eller skador på apparaten.

VARNING
För att undvika att användaren skadas måste dessa varningsanvisningar följas.

OBSERVERA
Dessa anvisningar måste följas för att förhindra att apparaten skadas.

INFORMATION
Denna information innehåller ytterligare praktisk information om installation eller användning.

Använd endast massageapparaten inomhus!

Använd inte massageapparaten i fuktiga utrymmen (tex. vid bad eller dusch).

LOT LOT-nummer

Tillverkare

Återvinningssymboler/koder: Dessa tjänar till att ge information om materialet och dess korrekta användning och återvinning.

VARNING
Se till att hålla förpackningsfilmerna utom räckhåll för barn! Risk för kvävning!

CE

SE Säkerhetsanvisningar

Läs bruksanvisningen noggrant, i synnerhet säkerhetsanvisningarna, innan du använder apparaten och spara bruksanvisningen för framtida bruk. Om du lämnar apparaten vidare till tredje part måste du alltid bifoga denna bruksanvisning.

- Använd endast apparaten för det ändamål som anges i bruksanvisningen. Vid felaktig användning upphör garantin att gälla!
- Apparaten är inte avsedd att användas yrkesmässigt eller i medicinskt syfte.

om strömförsörjningen
- Ladda endast apparatens batteri med den medföljande USB-laddningskabeln. Lämna aldrig apparaten utan tillsyn, när den är ansluten till elnätet (för laddning) eller används.
- Ladda aldrig apparaten i en brandfarlig miljö (t.ex. brännbara föremål, bensin, brännbara gaser, målarfärg etc.).
- Anslut endast apparaten för laddning så att kabeln och nätkontakten är fritt åtkomliga.
- De integrerade batterierna är inte avsedda att bytas eller tas ut av slutanvändaren. Vänd dig till kundtjänsten, om du får problem med strömförsörjningen.
- Denna apparat får endast försörjas med extra låg säkerhetsspänning (SELV) i enlighet med märkningen på apparaten.
- Dra alltid ut nätkontakten ur vägguttaget för att koppla bort apparaten från elnätet. Dra inte i kabeln!

för särskilda personer
- Vid hälsoproblem ska du tala med din läkare före användning.
- Du får inte använda apparaten, om du lider av en eller flera av följande sjukdomar eller åkommor: Cirkulationsrubbningar, åderbråck, aneurysm, öppna sår, hjärtsjukdomar, blåmärken, hudskador, cancer, flebit eller trombos.
- Använd inte apparaten om du är gravid. Det är särskilt viktigt att vara försiktig när apparaten används på, av eller i närheten av barn, sjuka och hjälplösa personer.
- Rådfråga alltid din läkare före användning om du tar blodförtunnande medel, har en pacemaker eller defibrillator eller har genomgått inre kirurgi, för att bedöma de eventuella riskerna med att använda apparaten.
- Avbryt användningen och tala med din läkare om du känner smärta eller upplever obehag under massagen.
- Om du lider av oförklarlig smärta, om du genomgår medicinsk behandling och/eller om du använder medicintekniska apparater ska du kontakta din läkare innan du använder massageapparaten.
- Använd inte apparaten för att stödja eller ersätta medicinsk behandling. Kroniska sjukdomar och symptom skulle kunna förvärras.
- Håll apparaten utom räckhåll för barn under 16 år.
- Denna apparat kan användas av barn från 8 år och även av personer med nedsatt fysisk, sensorisk eller mental förmåga eller med bristande erfarenhet och kunskaper, om de hålls under uppsikt eller informerats om säker användning av apparaten och förstår vilka faror användningen innebär.
- Barn får inte leka med apparaten.

innan apparaten används
- Kontrollera noggrant massageapparaten för skador före varje användning. En defekt apparat får inte användas.
- Använd inte apparaten om den har synliga skador, om den inte fungerar som den ska, om den har fallit ned eller om den har blivit fuktig. För att undvika risker, skicka apparaten till servicestället för reparation.

när apparaten används
- Använd inte apparaten när du sover eller ligger i sängen.
- Använd inte apparaten precis innan du ska somna. Massagen har en stimulerande verkan.
- Använd aldrig apparaten under bilkörning eller när du använder någon maskin.
- Alltför långvarig/frekvent användning kan leda till överhettning. Låt alltid apparaten svalna innan du använder den på nytt.
- Placera och använd aldrig apparaten direkt intill elektriska värmeelement eller andra värmekällor.
- Använd inte apparaten på känsliga delar av kroppen, som t.ex. på huvudet, i ansiktet, på ryggraden, smalbenen, fot- eller handryggen, osv.
- Den här apparaten bör inte massera hudytan direkt för att undvika skador på huden. Massagedelen bör täckas med rena, torra kläder eller en ren och torr handduk. Den bör tryckas och flyttas försiktigt. Massagetiden på samma plats bör inte överskrida 60 sekunder.
- Undvik att låta spetsiga eller vassa föremål komma i kontakt med apparaten.
- Täck inte över apparaten när den är påkopplad. Använd under inga omständigheter apparaten under täcken eller kuddar. Det finns risk för brand, elstötar och personskador.
- **Försäkra dig om att fingrar eller andra kroppsdelar aldrig kommer mellan fästet för massagehuvudena och massagehuvudena eller kommer direkt på massagehuvudet när den kopplas på. Risk för personskador!**
- Doppa inte apparaten i vatten eller andra vätskor.
- Om vätska ändå skulle tränga in i apparaten ska den omedelbart stängas av och sladden dras ur, om den var ansluten. Vänta sedan tills apparaten är helt torr.
- Stäng alltid av apparaten efter användning.
- Blockera aldrig apparatens ventilationsöppningar.
- Apparaten stöder uppvärmning och kylning. Personer som är okänsliga för värme och/eller kyla bör därför vara mycket försiktiga vid användningen av apparaten eller rådgöra med sin läkare före användning.

för underhåll och rengöring
- Apparaten kräver inget underhåll. Ni själva får endast utföra rengöringsarbeten på apparaten. Vid fel eller skador på apparaten får ni inte reparera apparaten själv, eftersom detta gör garantin ogiltig. Kontakta er återförsäljare och låt endast auktoriserade serviceställen utföra reparationer för att undvika fara.
- Använd endast tillbehör som är avsedda för apparaten och kommer från tillverkaren.
- Rengöring och användarunderhåll får inte utföras av barn utan uppsikt.

Avsedd användning
Apparaten används för termisk egenmassage på olika delar av kroppen, som t.ex. axel-, vad-, sätes- eller bröstmusklerna för att aktivera musklerna, främja muskelregenerering och stimulera blodcirkulationen. Apparaten är inte avsedd för medicinsk-terapeutisk användning. Den är inte lämpad för kliniker, massagesalonger, hälsostudior, osv. Massageapparaten är ingen medicinsk utrustning och är inte till för behandling av smärta. Om du är tveksam eller osäker bör du tala med din läkare innan du använder den.

Apparat och manöverutrustning

❶ Varmt och kallt massagehuvud - lämpligt för avslappning och skönhetsmassage
❷ Runt huvud - lämpligt för stora muskelgrupper
❸ Konformat huvud - lämpligt för massage av djupa vävnader
❹ U-format huvud - lämpligt för musklerna kring ryggraden
❺ USB-C-port (Laddningsuttag)
❻ Handtag
❼ Varmknapp
❽ Kallknapp
❾ Flerfunktionsdisplay
❿ På/av-knapp, öka vibrationshastigheten
⓫ Minska vibrationshastigheten

I leveransen ingår

Kontrollera att apparaten är komplett och att den inte har några som helst skador. Vid tveksamheter ska du inte använda produkten, utan kontakta din återförsäljare eller ditt serviceställe. I leveransen ingår:
- 1 **ecomed** Massagepistol **MG-50E**
- 1 laddkabel, USB-C
- 1 förvaringsväska
- 4 massagehuvuden
- 1 snabbguide

Förpackningarna är återvinningsbara eller kan återföras till råvarukretsloppet. Avfallshantera förbrukat förpackningsmaterial enligt föreskrifterna. Kontakta omedelbart din återförsäljare om du upptäcker transportskador när du packar upp enheten.

Användning av apparaten – *Laddning av batteriet*

1. Använd en 5V-nätadapter med en utgångsström på 2A. Anslut den medföljande USB-laddningskabeln till adaptern och till USB-C-porten ❺ på apparaten.
2. LED-lamporna för laddningsstatus på displayen ❾ indikerar laddningsförloppet. När batteriet är fulladdat lyser LED-lamporna konstant. Apparaten kan inte användas under laddning. Ladda batteriet i ca 4 timmar under den första laddningen. Du kan ladda batteriet när som helst. Med ett fulladdat batteri kan apparaten användas i upp till 3 timmar (beroende på vald nivå och utövat tryck).
3. Om den återstående laddningen är mindre än 20 % bör batteriet laddas så snart som möjligt.

Användning
- Sätt in ett av massagehuvudena ordentligt i uttaget på apparaten. För att kunna använda varm-/kallfunktionen måste du använda massagehuvudet ❶.
- Tryck och håll in knappen ❿ i ca 2 sekunder för att koppla på eller stänga av apparaten.
- Tryck kort på "+" ❿ eller "-" ⓫ för att ändra massageintensiteten (nivå 1 till 10). Nivån visas på displayen ❾.

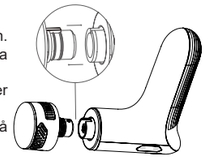

Varm-/kallfunktion (kan ENDAST användas MED MASSAGEHUVUD ❶!)
- Du kan tillföra värme eller kyla utöver vibrationen genom att trycka kort på knapparna ❼ och ❽. Det finns 3 intensiteter vardera för varmt/kallt (Varmt: 35°C/40°C/45°C — Kallt: 20°C/15°C/10°C), vilka visas på motsvarande sätt på displayen ❾.
- Värme främjar den avslappnande och smärtlindrande effekten genom att utvidga blodkärlen och förstärka blodcirkulationen.
- Kyla får blodkärlen att förträngas och huden att dra ihop sig. Rynkor blir snabbt mindre synliga och inflammatoriska processer hämmas.

Apparaten stängs av automatiskt efter ca 10 minuter om den inte stängs av manuellt innan dess.

Problemlösning

• Apparaten kan inte kopplas på eller laddas
Apparaten får endast användas i utrymmen med lämplig driftstemperatur (0 till 40°C). Annars kan det leda till att funktionen försämras. Om apparaten befunnit sig utanför den tillåtna miljön ska du låta den vara i rätt miljö i ca 2 timmar utan ytterligare användning och sedan göra ett nytt laddnings- eller påkopplingsförsök.
Kontrollera också om batteriet är tillräckligt laddat innan du kopplar på apparaten igen.

• Apparaten fungerar inte eller fungerar inte normalt, Batteriets laddningsnivå är 0
Ladda alltid batteriet i god tid (med ca 20 % återstående laddning). Annars kan elektronikens skyddsfrånkoppling aktiveras.

•Massagehuvudet faller av
Kontrollera om huvudet är korrekt fastsatt, se kapitel "*Användning*". Det kan behövas lite kraft - om det är korrekt fastsatt kommer det inte att lossna under användning.

• Apparaten stängs plötsligt av
Efter ca 10 minuter stängs den av automatiskt. Om du vill fortsätta att använda apparaten måste du koppla på den igen. Massagehuvudet kan dock också möjligen vara blockerat. Om apparaten inte kan startas igen, ta bort massagehuvudet och kontrollera om det korrekt kan sättas fast.

Rengöring och skötsel, förvaring

- Innan du rengör apparaten, försäkra dig om att den är avstängd. Låt apparaten svalna.
- Massageapparaten rengör du endast med en lätt fuktad svamp. Använd aldrig borstar, starka rengöringsmedel, bensin, thinner eller alkohol. Torka massageapparaten torr med en ren, mjuk trasa. Torka den inte på ett värmeelement eller med hårtorken.
- Utsätt aldrig apparaten för direkt solljus eller temperaturer över 40°C.
- Använd inte apparaten förrän den är helt torr.
- Förvara apparaten och alla dess delar på en säker, ren, sval och torr plats med god ventilation. Skydda den mot fall och skakningar.

Tekniska data

Namn och modell:	**ecomed** Massagepistol **MG-50E**
Strömförsörjning:	Litiumjonbatteri 7,4V, 2 200 mAh Ingång: 5V⎓ 2,0A
Laddningstid:	< 3,5 timmar
Hastighet:	Vibrationsintensiteten beror på vilket massagehuvud som används:

Nivå	Vibrationsfrekvens Massagehuvud ❶ [1/min]	Vibrationsfrekvens Massagehuvud ❷❸❹ [1/min]
1	1100	1200
2	1200	1400
3	1350	1600
4	1500	1800
5	1650	2000
6	1800	2200
7	1950	2400
8	2100	2600
9	2250	2800
10	2400	3000

Automatisk avstängning: efter ca 10 minuter

Mått:	ca 150 × 50 × 160 mm
Vikt:	ca 487 g (inkl. varmt/kallt massagehuvud)
Förvaringsförhållanden:	rent och torrt
Artikelnummer:	23806
EAN-nummer:	40 15588 23806 2

Avfallshantering
Denna apparat får inte kasseras tillsammans med hushållsavfall. Varje konsument är skyldig att lämna in alla elektriska eller elektroniska apparater, vare sig de innehåller skadliga ämnen eller ej. Lämna in produkten till en kommunal återvinningsstation eller en återförsäljare så att apparaterna kan avfallshanteras på ett miljöriktigt sätt. Ta ut batteriet innan du lämnar in apparaten för återvinning. Kasta inte förbrukade batterier i hushållssoporna. För dem till en batteriholk/batteriinsamlingsplats eller lämna in dem till en fackhandel. Vänd dig till din kommun eller till återförsäljaren angående avfallshanteringen.

Garanti/reparationsvillkor
Dina juridiska garantirättigheter inskränks inte av vår garanti, som framställs nedan. Vid garantiärenden ska du vända dig till återförsäljaren eller direkt till servicestället. Om apparaten måste skickas in, ange vilket fel det handlar om och bifoga en kopia av inköpskvittot.
För apparaten gäller följande garantivillkor:
1. På **ecomed** produkter lämnas 2 års garanti, från inköpsdatum. Inköpsdatum ska vid garantiförehavanden förevisas med inköpskvitto eller faktura.
2. Brister som beror på material- eller tillverkningsfel åtgärdas konstnadsfritt inom garantitiden.
3. Arbeten som utförs enligt garantivillkoren medför inte att garantitiden förlängs, varken för apparaten eller utbytta delar.
4. Garantin gäller inte för:
   a. skador som beror på felaktig användning, t.ex. om anvisningarna i bruksanvisningen inte följts.
   b. skador som beror på reparationer eller åtgärder som utförts av köparen eller obehörig tredje part.
   c. transportskador som uppstått under transporten från tillverkaren till användaren eller vid returtransporten till servicestället.
   d. tillbehörsdelar som utsätts för normalt slitage.
5. Vi ansvarar inte för direkta eller indirekta följdskador som orsakas av apparaten, inte heller om skadan på apparaten faller under garantin.

medisana GmbH, Carl-Schurz-Str. 2, 41460 NEUSS, TYSKLAND

Som följd av ständigt pågående produktförbättringar förbehåller vi oss rätten till tekniska förändringar samt förändringar i utförande.

Den aktuella versionen av denna bruksanvisning hittar du på https://docs.medisana.com/23806 .

Du hittar serviceinformation här: www.medisana.com/servicepartners

ecomed by medisana

NO Bruksanvisning Massasjepistol MG-50E

Apparat og betjeningselementer

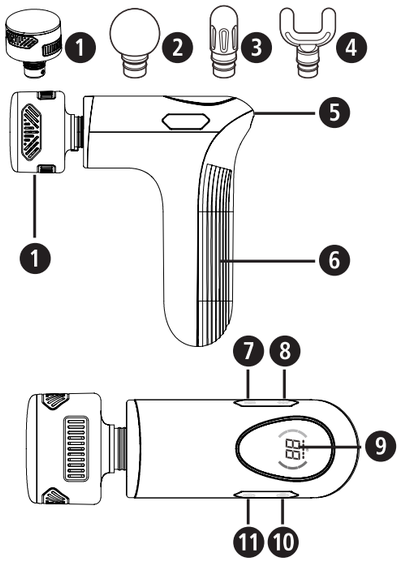

Tegnforklaring

VIKTIG
Hvis disse anvisningene ikke følges, kan alvorlige personskader eller skader på apparatet oppstå.

ADVARSEL
Disse advarslene må overholdes for å unngå skader på brukeren.

OBS
Disse henvisningene må overholdes for å unngå eventuelle skader på apparatet.

MERKNAD
Disse merknadene gir deg nyttig tilleggsinformasjon om montering eller bruk.

Massasjeapparatet skal bare brukes i lukkede rom!

Bruk aldri massasjeapparatet i våtrom (f.eks. når du bader eller dusjer).

LOT LOT-nummer

Produsent

Resirkuleringssymboler/-koder: Disse benyttes til å informere om materialet, riktig bruk og resirkulering.

04 LDPE 20 PAP

ADVARSEL
Pass på at ikke barn får tak i forpakningsmaterialet! Fare for kvelning!

CE

NO Sikkerhetsanvisninger

Les bruksanvisningen og spesielt sikkerhetsanvisningene nøye før du tar i bruk apparatet. Ta vare på bruksanvisningen i tilfelle du trenger den senere. Hvis du gir apparatet videre til en tredjepart, må bruksanvisningen følge med.

- Apparatet skal kun brukes i henhold til tiltenkt bruk som forklart i bruksanvisningen. Ved tilfeller av misbruk opphører garantien.
- Apparatet er ikke ment til bruk i næringsvirksomhet eller på det medisinske feltet.

Strømforsyning
- Batteriet til apparatet skal bare lades med den medfølgende USB-ladekabelen. La aldri apparatet være uten tilsyn når det er koblet til strømnettet (for lading) eller er i bruk.
- Lad aldri apparatet i brennbare omgivelser (f.eks. brennbare gjenstander, bensin, antennbare gasser, maling osv.)
- Koble apparatet til for lading på en slik måte at kabelen og strømkontakten ligger fritt tilgjengelig.
- Integrerte batterier skal ikke tas ut eller byttes ut av brukeren. Dersom det skulle oppstå problemer med strømforsyningen, ta kontakt med kundeservice.
- Dette apparatet må kun brukes med ekstra lav spenning (SELV) i henhold til merkingen på apparatet.
- For å koble apparatet fra strømnettet, trekk alltid støpselet ut av kontakten. Trekk aldri i kabelen!

Personer med spesielle behov
- Hvis du har helsemessige betenkeligheter, tar du kontakt med legen før du bruker apparatet.
- Ikke bruk apparatet hvis du har en eller flere av følgende tilstander eller sykdommer: forstyrrelser i blodsirkulasjonen, åreknuter, aneurismer, åpne sår, hjertelidelser, blåmerker eller bloduttredelser, kreft, årebetennelser eller trombose.
- Ikke bruk apparatet hvis du er gravid. Vær spesielt forsiktig når apparatet brukes på, av eller i nærheten av barn, syke eller hjelpeløse.
- Snakk alltid med fastlegen før bruk hvis du tar blodfortynnende medisiner, har pacemaker eller defibrillator eller har vært gjennom en innvendig operasjon, for å vurdere mulige risikoer ved bruk av apparatet.
- Dersom du kjenner smerter eller opplever massasjen som ubehagelig, skal du avslutte bruken og konsultere fastlegen din.
- Hvis du opplever smerter med ukjent årsak, når du er under legebehandling og/eller bruker medisinske apparater, skal du konsultere fastlegen før du tar apparatet i bruk.
- Ikke bruk dette apparatet som støtte til eller erstatning for medisinsk behandling. Kroniske lidelser og symptomer kan forverres.
- Oppbevar apparatet utilgjengelig for barn under 16 år.
- Dette apparatet kan benyttes av barn fra åtte år og oppover samt av personer med fysiske, sensoriske eller psykiske funksjonshemninger eller med manglende erfaring og kunnskap når de er under tilsyn eller har fått tilstrekkelig opplæring i bruken av apparatet og forstår farene forbundet med bruken.
- Barn får ikke leke med apparatet.

Før bruk av apparatet
- Sjekk massasjeapparater grundig for skader før hver bruk. Et defekt apparat skal ikke brukes.
- Ikke bruk apparatet ved synlige skader på apparatet eller når det ikke fungerer feilfritt, eller når det har falt ned eller blitt fuktig. For å unngå farlige situasjoner skal du sende apparatet til servicestedet for reparasjon.

Bruk av apparatet
- Ikke bruk apparatet mens du sover eller ligger i sengen.
- Ikke bruk apparatet før du skal sove. Massasjen har en stimulerende virkning.
- Bruk aldri apparatet når du kjører et kjøretøy eller betjener en maskin.
- For lang brukstid kan føre til overoppheting. La apparatet alltid bli avkjølt før du tar det i bruk igjen.
- Ikke plasser eller benytt apparatet rett ved siden av en elektrisk varmeovn eller andre varmekilder.
- Ikke bruk apparatet på følsomme kroppsområder, som f.eks. på hodet, i ansiktet, på ryggsøylen, på leggbeinet, på oversiden av hender eller føtter osv.
- Dette apparatet skal, for å unngå skader på huden, ikke massere direkte på huden. Massasjestedet skal dekkes til med rene, tørre klær eller et rent og tørt håndkle. Beveg apparatet mykt og varsomt.
- Massasjetiden på samme sted bør ikke overskride 60 sekunder.
- Unngå at apparatet kommer i kontakt med spisse eller skarpe gjenstander.
- Ikke dekk til apparatet når det er påslått. Bruk aldri apparatet under tepper eller puter. Det kan føre til brann, elektrisk støt eller skade.
- **Forsikre deg om at fingre eller andre kroppsdeler aldri kommer mellom inngangen for massasjehoder og massasjehodene, eller direkte på massasjehodet når det slås på. Fare for personskader!**
- Senk aldri apparatet ned i vann eller andre væsker.
- Dersom det allikevel kommer væske inn i apparatet, slå straks av apparatet og koble det fra strømforsyningen dersom denne er tilkoblet. Vent til apparatet er helt tørt.
- Slå av apparatet etter bruk.
- Blokker aldri ventilasjonsåpningene på apparatet.
- Apparatet kan brukes til varming og kjøling. Personer som er ufølsomme for varme og/eller kulde, bør derfor være svært forsiktige ved bruk eller ta kontakt med fastlegen før bruk.

Vedlikehold og rengjøring
- Apparatet er vedlikeholdsfritt. Du skal selv bare utføre rengjøring av apparatet. Dersom det oppstår feil eller skader på apparatet, skal du ikke reparere det selv. Hvis du gjør det, vil alle garantier opphøre. Kontakt forhandleren og la kun autoriserte servicesteder gjennomføre reparasjoner, for å unngå farlige situasjoner.
- Bruk utelukkende tilbehørsdeler som er laget til apparatet og som følger med i leveransen fra produsenten.
- Rengjøring og vedlikehold skal ikke utføres av barn uten tilsyn.

Tiltenkt bruk
Apparatet skal brukes til egenmassasje på forskjellige kroppsdeler som for eksempel skulder-, legg-, sete- og brystmuskulatur, for å aktivere muskler eller fremme regenerering av muskler og blodgjennomstrømning. Apparatet er ikke ment for medisinsk eller terapeutisk bruk. Det er ikke egnet for klinikker, massasjepraksiser, helsestudioer e.l. Apparatet er ikke et medisinsk apparat og skal ikke brukes til smertebehandling. Dersom du er i tvil, spør fastlegen din før du bruker det.

Apparat og betjeningselementer

❶ Massasjehode for varme/kulde – egnet for avspenning og skjønnhetsmassasje
❷ Rundt hode – egnet for de store muskelgruppene
❸ Kjegleformet kode – egnet for massasje av dyptliggende vev
❹ U-formet hode – egnet for muskulatur i området rundt ryggsøylen
❺ USB-C-port (ladekontakt)
❻ Håndtak
❼ Varme-knapp
❽ Kulde-knapp
❾ Multifunksjonsdisplay
❿ På-/Av-knapp, øke vibrasjonshastighet
⓫ Redusere vibrasjonshastighet

Leveransens innhold

Kontroller at apparatet er komplett og at det ikke har tegn på skader. Er du i tvil, skal du ikke ta apparatet i bruk. Ta kontakt med forhandleren eller servicestedet. Esken inneholder:

- 1 **ecomed** massasjepistol **MG-50E**
- 4 massasjehoder
- 1 ladekabel, USB-C
- 1 oppbevaringskoffert
- 1 hurtigstartveiledning

Emballasjen kan gjenbrukes eller resirkuleres. Kast uønsket emballasje på riktig måte. Hvis du ser en transportskade når du pakker ut apparatet, skal du umiddelbart ta kontakt med forhandleren.

Bruke apparat – *Lade batteri*

1. Bruk en strømadapter på 5 V med utgangsstrøm på 2 A. Koble sammen den medfølgende USB-ladekabelen med adapteren og USB-C-porten ❺ på apparatet.
2. LED-lampene på displayet ❾ viser ladestatusen. Når batteriet er fulladet, lyser LED-lampene uten blinking. Apparatet kan ikke brukes mens batteriet lades. Ved første gangs lading skal batteriet lades i cirka fire timer. Du kan lade batteriet på nytt når som helst. Med fulladet batteri kan apparatet brukes i opp til tre timer (avhengig av valgt nivå og påført trykk).
3. Er det under 20 % restlading i batteriet, bør batteriet lades så snart som mulig.

Betjening

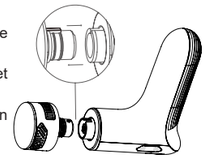

- Trykk ett av massasjehodene i mottaket på apparatet. For å benytte varme-/kulde-funksjonen må du bruke massasjehodet ❶.
- Trykk og hold inne knappen ❿ i cirka to sekunder for å slå apparatet på og av.
- Med korte trykk på «+» ❿ eller «-» ⓫ endrer du massasjeintensiteten (nivå 1 til 10). Nivået vises på displayet ❾.

Varme-/kulde-funksjon (KAN BARE BRUKES MED MASSASJEHODE ❶!)
- Med korte trykk på knappene ❼ og ❽ kan du aktivere varme eller kulde i tillegg til vibrasjon. Det er henholdsvis tre varme-/kuldeinnstillinger (Varme: 35 °C / 40 °C / 45 °C – Kulde: 20 °C / 15 °C / 10 °C), og aktuell innstilling vises på displayet ❾.
- Varme har en avslappende og smertelindrende virkning, ved å utvide blodårene og styrke blodomløpet.
- Kulde sørger for at blodårene og huden trekker seg sammen. Folder blir raskt mindre synlige og betennelsesprosesser bremses.

Etter cirka 10 minutter slår apparatet seg automatisk av, med mindre det allerede er slått av manuelt.

Problemløsninger

• Apparatet kan ikke slås på eller lades
Bruk utelukkende apparatet i omgivelser med passende driftstemperatur (0 til 40 °C). Ellers kan det oppstå feilfunksjoner. Hvis apparatet er utenfor de tillatte bruksomgivelsene, tar du apparatet til riktig omgivelse og lar det stå i cirka to timer, før du prøver å starte hhv. lade apparatet.
Kontroller om batteriet har tilstrekkelig lading før du slår på apparatet igjen.

• Apparatet fungerer ikke eller fungerer ikke normalt, batteriladestatus ved 0
Lad alltid batteriet i god tid (ved 20 % restlading). Ellers kan det hende apparatet slår seg av selv.

• Massasjehodet faller av
Kontroller om hodet er satt i korrekt, se kapittel «*Betjening*». Det kan være nødvendig å bruke litt makt – når hodet er satt på riktig, løsner det ikke under bruk.

• Enheten slår seg plutselig av
Etter cirka 10 minutter slår apparatet seg automatisk av. Hvis du vil bruke apparatet videre, slår du det på igjen. Det kan også være at massasjehodet er blokkert. Hvis ikke apparatet kan slås på igjen, tar du av massasjehodet og kontrollerer om du kan sette det på igjen.

Rengjøring og vedlikehold
- Forsikre deg om at apparatet er slått av før du rengjør apparatet. La apparatet avkjøles.
- Bruk bare en lett fuktet svamp for å rengjøre massasjeapparatet. Bruk aldri børster, kraftige rengjøringsmidler, bensin, fortynningsmiddel eller alkohol. Tørk massasjeapparatet tørt med en ren og myk klut. Ikke tørk apparatet på en ovn eller med hårføner.
- Utsett aldri apparatet for direkte sollys eller temperaturer over 40 °C.
- Begynn å bruke apparatet igjen først når det er helt tørt.
- Oppbevar apparatet og enkeltdelene på et sikkert, rent, kjølig og tørt sted med god ventilasjon. Sørg for at det ikke kan falle ned eller blir ristet.

Tekniske data

Navn og modell:	**ecomed** Massasjepistol **MG-50E**
Strømforsyning:	litiumionbatterier 7,4 V, 2200 mAh inngang: 5 V⎓ 2,0 A
Ladetid:	< 3,5 timer
Hastighet:	Vibrasjonsintensiteten er avhenging av hvilket massasjehode som brukes:

Trinn	Vibrasjonsfrekvens Massasjehode ❶ [1/min]	Vibrasjonsfrekvens Massasjehode ❷❸❹ [1/min]
1	1100	1200
2	1200	1400
3	1350	1600
4	1500	1800
5	1650	2000
6	1800	2200
7	1950	2400
8	2100	2600
9	2250	2800
10	2400	3000

Automatisk utkobling:	etter ca. 10 minutter
Mål:	ca. 150 × 50 × 160 mm
Vekt:	ca. 487 g (inkl. varme-/kulde-massasjehodet)
Lagringsforhold:	rent og tørt
Artikkelnummer:	23806
EAN-nummer:	40 15588 23806 2

Avfallshåndtering

Denne enheten skal ikke kastes i husholdningsavfallet. Hver forbruker er selv forpliktet til å levere alle elektriske og elektroniske apparater ved et lokalt mottaksted for slikt avfall for å sikre en miljøvennlig avfallshåndtering. Ta ut batteriet før du avhender apparatet. Ikke kast brukte batterier i husholdningsavfallet. De må kastes som spesialavfall eller leveres på en oppsamlingstasjon for batterier i faghandelen. Ta kontakt med kommunen eller forhandleren hvis du har spørsmål om avfallshåndtering.

Betingelser for garantier og reparasjoner
Dine lovpålagte garantirettigheter er ikke begrenset av vår garanti presentert nedenfor. For garantihenvendelser kan du ta kontakt med forhandleren eller direkte med brukerservice. Hvis du må sende inn apparatet, må du notere hva defekten er og legge ved en kopi av kvitteringen.
Følgende garantibetingelser gjelder.

1. Alle **ecomed**-produkter har en garanti på 2 år fra kjøpsdatoen. For bruk av garantien skal kjøpsdato-en dokumenteres med kvittering eller regning.
2. Materialfeil og produksjonsfeil rettes gratis innenfor garantitiden.
3. En garanti-ytelse fører ikke til at garantitiden, verken for apparatet eller for byttede deler, forlenges.
4. Følgende er utelukket fra garantien:
   a. alle skader som oppstår som en følge av feilbruk, f.eks. ved å ikke følge bruksanvisningen.
   b. skader som oppstår som følge av istandsetting eller justering av kjøperen eller ikke godkjent tredjepart.
   c. transportskader som oppstår på veien fra produsenten til forbruker eller på vei fra kunden til brukerservice.
   d. reservedeler som har normal slitasje.
5. Ansvar for direkte eller indirekte følgeskader forårsaket av apparatet utelukkes, selv om skaden på apparatet anerkjennes som et garantitilfelle.

medisana GmbH, Carl-Schurz-Str. 2, 41460 NEUSS, TYSKLAND

Vi forbeholder oss retten til å utføre tekniske og designmessige endringer for å forbedre produktet.

Du finner den til enhver tid aktuelle versjonen av denne bruksanvisningen på https://docs.medisana.com/23806 .

Du finner informasjon om tjenesten her: www.medisana.com/servicepartners

NO/DK

23806 MG-50E 26-Feb-2025 Ver. 2.1

ecomed by medisana

DK Brugsanvisning
Massagepistol MG-50E

Apparat og betjeningselementer

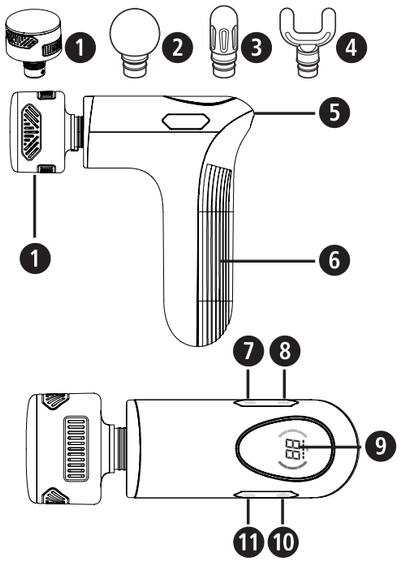

Tegnforklaring

VIGTIGT
Manglende overholdelse af brugsanvisningen kan medføre svære personskader eller skader på produktet.

ADVARSEL
Disse advarsler skal overholdes for at forhindre mulig personskade.

FORSIGTIG
Disse anvisninger skal overholdes for at forhindre mulige skader på produktet.

BEMÆRK
Disse henvisninger indeholder praktiske tillægsoplysninger om installation og anvendelse.

Anvend kun massageapparatet i lukkede rum!

Anvend ikke massageapparatet i vådrum (f.eks. i forbindelse med bad eller brusebad).

LOT LOT-nummer

Producent

Genbrugssymboler/koder:
Disse symboler oplyser om materialet og dets korrekte anvendelse samt genanvendelse.

ADVARSEL
Hold emballagefolien uden for børns rækkevidde! Der er risiko for kvælning!

DK Sikkerhedsanvisninger

Læs brugsanvisningen grundigt igennem, inden apparatet tages i brug. Dette gælder især sikkerhedsanvisningerne. Gem brugsanvisningen til fremtidig brug. Hvis du videregiver produktet til tredjepart, skal brugsanvisningen altid følge med.

- Brug kun apparatet i overensstemmelse med formålet beskrevet i brugsanvisningen. Ved formålsstridig anvendelse bortfalder garantien.
- Apparatet er ikke beregnet til kommerciel brug eller anvendelse inden for det medicinske område.

om strømforsyningen
- Oplad kun batteriet med det medfølgende USB-ladekabel. Lad ikke apparatet være uden opsyn, når det er tilsluttet strømmen (i forbindelse med opladning) eller anvendes.
- Oplad aldrig apparatet i antændelige omgivelser (f.eks. brandbare genstande, benzin, antændelige gasser, maling osv.)
- Under opladning skal både kabel og stik altid være frit tilgængelige.
- Det er ikke meningen, at slutbrugeren skal fjerne eller udskifte de integrerede batterier. Hvis der opstår problemer med strømforsyningen, bedes du kontakte kundeservice.
- Dette apparat må kun forsynes med strøm fra et lavspændingsnetværk (SELV) i henhold til mærkningen på apparatet.
- Afbryd strømmen til apparatet ved at tage stikket ud af stikkontakten. Træk aldrig i kablet!

vedrørende særlige personer
- Hvis du har spørgsmål til dit helbred, bedes du henvende dig til din læge, inden du tager apparatet i brug.
- Du må ikke anvende apparatet, hvis du lider af én eller flere af følgende sygdomme eller lidelser: kredsløbssygdomme, åreknuder, aneurismer, åbne sår, hjertesygdomme, blå mærker, revner i huden, kræft, årebetændelse eller blodpropper.
- Anvend ikke apparatet, hvis du er gravid. Der skal udvises særlig omhu, hvis apparatet anvendes af eller i nærheden af børn, syge og hjælpeløse personer.
- Hvis du tager blodfortyndende medicin, har pacemaker eller defibrillator eller har fået udført en operation på de indre organer, bør du drøfte brugen af massageapparatet med din læge forud for første anvendelse. Din læge kan bedømme, hvorvidt brugen er forbundet med risici i dit konkrete tilfælde.
- Hvis du får smerter eller oplever massagen som ubehagelig, bedes du indstille brugen og rådføre dig med din læge.
- Kontakt din læge før brug af massageapparatet, hvis du lider af uforklarlige smerter, aktuelt gennemgår et behandlingsforløb eller bruger andre medicinske apparater.
- Anvend ikke dette apparat til at understøtte eller erstatte medicinske behandlinger. Kroniske lidelser og symptomer kan blive forværret.
- Hold apparatet uden for rækkevidde af børn under 16 år.
- Dette apparat kan anvendes af børn fra 8 år og derover samt af personer med nedsat fysisk, sensorisk eller mental funktionsevne eller mangel på erfaring og viden, hvis de er under opsyn eller er blevet undervist i sikker brug af apparatet og forstår de dermed forbundne farer.
- Børn må ikke lege med produktet.

inden brug af apparatet
- Kontrollér massageapparatet grundigt for skader før hver brug. Et defekt apparat må ikke tages i brug.
- Benyt ikke apparatet, hvis der er synlige skader på apparatet eller kablet, hvis det ikke fungerer problemfrit, eller hvis det er faldet ned eller blevet vådt. Send apparatet til reparation i servicecentret for at undgå farlige situationer.

under brug af apparatet
- Anvend aldrig apparatet, når du sover eller ligger i sengen.
- Brug ikke apparatet, lige inden du skal til at sove. Massagen har en stimulerende virkning.
- Brug aldrig apparatet, når du kører bil eller betjener en maskine.
- For lang / for hyppig brug kan medføre overophedning. Lad altid først apparatet køle helt af, før det anvendes igen.
- Anbring og brug ikke apparatet direkte ved siden af en elektrisk varmeovn eller andre varmekilder.
- Anvend ikke apparatet på følsomme kropssteder såsom f.eks. hoved, ansigt, rygsøjle, skinneben, fod- eller håndryggen osv.
- Dette apparat bør ikke bruges til direkte massage af hudoverfladen, da dette kan forårsage skader på huden. Massagedelen skal dækkes med et rent og tørt stykke stof eller et rent og tørt håndklæde. Anvend altid kun blide bevægelser og tryk. Massagedelen må ikke anvendes på samme sted i mere end 60 sekunder.
- Apparatet må ikke komme i kontakt med spidse eller skarpe genstande.
- Tildæk ikke apparatet, når det er tilsluttet. Brug aldrig apparatet under tæpper eller puder. Dette medfører risiko for brand, elektrisk stød og personskade.
- **Sørg for, at fingre eller andre kropsdele ikke kommer i klemme mellem åbningerne til massagehovederne og massagehovederne samt direkte på massagehovedet, når der tændes. Risiko for personskade!**
- Apparatet må aldrig kommes ned i vand eller andre væsker.
- Skulle der alligevel trænge væske ind i apparatet, skal det straks slukkes, og strømforsyningen afbrydes. Brug først apparatet igen, når det er helt tørt.
- Sluk altid apparatet efter brug.
- Bloker aldrig apparatets luftdyser.
- Apparatet understøtter varme og køling. Personer, der ikke kan føle varme og/eller kulde, skal derfor være meget forsigtige ved anvendelsen eller kontakte deres læge før anvendelsen.

vedrørende vedligeholdelse og rengøring
- Apparatet kræver ingen vedligeholdelse. Du må gerne selv udføre rengøring af apparatet. I tilfælde af fejl eller skader må du ikke selv reparere apparatet, da garantien dermed bortfalder. Henved dig til din forhandler, og lad altid kun autoriserede servicesteder udføre reparationer. Dermed undgår du farlige situationer.
- Brug kun tilbehør, der er beregnet til apparatet og leveret af producenten.
- Rengøring og brugervedligeholdelse må ikke udføres af børn uden opsyn.

Formålsbestemt brug
Apparatet er beregnet til termisk selvmassage af forskellige kropsdele som f.eks. skulder-, læg-, balle- eller brystmuskulaturen med henblik på muskelaktivering, forbedret muskelregeneration samt stimulering af blodgennemstrømningen. Apparatet er ikke tiltænkt medicinsk-terapeutisk brug. Apparatet egner sig ikke til brug i lægeklinikker, massageklinikker, wellness-studier osv. Massageapparatet er ikke klassificeret som medicinsk apparat og må ikke anvendes til smertebehandling. Spørg din læge til råds inden brug, hvis du er i tvivl eller usikker på noget.

Apparat og betjeningselementer

❶ Massagehoved til varm og kold massage – egnet til afspænding og skønhedsmassage
❷ Rundt hoved – egnet til store muskelgrupper
❸ Kegleformet hoved – egnet til massage af dybtliggende væv
❹ U-formet hoved - egnet til muskulaturen i området omkring rygsøjlen
❺ USB-C-port (ladebøsning)
❻ Håndtag
❼ Knap til varm funktion
❽ Knap til kold funktion
❾ Multifunktionsdisplay
❿ Tænd-/slukknap, øg vibrationshastigheden
⓫ Reducer vibrationshastigheden

Leveringsomfang

Kontrollér, at produktet er komplet og ikke udviser tegn på skader. I tvivlstilfælde skal du undlade at tage apparatet i brug og kontakte forhandleren eller kundeservice. Leveringen omfatter:
- 1 **ecomed** Massagepistol **MG-50E**
- 4 massagehoveder
- 1 ladekabel, USB-C
- 1 opbevaringskuffert
- 1 kort vejledning

Emballagen kan genbruges eller afleveres til genanvendelse. Bortskaf overskydende emballagemateriale korrekt. Hvis du bemærker transportskader under udpakningen, skal du straks kontakte din forhandler.

Anvendelse af apparatet – *Opladning af batteriet*

1. Benyt en 5 V-netadapter med en udgangsstrøm på 2 A. Forbind det medfølgende USB-ladekabel med adapteren og med USB-C-porten ❺ på apparatet.
2. LED'en for ladetilstand på displayet ❾ viser opladningsstatus. Når batteriet er fuldstændig opladet, lyser LED'erne konstant. Under opladningen kan apparatet ikke anvendes. Første gang batteriet oplades, skal det oplades i ca. 4 timer. Du kan til enhver tid igen oplade batteriet. Med fuldt opladet batteri kan apparatet benyttes i op til 3 timer (afhængigt af det valgte trin og det udøvede tryk).
3. Ved en restopladning på under 20 % skal batteriet hurtigst muligt oplades.

Betjening

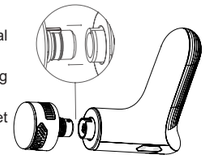

- Sæt et af massagehovederne fast ind i holderen på apparatet. Du skal anvende massagehovedet ❶ for at bruge funktionen varm/kold.
- Tryk på knappen ❿ og hold den inde i ca. 2 sekunder for at tænde og slukke for apparatet.
- Med et kort tryk på „+" ❿ eller „-" ⓫ ændrer du massagens intensitet (trin 1 til 10). Trinnet vises på displayet ❾.

Funktionen varm/kold (KUN MED MASSAGEHOVED ❶!)
- Foruden vibration kan du tilføje varme eller kulde ved at trykke kort på knapperne ❼ og ❽. Der er tre niveauer for varm-/koldintensiteten (varm: 35 °C/40 °C/45 °C - Kold: 20 °C/15 °C/10 °C), hvilket vises på displayet ❾.
- Varme fremmer den afslappende og smertelindrende effekt, da det udvider blodkar og styrker blodkredsløbet.
- Kulde sørger for, at blodkarrene og huden trækker sig sammen. Rynker bliver hurtigt mindre synlige, og betændelsestilstande hæmmes.

Apparatet slår automatisk fra efter ca. 10 minutter, hvis det ikke forinden er blevet slået fra manuelt.

Løsning af problemer

•Apparatet kan ikke tændes eller oplades
Benyt kun apparatet i rum med den passende driftstemperatur (0 til 40 °C). Ellers kan funktionen blive begrænset. Hvis apparatet har været uden for de tilladte omgivelser, skal du uden yderligere anvendelse anbringe det i ca. 2 timer i de korrekte omgivelser, hvorpå du igen kan forsøge at oplade eller tænde det.
Kontrollér desuden, om batteriet er tilstrækkeligt opladet, inden du igen tænder for apparatet.

• Apparatet fungerer ikke, eller det fungerer ikke normalt, batteriets ladestand er 0
Oplad altid batteriet i god tid (når der er ca. 20 % tilbage). Ellers kan elektronikken koble fra som beskyttelse.

• Massagehovedet falder af
Kontrollér, at hovedet er sat korrekt i, se kapitlet „*Betjening*". Det kan eventuelt være nødvendigt at anvende lidt kræfter. Hvis det sidder korrekt, kan det ikke falde af under anvendelsen.

• Apparatet slår pludselig fra
Efter ca. 10 minutter sker der en automatisk frakobling af apparatet. Hvis du fortsat vil anvende apparatet, skal du igen tænde for det. Det kan være, at massagehovedet er blokeret. Hvis det ikke er muligt at tænde for apparatet igen, skal du fjerne massagehovedet og kontrollere, om det er muligt at sætte det korrekt i.

Rengøring og pleje, opbevaring
- Kontrollér inden rengøring, at der er slukket for apparatet. Lad apparatet køle af.
- Massageapparatet bør kun rengøres med en let fugtig svamp. Brug under ingen omstændigheder børster, skrappe rengøringsmidler, benzin, fortyndere eller alkohol. Gnid massageapparatet tørt med en ren, blød klud. Tør ikke apparatet på radiatoren eller med en hårtørrer.
- Udsæt aldrig apparatet for direkte sollys eller temperaturer over 40 °C.
- Brug først apparatet igen, når det er helt tørt.
- Opbevar apparatet samt alle tilbehørsdele på et sikkert, rent, køligt, tørt og godt ventileret sted. Sørg for, at det ikke kan falde ned eller blive rystet.

Tekniske data

Navn og model:	**ecomed** Massagepistol **MG-50E**
Strømforsyning:	Litium-ion-batteri 7,4 V, 2200 mAh Indgang: 5 V⎓ 2,0 A
Opladningstid:	< 3,5 timer
Hastighed:	Vibrationsintensiteten er afhængig af det anvendte massagehoved:

Trin	Vibrationsfrekvens Massagehoved ❶ [o/min]	Vibrationsfrekvens Massagehoved ❷❸❹ [o/min]
1	1100	1200
2	1200	1400
3	1350	1600
4	1500	1800
5	1650	2000
6	1800	2200
7	1950	2400
8	2100	2600
9	2250	2800
10	2400	3000

Automatisk frakobling:	efter ca. 10 minutter
Mål:	ca. 150 × 50 × 160 mm
Vægt:	ca. 487 g (inkl. massagehoved til varm/kold massage)
Opbevaringsbetingelser:	rent og tørt
Varenummer:	23806
EAN-nummer:	40 15588 23806 2

Bortskaffelse

Dette apparat må ikke bortskaffes sammen med husholdningsaffaldet. Enhver forbruger er forpligtet til at aflevere samtlige elektriske og elektroniske apparater til miljørigtig bortskaffelse eller genanvendelse, uanset om de indeholder skadestoffer eller ej. Udtjente apparater afleveres på den kommunale genbrugsstation eller hos den forhandler, hvor produktet i sin tid blev købt. Tag batterierne ud inden du kasserer apparatet. Smid ikke brugte batterier i husholdningsaffaldet, men i specialaffald eller i en batterispand hos forhandleren. Henvend dig til din kommune eller din forhandler ved spørgsmål til bortskaffelsen.

Garanti- og reparationsbetingelser
Dine rettigheder i henhold til loven indskrænkes ikke af vores garanti, som er beskrevet nedenfor. Henvend dig til din faghandler eller vores kundeservice i tilfælde af reklamation. Hvis du bliver bedt om at indsende apparatet, skal du beskrive defekten og vedlægge en kopi af købskvitteringen. Følgende garantibetingelser er gældende:
1. På **ecomed** produkterne er der 2 års garanti. I tilfælde af reklamation skal salgsdatoen dokumenteres ved hjælp af købskvitteringen eller regningen.
2. Mangler som følge af materiale- eller produktionsfejl repareres eller udskiftes gratis inden for garantiperioden.
3. Selvom garantien tages i anvendelse forlænges garantiperioden ikke, hverken for apparatet eller de udskiftede komponenter.
4. Udelukket fra garantien er:
   a. alle skader, som skyldes formålsstridig brug af produktet, f.eks. gennem manglende overholdelse af brugsanvisningen.
   b. skader, som skyldes istandsættelse af apparatet eller andre indgreb foretaget af kunden eller uautoriseret tredjepart.
   c. transportskader fra turen mellem producenten og forbrugeren eller i forbindelse med indsending af produktet til kundeservice.
   d. reservedele, der er underlagt normal slitage.
5. Vi påtager os ligeledes intet ansvar for indirekte eller direkte følgeskader forårsaget af apparatet, også selvom selve skaden på apparatet anerkendes som et reklamationstilfælde.

medisana GmbH, Carl-Schurz-Str. 2, 41460 NEUSS, TYSKLAND

Med henblik på løbende produktforbedringer forbeholder vi os retten til at foretage tekniske og designmæssige ændringer.

Den seneste udgave af denne brugsanvisning finder du på https://docs.medisana.com/23806 .

Du kan finde oplysninger om service her: www.medisana.com/servicepartners

ecomed by medisana

PL Instrukcja obsługi
Pistolet do masażu MG-50E

Urządzenie i elementy obsługi

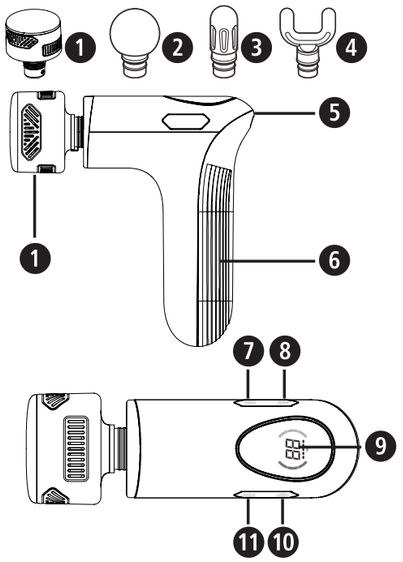

Objaśnienie symboli

UWAGA!
Nieprzestrzeganie niniejszej instrukcji może prowadzić do powstania obrażeń ciała lub skutkować uszkodzeniem urządzenia.

OSTRZEŻENIE
Należy przestrzegać ostrzeżeń zawartych w instrukcji, aby zapobiec ewentualnym obrażeniom użytkownika urządzenia.

UWAGA
Nieprzestrzeganie zapisów niniejszej instrukcji może skutkować uszkodzeniem urządzenia.

WSKAZÓWKA
Informacje zawarte w instrukcji są źródłem dodatkowej wiedzy w zakresie instalacji i eksploatacji urządzenia.

Urządzenie należy stosować wyłącznie w zamkniętych pomieszczeniach!

Urządzenia do masażu nie należy używać w wilgotnych pomieszczeniach (np. podczas kąpieli czy prysznica).

LOT Numer partii

Producent

Symbole / kody recyklingu: Informują one o materiale i jego prawidłowym zastosowaniu oraz możliwości jego ponownego wykorzystania.

OSTRZEŻENIE
Folie opakowaniowe należy przechowywać poza zasięgiem dzieci. Zachodzi ryzyko uduszenia!

PL Zasady bezpieczeństwa

Przed rozpoczęciem eksploatacji urządzenia należy dokładnie przeczytać niniejszą instrukcję obsługi, a w szczególności wskazówki dotyczące bezpieczeństwa oraz zachować ją, aby w razie konieczności móc z niej ponownie skorzystać. W przypadku przekazania urządzenia kolejnym osobom należy koniecznie dołączyć do niego instrukcję obsługi.

- Należy korzystać z urządzenia wyłącznie zgodnie z jego przeznaczeniem oraz instrukcją obsługi. W przypadku użytkowania niezgodnego z przeznaczeniem wygasają roszczenia z tytułu gwarancji.
- Urządzenie nie jest przeznaczone do użytku w celach komercyjnych lub medycznych.

Zasilanie
- Ładowanie urządzenia powinno odbywać się jedynie za pomocą przewodu USB do ładowania, wchodzącego w skład zestawu. Gdy urządzenie jest podłączone do sieci zasilającej (w trakcie ładowania), w żadnym wypadku nie należy pozostawiać go bez nadzoru.
- Nigdy nie ładować urządzenia w środowisku łatwopalnym (np. łatwopalne przedmioty, benzyna, łatwopalne gazy, farby itp.)
- W celu naładowania należy podłączyć urządzenie w taki sposób, aby przewód i wtyczka zasilająca były łatwo dostępne.
- Zintegrowane baterie nie są przewidziane do wymiany lub demontażu przez końcowego użytkownika. W przypadku problemów z zasilaniem należy skontaktować się z serwisem.
- To urządzenie może być zasilane wyłącznie niskim napięciem ochronnym (SELV) zgodnie z oznaczeniem na urządzeniu.
- Aby odłączyć urządzenie od sieci zasilającej, należy wyciągnąć wtyczkę z gniazda. Nie należy ciągnąć za przewód!

Użytkownicy
- W przypadku wątpliwości dotyczących wpływu urządzenia na zdrowie należy przed zastosowaniem skonsultować się z lekarzem.
- Urządzenia nie mogą stosować osoby, u których zdiagnozowano następujące choroby i dolegliwości: zaburzenia krążenia, żylaki, tętniaki, otwarte rany, choroby serca, stłuczenia, uszkodzenia skóry, nowotwór, zapalenia żył lub zakrzepica.
- Kobiety w ciąży nie powinny korzystać z urządzenia. Szczególną ostrożność należy zachować w przypadku, gdy zabieg wykonywany jest na, przez lub w pobliżu małych dzieci, osób chorych i niedołężnych.
- Przed użyciem należy zawsze skonsultować się z lekarzem, jeśli pacjent przyjmuje leki rozrzedzające krew, nosi rozrusznik serca lub defibrylator albo przeszedł operację wewnętrzną, aby ocenić ewentualne ryzyko związane z używaniem urządzenia.
- Jeśli podczas masażu pojawi się ból lub inne nieprzyjemne uczucie, należy przerwać korzystanie z urządzenia i skonsultować się z lekarzem.
- W przypadku wystąpienia niewyjaśnionych dolegliwości bólowych u osób w trakcie leczenia i/lub korzystających z urządzeń medycznych, przed przystąpieniem do użytkowania urządzenia do masażu należy skonsultować się z lekarzem.
- Nie należy wykorzystywać urządzenia jako środka pomocniczego dla zastosowań medycznych lub jako ich substytutu. Przewlekłe dolegliwości i symptomy mogłyby się nasilić.
- Urządzenie należy przechowywać poza zasięgiem dzieci poniżej 16 roku życia.
- Urządzenie może być używane przez dzieci powyżej 8 roku życia oraz przez osoby o zmniejszonych zdolnościach fizycznych, czuciowych lub mentalnych, albo z brakiem doświadczenia i wiedzy, jeżeli są one nadzorowane lub zostały poinstruowane w zakresie bezpiecznego używania urządzenia i rozumieją zagrożenia z tego wynikające.
- Urządzenie nie może być używane przez dzieci jako zabawka.

Przed rozpoczęciem użytkowania urządzenia
- Przed każdym użyciem należy dokładnie sprawdzić, czy masażer ręczny nie jest uszkodzony. Nie wolno korzystać z uszkodzonego urządzenia.
- Nie wolno korzystać z urządzenia, jeśli widoczne są na nim uszkodzenia, jeśli nie działa sprawnie, jeśli spadło z wysokości lub zostało zawilgocone. Aby uniknąć zagrożenia, należy wysłać urządzenie do punktu serwisowego w celu naprawy.

Użytkowanie urządzenia
- Nie należy korzystać z urządzenia podczas snu bądź leżenia w łóżku.
- Nie należy korzystać z urządzenia przed zaśnięciem. Masaż ma działanie pobudzające.
- Nie wolno korzystać z urządzenia podczas prowadzenia pojazdów ani obsługi maszyn.
- Zbyt długie/częste użytkowanie może prowadzić do przegrzania. Przed każdym ponownym użyciem należy zawsze pozostawić urządzenie do ostygnięcia.
- Urządzenia nie wolno kłaść ani użytkować w bezpośrednim pobliżu piecyków elektrycznych lub innych źródeł ciepła.
- Nie należy używać urządzenia na wrażliwych obszarach ciała, takich jak głowa, twarz, kręgosłup, kość piszczelowa, grzbiety stóp lub dłoni itp.
- Masażu tym urządzeniem nie wolno wykonywać bezpośrednio na skórze, aby nie spowodować jej obrażeń. Na część ciała poddawaną masażowi należy założyć czyste, suche ubranie lub okryć ją czystym, suchym ręcznikiem. Masażer powinien lekko uciskać i poruszać skórę. Czas trwania masażu jednej części ciała nie powinien przekraczać 60 sekund.
- Należy unikać kontaktu urządzenia z ostrymi lub spiczastymi przedmiotami.
- Nie wolno przykrywać urządzenia, gdy jest włączone. W żadnym razie nie wolno używać urządzenia pod kołdrą, kocem lub poduszką. Takie użytkowanie niesie ze sobą ryzyko pożaru, porażenia prądem i obrażeń ciała.
- **Należy uważać, aby palce bądź inne części ciała nigdy nie znalazły się pomiędzy uchwytem głowic masujących i głowicami masującymi ani bezpośrednio na głowicy masującej podczas włączania. Ryzyko obrażeń ciała!**
- Nie należy zanurzać urządzenia w wodzie ani innych cieczach.
- Jeśli jednak ciecz przedostanie się do urządzenia, należy je natychmiast wyłączyć i odłączyć zasilanie, jeśli było podłączone. Należy odczekać, aż urządzenie całkowicie wyschnie.
- Po użyciu należy zawsze wyłączyć urządzenie.
- Nigdy nie zakrywać szczeliny wentylacyjnej.
- Urządzenie służy także do masażu ciepłego i zimnego. Osoby niewrażliwe na ciepło i/lub zimno powinny zachować szczególną ostrożność podczas korzystania z urządzenia lub skonsultować się z lekarzem przed jego użyciem.

Konserwacja i czyszczenie
- Urządzenie nie wymaga konserwacji. Samodzielnie można wykonywać tylko czyszczenie urządzenia. W przypadku stwierdzenia usterek lub uszkodzeń nie należy naprawiać urządzenia samodzielnie, gdyż skutkuje to wygaśnięciem wszelkich roszczeń gwarancyjnych. Należy zasięgnąć informacji u dystrybutora, który zleci naprawę autoryzowanemu serwisowi. Samodzielna próba naprawy może być niebezpieczna.
- Wraz z urządzeniem wolno używać wyłącznie przewidzianych i dostarczonych przez producenta akcesoriów.
- Czyszczenie i konserwacja urządzenia nie mogą być wykonywane przez dzieci bez nadzoru.

Zastosowanie zgodne z przeznaczeniem
Urządzenie służy do samodzielnego masażu termicznego różnych części ciała, takich jak mięśnie ramion, łydek, pośladków lub klatki piersiowej w celu aktywacji mięśni i wspomagania ich regeneracji oraz pobudzania krążenia. Urządzenie nie jest przeznaczone do celów medycznych i terapeutycznych. Nie należy stosować go w warunkach klinicznych, salonach masażu, studiach wellness itp. Masażer nie jest przyrządem medycznym i nie służy do terapii bólu. W razie wątpliwości należy przed użyciem skonsultować się z lekarzem.

Urządzenie i elementy obsługi

❶ Głowica masująca do masażu ciepłego i zimnego – przeznaczona do masażu relaksacyjnego i upiększającego
❷ Głowica okrągła – przeznaczona do dużych grup mięśni
❸ Głowica w kształcie stożka – przeznaczona do masażu tkanek głębokich
❹ Głowica w kształcie litery U – przeznaczona do masażu mięśni w obszarze kręgosłupa
❺ Port USB typu C (gniazdo ładowania)
❻ Uchwyt
❼ Przycisk grzania
❽ Przycisk chłodzenia
❾ Wyświetlacz wielofunkcyjny
❿ Przycisk wł./wył., zwiększanie prędkości wibracji
⓫ Zmniejszanie prędkości wibracji

Zawartość zestawu
Sprawdź, czy urządzenie jest kompletnei nie jest uszkodzone. W razie wątpliwości nie uruchamiaj urządzenia, lecz prześlij je do punktu serwisowego.
W zakres dostawy wchodzą:
- 1 **pistolet do masażu ecomed MG-50E**
- 1 przewód do ładowania USB typu C
- 1 etui
- 4 głowice masujące
- 1 skrócona instrukcja obsługi

Opakowania są produktami wielokrotnego użytku i można je wprowadzić do ponownego obrotu surowcami. Niepotrzebne materiały opakowaniowe należy odpowiednio utylizować. Jeśli podczas odpakowywania urządzenia stwierdzone zostaną uszkodzenia powstałe podczas transportu, należy niezwłocznie skontaktować się z dystrybutorem.

Użytkowanie urządzenia – *ładowanie akumulatora*
1. Należy używać zasilacza sieciowego 5 V o prądzie wyjściowym 2 A. Połączyć dostarczony przewód USB do ładowania z zasilaczem i portem USB C ❺ urządzenia.
2. Diody LED stanu naładowania na wyświetlaczu ❾ pokazują proces ładowania. Po pełnym naładowaniu akumulatora diody LED świecą się światłem ciągłym. W trakcie ładowania nie wolno używać urządzenia. Podczas pierwszego ładowania należy ładować akumulator przez około 4 godziny. Akumulator można w każdej chwili ponownie naładować. Przy w pełni naładowanym akumulatorze urządzenie może być używane do 3 godzin (w zależności od wybranego poziomu i wywieranego nacisku).
3. Jeśli pozostały poziom naładowania jest niższy niż 20%, akumulator należy jak najszybciej naładować.

Obsługa

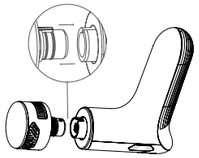

- Jedną z głowic masujących należy mocno wcisnąć w uchwyt urządzenia. Aby korzystać z funkcji masażu ciepłego/zimnego, należy użyć głowicy masującej ❶.
- Nacisnąć i przytrzymać przycisk ❿ przez około 2 sekundy, aby włączyć lub wyłączyć urządzenie.
- Naciskając krótko „+" ❿ lub „-" ⓫, można zmienić intensywność masażu (poziom 1 do 10). Poziom jest wyświetlany na wyświetlaczu ❾.

Funkcja masażu ciepłego/zimnego (TYLKO Z GŁOWICĄ MASUJĄCĄ ❶!)
- Naciskając krótko przyciski ❼ i ❽, oprócz wibracji można włączyć ciepło i zimno. Dostępne są 3 poziomy intensywności ciepła/zimna (ciepło: 35°C/ 40°C/ 45°C – zimno: 20°C/ 15°C/ 10°C), które są wyświetlane odpowiednio na wyświetlaczu ❾.
- Ciepło wspomaga działanie relaksujące i przeciwbólowe poprzez rozszerzenie naczyń krwionośnych i wzmocnienie krążenia krwi.
- Zimno powoduje zwężenie naczyń krwionośnych i kurczenie się skóry. Zmarszczki szybko stają się mniej widoczne, a procesy zapalne ulegają zahamowaniu.

Urządzenie wyłącza się automatycznie po około 10 minutach, chyba że zostanie wcześniej wyłączone ręcznie.

Usuwanie problemów
• Nie można włączyć lub naładować urządzenia
Urządzenia należy używać wyłącznie w pomieszczeniach o odpowiedniej temperaturze (od 0 do 40°C). W przeciwnym razie mogą wystąpić zakłócenia w jego działaniu. Jeśli urządzenie znajdowało się w pomieszczeniu poza dozwolonym zakresem temperatur, należy przenieść je do właściwego pomieszczenia na około 2 godziny, nie korzystając z niego, i ponownie spróbować naładować je lub włączyć.
Przed ponownym włączeniem urządzenia należy również sprawdzić, czy akumulator jest dostatecznie naładowany.

• Urządzenie nie działa w ogóle lub nie działa normalnie, poziom naładowania akumulatora wynosi 0
Akumulator należy zawsze ładować odpowiednio wcześnie (po osiągnięciu ok. 20% pozostałego poziomu naładowania). W przeciwnym razie układ elektroniczny może spowodować wyłączenie ochronne urządzenia.

• Głowica masująca spada
Sprawdzić, czy głowica została prawidłowo założona, patrz rozdział „*Obsługa*". Może być wymagane użycie pewnej siły – jeśli głowica zostanie prawidłowo założona, nie odłączy się podczas użytkowania.

• Urządzenie nagle się wyłącza
Urządzenie wyłącza się automatycznie po upływie ok. 10 minut. Jeśli urządzenie ma być nadal używane, należy je włączyć ponownie. Głowica masująca może być również zablokowana. Jeśli urządzenia nie można ponownie włączyć, należy zdjąć głowicę masującą i sprawdzić, czy można ją prawidłowo założyć.

Czyszczenie i pielęgnacja
- Przed przystąpieniem do czyszczenia urządzenia należy upewnić się, że jest ono wyłączone. Pozostawić urządzenie do ostygnięcia.
- Urządzenie do masażu można czyścić wyłącznie za pomocą lekko wilgotnej gąbki. Do czyszczenia nie wolno używać szczotek, silnie działających środków czyszczących, benzyny, rozpuszczalnika ani alkoholu. Urządzenie należy wytrzeć do sucha za pomocą czystej, miękkiej szmatki. Nie wolno go suszyć na grzejniku ani za pomocą suszarki do włosów.
- Nie należy wystawiać urządzenia na bezpośrednie działanie światła słonecznego lub temperatury powyżej 40°C.
- Urządzenie można ponownie użytkować dopiero wtedy, gdy jest w pełni wysuszone.
- Urządzenie i wszystkie poszczególne części należy przechowywać w bezpiecznym, czystym, chłodnym, suchym i dobrze wentylowanym miejscu. Należy je zabezpieczyć przed upadkiem i wstrząsami.

Dane techniczne
Nazwa i model: Pistolet do masażu **ecomed MG-50E**
Zasilanie: Akumulator litowo-jonowy 7,4 V, 2200 mAh
Wejście: 5 V⎓ 2,0 A
Czas ładowania: < 3,5 godzin
Prędkość: intensywność wibracji zależy od zastosowanej głowicy masującej:

Poziom	Częstotliwość wibracji Głowica masująca ❶ [1/min]	Częstotliwość wibracji Głowica masująca ❷❸❹ [1/min]
1	1100	1200
2	1200	1400
3	1350	1600
4	1500	1800
5	1650	2000
6	1800	2200
7	1950	2400
8	2100	2600
9	2250	2800
10	2400	3000

Automatyczne wyłączanie: po ok. 10 minutach
Wymiary: ok. 150 × 50 × 160 mm
Waga: ok. 487 g (z głowicą masującą do masażu ciepłego i zimnego)
Warunki przechowywania: w suchym i czystym miejscu
Numer artykułu: 23806
Numer EAN: 40 15588 23806 2

Utylizacja
Tego urządzenia nie można utylizować razem z odpadami komunalnymi. Każdy użytkownik jest zobowiązany do oddawania wszystkich urządzeń elektrycznych, niezależnie od tego, czy zawierają substancje szkodliwe czy nie, do specjalnego punktu odbioru takich odpadów, aby zapewnić ich utylizację w sposób przyjazny dla środowiska. Przed utylizacją urządzenia należy wyjąć z niego baterie. Zużytych baterii nie wolno wyrzucać razem z odpadami domowymi, lecz z odpadami specjalnymi. Można je też oddać do punktów zbiórki baterii znajdujących się w specjalistycznych sklepach. W sprawach dotyczących utylizacji należy zwrócić się do odpowiedniego urzędu lub do sprzedawcy.

Warunki gwarancji i napraw
Ustawowe uprawnienia z tytułu gwarancji nie są ograniczone przez opisane poniżej nasze warunki gwarancji. W przypadku wystąpienia roszczeń z tytułu gwarancji należy zwrócić się do sklepu lub bezpośrednio do punktu serwisowego. Jeśli występuje konieczność odesłania urządzenia, należy opisać uszkodzenie i załączyć kopię dowodu zakupu. Obowiązują następujące warunki gwarancji:
1. Produkty **ecomed** są objęte gwarancją przez 2 lata od daty sprzedaży. W przypadku roszczenia gwarancyjne go data sprzedaży musi być potwierdzona paragonem lub fakturą.
2. Wady materiałów i wady produkcyjne są usuwane w okresie obowiązywania gwarancji nieodpłatnie.
3. Wskutek wystąpienia roszczenia gwarancyjnego nie następuje przedłużenie gwarancji zarówno w zakresie samego urządzenia jak i wymienionych części.
4. Gwarancja nie obejmuje:
   a. wszelkich szkód powstałych w wyniku nieprawidłowego użytkowania urządzenia, np. nieprzestrzegania instrukcji obsługi.
   b. Szkód powstałych w wyniku napraw lub ingerencji dokonanych przez nabywcę lub nieuprawnione osoby trzecie.
   c. Szkód transportowych powstałych w drodze od producenta do konsumenta lub wysyłki do serwisu.
   d. Elementów urządzenia podlegających normalnemu zużyciu.
5. Odpowiedzialność cywilna z tytułu szkód pośrednich spowodowanych przez urządzenie wyłączona jest również w przypadku, gdy szkoda na urządzeniu zostanie uznana jako podlegająca pod gwarancję.

medisana GmbH, Carl-Schurz-Str. 2, 41460 NEUSS, Niemcy

W związku z ciągłym rozwojem produktów zastrzegamy sobie prawo do wprowadzania zmian technicznych i wizualnych.

Aktualna wersja niniejszej instrukcji obsługi znajduje się na stronie https://docs.medisana.com/23806

Informacje o usłudze można znaleźć tutaj: www.medisana.com/servicepartners

ecomed® by medisana

CZ Návod k použití
Masážní pistole MG-50E

Přístroj a ovládací prvky

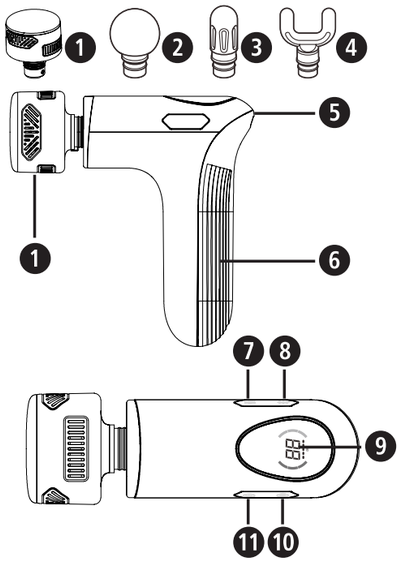

Vysvětlení značek

DŮLEŽITÉ!
Nerespektování tohoto návodu může mít za následek těžká zranění či škody na přístroji.

VAROVÁNÍ
Tato výstražná upozornění je třeba respektovat, aby bylo zabráněno případným zraněním uživatele.

POZOR
Tyto pokyny je třeba respektovat, aby bylo zabráněno případnému poškození přístroje.

UPOZORNĚNÍ
Tyto pokyny vám poskytnou užitečné dodatečné informace k instalaci nebo provozu.

Masážní přístroj používejte pouze v uzavřených prostorách!

Masážní přístroj nepoužívejte ve vlhkých místnostech (např. při koupání nebo sprchování).

LOT Číslo šarže (LOT)

Výrobce

Recyklační symboly/kódy:
Informují o materiálu a jeho správném použití, jakož i jeho recyklaci.

VAROVÁNÍ
Dbejte na to, aby se balicí fólie nedostaly do rukou dětem!
Hrozí nebezpečí udušení!

CE

CZ Bezpečnostní pokyny

Před použitím přístroje si pečlivě přečtěte návod k použití, zejména bezpečnostní pokyny, a uschovejte si ho pro pozdější potřebu. Pokud přístroj předáváte třetím osobám, přiložte k němu v každém případě i tento návod k použití.

- Přístroj používejte pouze v souladu s jeho určením podle návodu k použití. Při použití k nevhodnému účelu zanikají nároky na záruku.
- Přístroj není určen pro komerční účely nebo pro použití v lékařském prostředí.

pro napájení proudem
- Baterii přístroje nabíjejte pouze pomocí dodaného USB nabíjecího kabelu. Nikdy nenechávejte přístroj bez dozoru, je-li zapojen do sítě (při nabíjení) nebo v provozu.
- Nikdy nenabíjejte přístroj v hořlavém prostředí (např. hořlavé předměty, benzín, hořlavé plyny, barvy atp.).
- Za účelem nabíjení zapojujte přístroj pouze tak, aby byl kabel a napájecí konektor volně přístupný.
- Integrované baterie nejsou určeny k výměně nebo vyjmutí koncovým uživatelem. Pokud narazíte na problémy s napájením, kontaktujte zákaznický servis.
- Tento přístroj smí být napájen pouze bezpečným malým napětím (SELV) v souladu s označením na přístroji.
- Chcete-li přístroj odpojit od sítě, vždy vytáhněte zástrčku ze zásuvky. Netahejte za kabel!

pro určité osoby
- Pokud budete mít obavy ze zdravotního hlediska, poraďte se před použitím s lékařem.
- Přístroj nesmíte používat, pokud trpíte jedním nebo několika z níže uvedených onemocnění nebo obtíží: poruchy prokrvení, křečové žíly, aneurysma, otevřené rány, srdeční choroby, pohmožděniny, povrchové trhliny kůže, rakovina, záněty žil nebo trombóza.
- Přístroj nepoužívejte, jste-li těhotná. Zvláštní opatrnosti je zapotřebí, pokud přístroj používáte na dětech či nemocných a bezmocných osobách nebo v jejich blízkosti, případně pokud přístroj používají děti či nemocné a bezmocné osoby.
- Před použitím se vždy poraďte se svým lékařem, pokud užíváte léky na ředění krve, máte kardiostimulátor či defibrilátor nebo jste podstoupili operaci, abyste mohli vyhodnotit možná rizika použití přístroje.
- Pokud byste pociťovali bolesti nebo vnímali masáž jako nepříjemnou, přestaňte přístroj používat a poraďte se s lékařem.
- Pokud trpíte nevysvětlitelnými bolestmi, jste v lékařské péči nebo používáte lékařské přístroje, promluvte si před použitím masážního přístroje se svým lékařem.
- Nepoužívejte tento přístroj na podporu nebo jako náhradu lékařských aplikací. Chronické bolesti a příznaky by se mohly ještě více zhoršit.
- Uchovávejte přístroj mimo dosah dětí mladších 16 let.
- Tento přístroj mohou používat děti starší 8 let a osoby se sníženými fyzickými, smyslovými či mentálními schopnostmi nebo osoby s nedostatkem zkušeností či znalostí, pokud jsou pod dozorem nebo byly poučeny o bezpečném používání přístroje a rozumí nebezpečím s ním spojeným.
- Děti si s přístrojem nesmí hrát.

před uvedením přístroje do provozu
- Před každým použitím masážní přístroj pečlivě zkontrolujte a ujistěte se, že nevykazuje známky poškození. Vadný přístroj se nesmí uvádět do provozu.
- Přístroj nepoužívejte, pokud je zjevně poškozen, pokud nefunguje bezchybně, pokud spadl na zem nebo pokud byl vystaven vlhkosti. Abyste se vyhnuli možným rizikům, pošlete přístroj k opravě do servisního střediska.

během provozu přístroje
- Nepoužívejte přístroj během spánku nebo když ležíte v posteli.
- Nepoužívejte přístroj před usnutím. Masáž má povzbuzující účinek.
- Přístroj nikdy nepoužívejte, pokud řídíte vozidlo nebo obsluhujete stroj.
- Příliš dlouhé nebo časté používání může způsobit přehřátí. Před dalším použitím nechte přístroj vždy nejprve vychladnout.
- Přístroj nepokládejte a nepoužívejte přímo vedle elektrických kamen či jiných tepelných zdrojů.
- Nepoužívejte přístroj na citlivých místech na těle, např. na hlavě, v obličeji, na páteři, na holeni, na hřbetu nohy nebo ruky atp.
- Tento masážní přístroj by se neměl používat přímo na pokožku, aby nemohlo dojít k jejímu poškození. Masážní část by měla být zakryta čistým, suchým oblečením nebo čistým, suchým ručníkem. Jemně ji přitiskněte a pohybujte s ní. Doba masáže na jednom místě by neměla překročit 60 sekund.
- Zabraňte kontaktu přístroje se špičatými nebo ostrými předměty.
- Nezakrývejte přístroj, pokud je zapnutý. Přístroj v žádném případě nepoužívejte pod přikrývkami nebo polštáři. Hrozí nebezpečí požáru, úrazu elektrickým proudem a zranění.
- **Dávejte pozor, aby se vám mezi úchyt pro masážní hlavice a masážní hlavice nedostaly prsty nebo jiné části těla a aby nebyly při zapínání v přímém kontaktu s masážní hlavicí. Nebezpečí poranění!**
- Nikdy neponořujte přístroj do vody nebo jiných kapalin.
- Pokud by přesto do přístroje vnikla kapalina, okamžitě ho vypněte a odpojte napájení, pokud bylo připojeno. Počkejte, dokud přístroj nebude zcela suchý.
- Po každém použití přístroj vypněte.
- Nikdy nezakrývejte větrací otvory přístroje.
- Tento přístroj je vybaven funkcí vyhřívání a chlazení. Osoby necitlivé na teplo a/nebo chlad by proto měly být při používání přístroje velmi opatrné, resp. by se před použitím měly poradit se svým lékařem.

pro údržbu a čištění
- Přístroj je bezúdržbový. Přístroj smíte sami pouze čistit. V případě poruchy nebo poškození se nepokoušejte přístroj opravit sami, protože tím zaniká jakýkoliv nárok na záruku. Abyste předešli ohrožení, obraťte se s dotazy na specializovaného prodejce a opravy nechte provádět pouze v autorizovaných servisech.
- Používejte pouze příslušenství určené pro tento přístroj a dodané výrobcem.
- Čištění a uživatelskou údržbu nesmí provádět děti bez dozoru.

Použití v souladu s určením
Přístroj je určen pro termální automasáž různých částí těla, např. ramenních, lýtkových, hýžďových a prsních svalů za účelem aktivace svalů, podpory regenerace svalů a zlepšení prokrvení. Přístroj není určen pro lékařské/terapeutické účely. Není vhodný pro kliniky, masážní praxe, wellness studia atp. Tento masážní přístroj není zdravotnickým prostředkem a neslouží k léčbě bolesti. V případě pochybností nebo nejistoty se před použitím poraďte s lékařem.

Přístroj a ovládací prvky

❶ Hlavice pro teplou a studenou masáž – vhodná pro uvolnění a kosmetickou masáž
❷ Kulatá hlavice – vhodná pro velké svalové skupiny
❸ Kuželovitá hlavice – vhodná pro masáž hlubokých tkání
❹ Rozdvojená hlavice – vhodná pro svaly v oblasti páteře
❺ USB-C port (nabíjecí port)
❻ Rukojeť
❼ Tlačítko vyhřívání
❽ Tlačítko chlazení
❾ Multifunkční displej
❿ Tlačítko ZAP/VYP, zvýšení rychlosti vibrací
⓫ Snížení rychlosti vibrací

Rozsah dodávky

Nejprve zkontrolujte, zda je přístroj kompletní a zda nevykazuje známky poškození. V případě pochybností přístroj nepoužívejte a obraťte se na prodejce, u kterého jste výrobek zakoupili, nebo na servisní středisko. Obsah balení:
- 1 masážní pistole **ecomed MG-50E**
- 1 nabíjecí kabel, USB-C
- 1 úložný kufřík
- 4 masážní hlavice
- 1 stručný návod

Obaly jsou určeny k opakovanému použití, resp. lze je předat k recyklaci. Nepotřebný obalový materiál zlikvidujte náležitým způsobem. Pokud při rozbalování zjistíte, že zboží bylo během přepravy poškozeno, kontaktujte prosím ihned prodejce, u kterého jste zboží zakoupili.

Použití přístroje – *nabíjení akumulátoru*

1. Použijte 5V napájecí adaptér s výstupním proudem 2 A. Připojte dodaný USB nabíjecí kabel k adaptéru a USB-C portu ❺ přístroje.
2. LED indikátory stavu nabití na displeji ❾ indikují proces nabíjení. Jakmile je akumulátor zcela nabitý, svítí LED indikátory nepřerušovaně. Během nabíjení nelze přístroj používat. Při prvním nabíjení nechte akumulátor nabíjet po dobu cca 4 hodin. Akumulátor můžete kdykoliv znovu nabít. S plně nabitým akumulátorem lze přístroj používat po dobu až 3 hodin (v závislosti na zvolené úrovni intenzity a tlaku).
3. Při kapacitě nižší než 20 % je třeba akumulátor co nejdříve nabít.

Obsluha
- Zasuňte některou z masážních hlavic pevně do úchytu na přístroji. Chcete-li použít funkci vyhřívání/chlazení, musíte použít masážní hlavici ❶.
- Přístroj zapnete nebo vypnete stisknutím a podržením tlačítka ❿ po dobu cca 2 sekund.
- Krátkým stisknutím „+“ ❿ nebo „−“ ⓫ změníte intenzitu masáže (úroveň 1 až 10). Zvolená úroveň je zobrazena na displeji ❾.

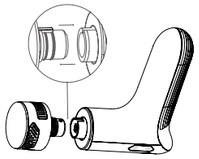

Funkce vyhřívání/chlazení (LZE POUŽÍT POUZE S MASÁŽNÍ HLAVICÍ ❶!)
- Krátkým stisknutím tlačítek ❼ a ❽ můžete dodatečně k vibracím aktivovat vyhřívání nebo chlazení. K dispozici jsou 3 intenzity Hot a 3 intenzity Cold (Hot: 35 °C / 40 °C / 45 °C – Cold: 20 °C / 15 °C / 10 °C), které jsou příslušným způsobem zobrazeny na displeji ❾.
- Teplo podporuje uvolňující a bolest zmírňující účinek tím, že rozšiřuje cévy a posiluje krevní oběh.
- Chlad způsobuje zúžení cév a stažení kůže. Vrásky se rychle stávají méně viditelnými a jsou potlačovány zánětlivé procesy.

Přístroj se automaticky vypne zhruba po 10 minutách, pokud ho předtím nevypnete ručně.

Odstraňování problémů

• Přístroj nelze zapnout nebo nabít
Přístroj používejte pouze v místnostech s odpovídající provozní teplotou (0 až 40 °C). V opačném případě může dojít k funkčním poruchám. Pokud se přístroj nacházel mimo povolené prostředí, přeneste ho bez dalšího používání na cca 2 hodiny do správného prostředí a zkuste ho znovu nabít nebo zapnout.
Před opětovným zapnutím přístroje rovněž zkontrolujte, zda je akumulátor dostatečně nabitý.

• Přístroj nefunguje normálně nebo vůbec, stav nabití akumulátoru 0
Akumulátor vždy včas nabijte (při zbývající kapacitě cca 20 %). V opačném případě může elektronika způsobit ochranné vypnutí.

• Masážní hlavice vypadává
Zkontrolujte, zda je hlavice správně nasazená, viz kapitola „*Obsluha*“. Může být zapotřebí použít sílu – správně nasazená hlavice se během používání neuvolní.

• Přístroj se náhle vypne
Po cca 10 minutách se přístroj vypne automaticky. Pokud chcete přístroj používat dále, znovu ho zapněte. Může být také zablokovaná masážní hlavice. Pokud přístroj nelze znovu zapnout, vyjměte masážní hlavici a zkontrolujte, zda ji lze správně nasadit.

Čištění a údržba

- Před čištěním se ujistěte, že je přístroj vypnutý. Nechte přístroj vychladnout.
- Masážní přístroj čistěte pouze lehce navlhčenou houbou. V žádném případě nepoužívejte kartáče, agresivní čisticí prostředky, benzín, ředidla nebo alkohol. Masážní přístroj utřete do sucha čistou, měkkou utěrkou. Nesušte na topení nebo pomocí fénu.
- Nikdy nevystavujte přístroj přímému slunečnímu záření ani teplotám nad 40 °C.
- Přístroj opět používejte teprve tehdy, je-li úplně suchý.
- Uchovávejte přístroj a všechny komponenty na bezpečném, čistém, chladném, suchém a dobře větraném místě. Zajistěte ho proti pádu a nárazům.

Technické údaje

Název a model:	masážní pistole **ecomed MG-50E**
Napájení:	lithium-iontový akumulátor 7,4 V, 2 200 mAh Vstup: 5 V⎓ 2,0 A
Doba nabíjení:	< 3,5 hodiny
Rychlost:	Intenzita vibrací závisí na použité masážní hlavici:

Úroveň	Frekvence vibrací masážní hlavice ❶ [1/min]	Frekvence vibrací masážní hlavice ❷❸❹ [1/min]
1	1 100	1 200
2	1 200	1 400
3	1 350	1 600
4	1 500	1 800
5	1 650	2 000
6	1 800	2 200
7	1 950	2 400
8	2 100	2 600
9	2 250	2 800
10	2 400	3 000

Automatické vypnutí:	po cca 10 minutách
Rozměry:	cca 150 × 50 × 160 mm
Hmotnost:	cca 487 g (vč. hlavice pro teplou a studenou masáž)
Skladovací podmínky:	čisté a suché prostředí
Číslo výrobku:	23806
Číslo EAN:	40 15588 23806 2

Likvidace

Tento přístroj se nesmí likvidovat společně s běžným domovním odpadem. Každý spotřebitel je povinen odevzdat veškeré elektrické nebo elektronické přístroje – bez ohledu na to, zda obsahují škodlivé látky, či nikoliv – na sběrném místě ve svém bydlišti nebo v obchodě, aby mohly být zlikvidovány způsobem šetrným k životnímu prostředí. Před likvidací přístroje vyjměte baterii. Použité baterie nevyhazujte do domovního odpadu, ale do zvláštního odpadu nebo do sběrného boxu na baterie ve specializovaném obchodě. Pro informace týkající se likvidace se obraťte na místní orgán nebo na svého prodejce.

Záruční a servisní podmínky
Vaše zákonná práva nejsou omezena naší níže uvedenou zárukou. V záručním případě se obraťte na svůj specializovaný obchod nebo přímo na servisní středisko. Bude-li nutné přístroj zaslat zpět, uveďte, o jakou závadu se jedná, a přiložte kopii účtenky. Při tom platí následující záruční podmínky:
1. Na výrobky **ecomed** je od data prodeje poskytována 2 letá záruka. Datum prodeje je v záručním případě nutno doložit účtenkou nebo fakturou.
2. Závady v důsledku vad materiálu nebo výrobních vad budou v záruční době odstraněny bezplatně.
3. Poskytnutím záruky se doba záruky na přístroj ani na vyměněné součástky neprodlužuje.
4. Ze záruky jsou vyloučeny:
   a. všechny škody způsobené nevhodným zacházením, např. nerespektováním návodu k použití.
   b. škody způsobené v důsledku údržby nebo zásahů ze strany kupujícího nebo nepovolanými třetími osobami.
   c. škody, které byly způsobeny během přepravy na cestě od výrobce ke spotřebiteli nebo při zasílání do servisního střediska.
   d. díly příslušenství, které podléhají běžnému opotřebení.
5. Odpovědnost za přímé nebo nepřímé následné škody způsobené přístrojem, je vyloučena i v případě, jestliže je škoda na přístroji uznána jako případ poškození v záruční lhůtě.

medisana GmbH, Carl-Schurz-Str. 2, 41460 NEUSS, Německo

Vzhledem k neustálému zlepšování našich výrobků si vyhrazujeme právo provádět technické a designové změny.

Aktuální verzi tohoto návodu k použití najdete na adrese https://docs.medisana.com/23806 .

Informace o službách najdete zde: www.medisana.com/servicepartners

ecomed by medisana

SK Návod na použitie
Masážna pištoľ MG-50E

Prístroj a ovládacie prvky

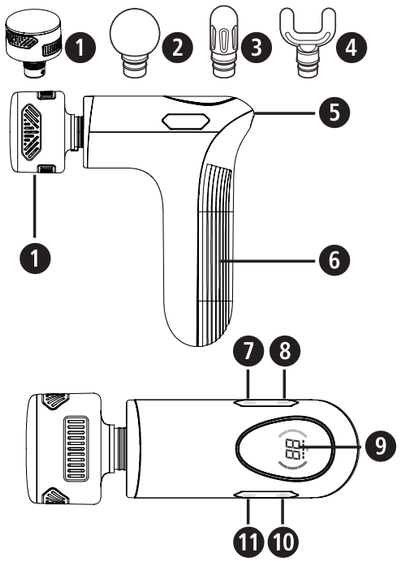

Vysvetlenie značiek

DÔLEŽITÉ!
Nedodržanie tohto návodu môže viesť k vážnym poraneniam alebo k poškodeniam prístroja.

VÝSTRAHA
Tieto výstražné upozornenia musíte rešpektovať, aby sa zabránilo možným poraneniam používateľa.

POZOR
Tieto upozornenia musíte rešpektovať, aby sa zabránilo možným poškodeniam prístroja.

UPOZORNENIE
Tieto upozornenia vám poskytujú užitočné dodatočné informácie o inštalácii alebo prevádzke.

Masážny prístroj používajte len v uzavretých priestoroch!

Masážny prístroj nepoužívajte vo vlhkých priestoroch (napr. pri kúpaní alebo sprchovaní).

LOT Číslo šarže

Výrobca

Symboly recyklácie/kódy: Slúžia na informovanie o materiáli a jeho správnom použití, ako aj o opätovnom použití.

04 LDPE 20 PAP

VÝSTRAHA
Dávajte pozor, aby sa obalové fólie nedostali do rúk deťom! Hrozí nebezpečenstvo zadusenia!

CE

SK Bezpečnostné pokyny

Skôr než začnete prístroj používať, pozorne si prečítajte návod na použitie, obzvlášť bezpečnostné pokyny, a návod na použitie uschovajte na neskoršie použitie. Ak prístroj odovzdávate tretím osobám, bezpodmienečne s ním odovzdajte aj tento návod na použitie.

- Prístroj používajte len v súlade s jeho určením podľa návodu na použitie. Pri používaní na iné účely zaniká nárok na záruku.
- Prístroj nie je určený na komerčné účely alebo medicínsku oblasť.

Napájanie
- Akumulátor prístroja nabite dodaným USB nabíjacím káblom. Prístroj nikdy nenechávajte bez dozoru, keď je pripojený na elektrickú sieť (na nabíjanie) alebo je v prevádzke.
- Prístroj nikdy nenabíjajte v horľavom prostredí (napr. v blízkosti horľavých predmetov, benzínu, zápalných plynov, farieb atď.)
- Kábel pripájajte na nabíjanie len tak, aby boli kábel a elektrický pripájací konektor voľne dostupné.
- Integrované batérie nie sú určené na výmenu alebo vyberanie koncovým používateľom. Ak sa vyskytnú problémy s elektrickým napájaním, obráťte sa na zákaznícky servis.
- Tento prístroj sa môže napájať len ochranným nízkym napätím (SELV) podľa označenia na prístroji.
- Na odpojenie prístroja z elektrickej siete vytiahnite vždy zástrčku z elektrickej prípojky. Nikdy neťahajte za kábel!

Pokyny pre osobitné skupiny používateľov
- Ak by ste mali pochybnosti o zdravotnom stave, pred použitím sa poraďte so svojím lekárom.
- Prístroj nesmiete používať, keď trpíte na jedno alebo viaceré z nasledujúcich ochorení, resp. ťažkostí: Poruchy prekrvenia, kŕčové žily, aneuryzmy, otvorené rany, srdcové choroby, pomliaždeniny, povrchové trhliny na koži, rakovina, zápaly žíl alebo trombóza.
- Prístroj nepoužívajte, keď ste tehotná. Buďte obzvlášť opatrní, keď používate prístroj na deťoch, chorých a bezmocných osobách alebo v ich blízkosti, alebo keď ho používajú tieto osoby.
- Pred použitím sa vždy poraďte so svojím lekárom, ak užívate lieky na zriedenie krvi, používate kardiostimulátor alebo defibrilátor alebo ste po vnútornej operácii, aby mohol posúdiť možné riziká použitia prístroja.
- Ak by ste pociťovali bolesti alebo by ste sa pri masáži necítili príjemne, prerušte používanie a poraďte sa so svojím lekárom.
- Ak máte neobjasnené bolesti, ste v lekárskej starostlivosti a/alebo používate zdravotnícke pomôcky, poraďte sa pred použitím masážneho prístroja so svojím lekárom.
- Tento prístroj nepoužívajte na podporu lekárskeho ošetrenia ani ako jeho náhradu. Chronické ochorenia a symptómy by sa mohli ešte zhoršiť.
- Prístroj uschovávajte mimo dosahu detí mladších ako 16 rokov.
- Tento prístroj môžu používať deti od 8 rokov, ako aj osoby so zníženými fyzickými, zmyslovými alebo mentálnymi schopnosťami alebo s nedostatkom skúseností a vedomostí, ak sú pod dohľadom alebo boli poučené o bezpečnom používaní prístroja a rozumejú nebezpečenstvám, ktoré z takéhoto používania vyplývajú.
- Deti sa s prístrojom nesmú hrať.

Pred použitím prístroja
- Pred každým použitím masážny prístroj starostlivo skontrolujte, či nevykazuje poškodenia. Pokazený prístroj sa nesmie uvádzať do prevádzky.
- Prístroj nepoužívajte, keď sú na ňom viditeľné poškodenia, keď nefunguje bezchybne a keď spadol alebo navlhol. Aby sa zabránilo rizikám, prístroj zašlite na opravu do servisu.

pri prevádzke prístroja
- Prístroj nepoužívajte počas spánku alebo ak ležíte v posteli.
- Prístroj nepoužívajte pred spaním. Masáž má stimulujúci účinok.
- Prístroj nikdy nepoužívajte, keď riadite vozidlo alebo obsluhujete stroj.
- Príliš dlhé/príliš časté používanie môže spôsobiť prehriatie. Skôr ako prístroj znova použijete, nechajte ho vždy vychladnúť.
- Prístroj nikdy neumiestňujte a nepoužívajte priamo vedľa elektrických kachlí alebo iných zdrojov tepla.
- Prístroj nepoužívajte na citlivých častiach tela, ako napr. na hlave, tvári, chrbtici, holennej kosti, priehlavku alebo chrbte ruky atď.
- Týmto prístrojom by ste nemali masírovať priamo na pokožke, aby ste predišli poškodeniam pokožky. Masážny diel by sa mal prekryť čistým, suchým oblečením alebo čistým, suchým uterákom. Mal by sa jemne pritlačiť a pohybovať. Čas masáže na jednom mieste by nemal prekročiť 60 sekúnd.
- Zabráňte kontaktu prístroja so špicatými alebo ostrými predmetmi.
- Keď je prístroj zapnutý, nezakrývajte ho. V žiadnom prípade prístroj nepoužívajte pod prikrývkami alebo vankúšmi. Hrozí nebezpečenstvo požiaru, zásahu elektrickým prúdom a poranenia.
- **Dajte pozor, aby sa medzi upevnenie pre masážne hlavice a masážne hlavice nedostali prsty ani iné časti tela, alebo sa pri zapnutí nedostali priamo do kontaktu s masážnou hlavicou pri zapnutí. Nebezpečenstvo poranenia!**
- Prístroj neponárajte do vody ani do iných kvapalín.
- Ak by sa predsa dostala do prístroja kvapalina, ihneď ho vypnite a odpojte elektrické napájanie, ak bolo pripojené. Počkajte, kým prístroj úplne neuschne.
- Prístroj po použití vždy vypnite.
- Nikdy neupchávajte vetracie otvory prístroja.
- Prístroj podporuje ohrev a chladenie. Osoby, ktoré sú necitlivé voči teplu a/alebo chladu, by preto mali pri použití postupovať veľmi opatrne, resp. sa pred použitím poradiť s lekárom.

Údržba a čistenie
- Prístroj si nevyžaduje údržbu. Vy osobne môžete na prístroji vykonávať len čistenie. V prípade poruchy alebo poškodenia prístroj sami neopravujte, pretože tým zaniká akýkoľvek nárok na záruku. Informujte sa u svojho predajcu a opravy prenechajte autorizovaným servisným strediskám, aby sa predišlo rizikám.
- Používajte výlučne diely príslušenstva určené pre prístroj a dodávané výrobcom.
- Čistenie a používateľskú údržbu nesmú vykonávať deti bez dozoru.

Primerané použitie
Prístroj slúži na termálnu automasáž na rôznych častiach tela, ako napr. na pleciach, zadku alebo svalstve hrudníka, na aktiváciu svalov a podporu regenerácie svalov a povzbudenie prekrvenia. Prístroj nie je určený na lekárske a terapeutické použitie. Nie je vhodný pre kliniky, masérske prevádzky, wellness štúdiá atď. Masážny prístroj nie je zdravotnícka pomôcka a neslúži na ošetrovanie bolestivých stavov. V prípade pochybností alebo neistoty sa pred použitím poraďte so svojím lekárom.

Prístroj a ovládacie prvky
❶ Horúca a studená masážna hlavica – vhodná na uvoľňujúcu a beauty masáž
❷ Okrúhla hlavica – vhodná na veľké svalové skupiny
❸ Kužeľovitá hlavica – vhodná na masáž hlbokého tkaniva
❹ Hlavica v tvare U – vhodná na svaly v oblasti chrbtice
❺ USB-C port (nabíjacia zdierka)
❻ Rukoväť
❼ Tlačidlo ohrevu
❽ Tlačidlo chladenia
❾ Multifunkčný displej
❿ Tlačidlo zapnutia/vypnutia, zvýšenia rýchlosti vibrácií
⓫ Zníženie rýchlosti vibrácií

Obsah balenia
Najskôr skontrolujte, či je prístroj úplný a či nie je poškodený. V prípade pochybností prístroj neuvádzajte do prevádzky a obráťte sa na svojho predajcu alebo servisné pracovisko.
Obsah balenia:
- 1 **ecomed** masážna pištoľ **MG-50E**
- 1 nabíjací kábel, USB-C
- 1 úložný kufrík
- 4 masážne hlavice
- 1 stručný návod

Obaly sú recyklovateľné alebo ich možno vrátiť do cirkulácie surovín. Nepotrebný obalový materiál riadne zlikvidujte. Ak pri rozbaľovaní zistíte poškodenie spôsobené prepravou, okamžite kontaktujte svojho predajcu.

Používanie prístroja – *nabíjanie akumulátora*
1. Použite 5 V sieťový adaptér s výstupným prúdom 2 A. Dodaný USB nabíjací kábel pripojte do adaptéra a do USB-C portu ❺ prístroja.
2. LED stavu nabitia na displeji ❾ zobrazujú proces nabíjania. Keď je akumulátor úplne nabitý, svietia LED trvalo. Počas nabíjania nie je možné prístroj používať. Akumulátor pri prvom nabití nabíjajte cca 4 hodiny. Akumulátor môžete kedykoľvek znova nabiť. S plne nabitým akumulátorom je možné používať prístroj (v závislosti od vybraného stupňa vyvíjaného tlaku) až 3 hodín.
3. Pri zvýšnom nabití nižšom ako 20 % by sa mal akumulátor čo najrýchlejšie nabiť.

Ovládanie

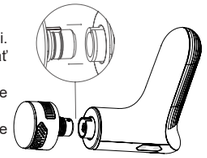

- Riadne zasuňte niektorú z masážnych hlavíc do upevnenia na prístroji. Keď chcete používať funkciu ohrevu/chladenia, musíte používať masážnu hlavicu ❶.
- Stlačte a asi 2 sekundy podržte tlačidlo ❿ na zapnutie alebo vypnutie prístroja.
- Krátkym zatlačením na „+“ ❿ alebo „-“ ⓫ zmeníte intenzitu masáže (stupeň 1 až 10). Stupeň sa zobrazuje na displeji ❾.

Funkcia ohrevu/chladenia (použiteľná LEN S MASÁŽNOU HLAVICOU ❶!)
- Krátkym stlačením tlačidiel ❼ a ❽ môžete navyše k vibrácii pridať ohrev alebo chladenie. Existujú vždy 3 intenzity hot & cold (hot: 35 °C/40 °C/45 °C – cold: 20 °C/15 °C/10 °C), ktoré sa zodpovedajúco zobrazujú na displeji ❾.
- Teplo podporuje uvoľňujúci účinok zmierňujúci bolesti tak, že rozširuje tepny a posilňuje krvný obeh.
- Chlad sa stará o zúženie tepien a stiahnutie pokožky. Vrásky sú rýchlo menej viditeľné a brzdia sa zápalové procesy.

Po cca 10 minútach sa prístroj automaticky vypne, pokiaľ ho predtým manuálne nevypnete.

Odstraňovanie problémov
• Prístroj sa nedá zapnúť alebo nabiť
Prístroj používajte výlučne v miestnostiach s vhodnou prevádzkovou teplotou (0 až 40 °C). Inak môže dôjsť k narušeniam funkčnosti. Ak sa prístroj nachádzal mimo povoleného prostredia, prineste ho na cca 2 hodiny bez ďalšieho použitia do správneho prostredia a znovu sa ho pokúste nabiť, resp. zapnúť. Navyše skontrolujte, či je akumulátor dostatočne nabitý predtým, ako prístroj znovu zapnete.

• Prístroj nefunguje alebo nefunguje normálne, stav nabitia akumulátora na 0
Akumulátor vždy včas nabite (napr. pri 20 % zvyšnom nabití). Inak môže nastať ochranné vypnutie zo strany elektroniky.

• Masážna hlavica odpadáva
Skontrolujte, či je hlavica správne nasadená, pozri kapitolu „*Obsluha*“. Možno je potrebné použitie miernej sily – keď bola správne nasadená, počas použitia sa neuvoľní.

• Prístroj sa náhle vypne
Po cca 10 minútach sa prístroj vypne automaticky. Keď chcete prístroj ďalej používať, znovu ho zapnite. Tiež však môže byť zablokovaná masážna hlavica. Ak sa prístroj nedá znovu zapnúť, odstráňte masážnu hlavicu a skontrolujte, či sa dá správne nasadiť.

Čistenie a údržba
- Pred čistením prístroja sa presvedčte, že je prístroj vypnutý. Prístroj nechajte vychladnúť.
- Masážny prístroj čistite len mierne navlhčenou špongiou. V žiadnom prípade nepoužívajte kefy, ostré čistiace prostriedky, benzín, riedidlo ani alkohol. Masážny prístroj vyutierajte dosucha čistou, mäkkou handrou. Nesušte na radiátore ani nefénujte.
- Prístroj nikdy nevystavujte priamemu slnečnému žiareniu ani teplotám vyšším ako 40 °C.
- Prístroj znova použite až vtedy, keď je úplne suchý.
- Prístroj a všetky jednotlivé diely uschovajte na bezpečnom, čistom, chladnom, suchom mieste a dobre vetranom mieste. Zaistite ho proti pádu a proti otrasom.

Technické údaje
Názov a model:	**ecomed** masážna pištoľ **MG-50E**
Napájanie:	Lítiovo-iónová batéria 7,4 V, 2 200 mAh Vstup: 5V⎓ 2,0A
Čas nabíjania:	< 3,5 h
Rýchlosť:	Intenzita vibrácií závisí od použitej masážnej hlavice:

Stupeň	Frekvencia vibrácií Masážna hlavica ❶ [1/min]	Frekvencia vibrácií Masážna hlavica ❷❸❹ [1/min]
1	1100	1200
2	1200	1400
3	1350	1600
4	1500	1800
5	1650	2000
6	1800	2200
7	1950	2400
8	2100	2600
9	2250	2800
10	2400	3000

Automatické vypnutie:	po cca 10 minútach
Rozmery:	cca 150 × 50 × 160 mm
Hmotnosť:	cca 487 g (vrát. horúcej a studenej masážnej hlavice)
Skladovacie podmienky:	čisté a suché miesto
Číslo výrobku:	23806
Číslo EAN:	40 15588 23806 2

Likvidácia

Tento prístroj sa nesmie likvidovať spolu s komunálnym odpadom. Každý používateľ je povinný všetky elektrické alebo elektronické prístroje bez ohľadu na to, či obsahujú, alebo neobsahujú škodlivé látky, odovzdať v zbernom mieste vo svojej obci alebo v obchode, aby sa mohli ekologicky zlikvidovať. Skôr ako prístroj zlikvidujete, vyberte z neho batériu. Použité batérie neodhadzujte do komunálneho odpadu, ale do špeciálneho odpadu alebo ich odovzdajte do zberne na batérie v špecializovanom obchode. O likvidácii sa informujte na svojom komunálnom úrade alebo u svojho predajcu.

Záručné a servisné podmienky
Naše záručné podmienky uvedené nižšie neobmedzujú vaše zákonné práva na reklamáciu. V prípade uplatnenia záruky sa obráťte na svoj špecializovaný obchod alebo priamo na servisné pracovisko. Ak budete musieť prístroj zaslať, uveďte, o akú poruchu ide, a priložte kópiu potvrdenia o kúpe.
Platia tieto záručné podmienky:
1. Na výrobky **ecomed** sa od dátumu predaja poskytuje 2-ročná záruka.Pri uplatnení záruky sa dátum predaja preukazuje potvrdením o kúpe alebo faktúrou.
2. Nedostatky v dôsledku materiálových alebo výrobných chýb budú počas záručnej lehoty odstránené bezplatne.
3. Uplatnením záruky nedochádza k predĺženiu záručnej lehoty prístroja ani vymenených konštrukčných dielov.
4. Zo záruky sú vyňaté:
   a. Všetky škody, ktoré boli spôsobené nevhodným zaobchádzaním, napríklad nedodržaním návodu na použitie.
   b. Škody, ktoré boli spôsobené opravou alebo zásahmi kupujúceho alebo neoprávnených tretích osôb.
   c. Škody spôsobené počas prepravy od výrobcu k používateľovi alebo pri zaslaní servisnému pracovisku.
   d. Náhradné diely, ktoré podliehajú normálnemu opotrebovaniu.
5. Ručenie za nepriame alebo priame následné škody, ktoré boli spôsobené prístrojom, je vylúčené aj vtedy, keď bola škoda na prístroji uznaná ako záručný prípad.

medisana GmbH, Carl-Schurz-Str. 2, 41460 NEUSS, Nemecko

V záujme neustáleho zlepšovania výrobkov si vyhradzujeme technické a konštrukčné zmeny.

Aktuálne znenie tohto návodu na použitie nájdete na stránke https://docs.medisana.com/23806 .

Informácie o službách nájdete tu: www.medisana.com/servicepartners

ecomed by medisana

SI Navodila za uporabo
Masažna pištola MG-50E

Naprava in upravljalni elementi

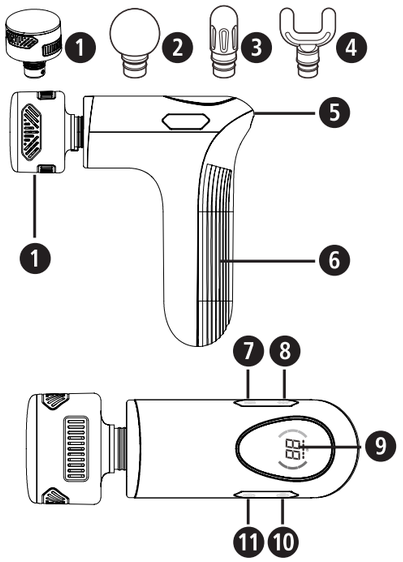

Razlaga znakov

POMEMBNO
Neupoštevanje teh navodil lahko povzroči hude telesne poškodbe ali poškodbe naprave.

OPOZORILO
Upoštevajte opozorila, saj lahko samo tako preprečite morebitne poškodbe uporabnika.

POZOR
Ta navodila morate upoštevati, da preprečite morebitne poškodbe naprave.

OPOMBA
Ti napotki vam nudijo koristne dodatne informacije za namestitev ali delovanje.

Napravo za masiranje uporabljajte samo v zaprtih prostorih!

Masažne naprave ne uporabljajte v vlažnih prostorih (npr. med kopanjem ali prhanjem).

LOT Številka serije

Proizvajalec

Simboli/kode za recikliranje: Namenjene so za zagotavljanju informacij o materialu ter njegovi pravilni uporabi in recikliranju.

OPOZORILO
Pazite, da embalažna folija ne pride v roke otrok! Obstaja nevarnost zadušitve!

CE

SI Varnostni napotki

Pred uporabo izdelka skrbno preberite navodila za uporabo, še posebej varnostne napotke, in jih shranite za kasnejšo uporabo. Če napravo predate tretjim osebam, nujno priložite ta navodila za uporabo.

- Napravo uporabljajte samo v skladu z namenom in z navodili za uporabo. V primeru nenamenske uporabe izgubite pravico do uveljavljanja garancijskih zahtevkov.
- Naprava ni namenjena industrijski uporabi ali uporabi v medicinske namene.

o električnem napajanju
- Baterijo naprave polnite samo z zraven dobavljenim polnilnim kablom USB. Naprave nikoli ne polnite brez nadzora, če je priključena na električno omrežje (za polnjenje) ali pa je v stanju pripravljenosti.
- Naprave nikoli ne polnite v vnetljivem okolju (npr. vnetljivi predmeti, bencin, vnetljivi plini, barve itd.).
- Napravo za polnjenje priključite samo tako, da sta kabel in napajalni priključek prosto dostopna.
- Vključene baterije niso predvidene za zamenjavo ali za odstranitev s strani končnega uporabnika. Če bi pri električnem napajanju prišlo do težav, potem se obrnite na službo za stranke.
- Ta naprava se lahko napaja samo z varnostno zelo nizko napetostjo (SELV) v skladu z oznako na napravi.
- Če želite napravo izključiti iz električnega omrežja, iz vtičnice vedno izvlecite vtič. Ne vlecite za kabel!

za posebne posameznike
- Če imate pomisleke zaradi vašega zdravja, se pred uporabo posvetujte s svojim zdravnikom.
- Če ste oboleli za eno ali več naslednjimi boleznimi ali težavami, naprave ne uporabljajte: Motnje krvnega obtoka, krčne žile, anevrizme, odprte rane, bolezni srca, modrice, raztrganine kože, rak, vnetje ven ali tromboza.
- Med nosečnostjo naprave ne uporabljate. Posebna skrbnost je potrebna, če napravo uporabljate pri otrocih, če jo uporabljajo otroci ali jo uporabljate v bližini otrok, bolnih in nemočnih oseb.
- Če jemljete zdravila za redčenje krvi, imate srčni spodbujevalnik ali defibrilator ali ste prestali notranji kirurški poseg, se pred uporabo vedno posvetujte z zdravnikom, da oceni morebitna tveganja uporabe naprave.
- Če občutite bolečine ali pa je masaža za vas neprijetna, potem prekinite uporabo in se posvetujte s svojim zdravnikom.
- Pri nejasnih bolečinah, kadar se zdravniško zdravite in/ali uporabljate medicinske naprave, se pred uporabo masažne naprave posvetujte s svojim zdravnikom.
- Te naprave ne uporabljajte za podporo ali kot nadomestilo za medicinske namene. Kronična obolenja in simptomi se lahko še poslabšajo.
- Napravo držite izven dosega otrok, mlajših od 16 let.
- Napravo lahko uporabljajo otroci starejši od 8 let in osebe z zmanjšanimi fizičnimi, senzornimi ali mentalnimi sposobnostmi ali pomanjkanjem izkušenj in znanja, kadar so pod nadzorom ali pa so bili poučeni o varni uporabi naprave in tveganjih, ki izhajajo iz tega.
- Otroci se z napravo ne smejo igrati.

pred upravljanjem naprave
- Pred vsako uporabo masažne naprave skrbno preverite, da naprava ni poškodovana. Okvarjene naprave ni dovoljeno uporabljati.
- Naprave ne uporabljajte, kadar so na napravi vidne poškodbe, če naprava ne deluje brezhibno, če je padla na tla ali pa je vlažna. Da bi se izognili nevarnostim, pošljite napravo v popravilo na servisno mesto.

med obratovanjem naprave
- Naprave ne uporabljajte, če spite ali ležite v postelji.
- Naprave na uporabljajte pred spanjem. Masaža ima stimulativen učinek.
- Naprave nikoli ne uporabljajte, če upravljate vozilo ali druge stroje.
- Predolga /prepogosta uporaba lahko pripelje do pregretja. Pred ponovno uporabo vedno počakajte, da se naprava popolnoma ohladi.
- Naprave nikoli ne odlagajte in je uporabljajte neposredno v bližini električne peči ali drugih virov vročine.
- Naprave ne uporabljajte na občutljivih delih telesa, kot so glava, obraz, hrbtenica, goleni, vrhnji del stopal ali dlani itd.
- Ta naprava ni namenjena za neposredno masažo površine kože, da ne pride do poškodb kože. Masažni del prekrijte s čistimi, suhimi oblačili ali čisto, suho brisačo. Nežno pritisnite in premikajte. Masažne naprave ne uporabljajte na enem mestu več kot 60 sekund.
- Preprečite stik naprave s koničastimi ali ostrimi predmeti.
- Ko je naprava vklopljena, je ne pokrivajte. V nobenem primeru naprave ne uporabljajte pod odejami ali vzglavniki. Obstaja nevarnost požara, električnega udara in poškodbe.
- **Prepričajte se, da prstov in drugih delov telesa ne stisnete med nastavke za masažne glave in masažne glave in tudi ne neposredno na masažno glavo ob vklopu. Nevarnost poškodb!**
- Naprave ne potapljajte v vodo ali druge tekočine.
- Če v napravo vseeno pride tekočina, jo takoj izklopite in odklopite napajanje, če je bilo priključeno. Počakajte, da se naprava popolnoma posuši.
- Po uporabi napravo vedno izklopite.
- Nikoli ne prekrivajte prezračevalnih odprtin na napravi.
- Naprava podpira toploto in hlajenje. Osebe, ki so neobčutljive na vročino in/ali mraz, morajo biti pri uporabi izdelka zelo previdne ali se pred uporabo posvetovati s svojim zdravnikom.

za vzdrževanje in čiščenje
- Naprave ni treba vzdrževati. Sami lahko na napravi izvajate samo čiščenje. V primeru motenj naprave ne popravljajte sami, saj je v tem primeru garancija neveljavna. Vprašajte svojega pooblaščenega trgovca, popravila naj opravi samo pooblaščen servis, da preprečite tveganja.
- Uporabljajte izključno za napravo predvideno dodatno upremo, katero dobavi proizvajalec.
- Čiščenja in uporabniškega vzdrževanja ne smejo opravljati otroci brez nadzora odraslih oseb.

Pravilna uporaba
Naprava se uporablja za toplotno samomasažo različnih delov telesa, kot so ramenske mišice, meča, zadnjične ali prsne mišice, da se aktivirajo mišice, spodbudi regeneracija mišic in spodbudi cirkulacija. Naprava ni namenjena medicinski in terapevtski uporabi. Ni primerna za klinike, masažne salone, studie dobrega počutja itd. Masažna naprava ni medicinska naprava in ni namenjena bolečinski terapiji. V primeru dvoma ali negotovosti se pred uporabo posvetujte s svojim zdravnikom.

Naprava in upravljalni elementi
❶ Vroča in hladna masažna glava - primerna za sprostitveno in lepotno masažo
❷ Okrogla glava - primerna za velike površine mišičnih skupin mišičnih sklopov
❸ Stožčasta glava - primerna za masažo globokih tkiv
❹ Glava v obliki črke U - Primerno za mišice na območju hrbtenice
❺ Vhod USB-C-Port (polnilna doza)
❻ Ročaj
❼ Tipka ogrevanje
❽ Tipka za hlajenje
❾ Večfunkcijski zaslon
❿ Gumb za vklop/izklop, povečanje hitrosti vibriranja
⓫ Zmanjšanje hitrosti vibriranja

Obseg dobave
Prosimo preverite, ali je naprava popolna in, da ni poškodovana. V primeru dvoma, naprave ne uporabljajte in se obrnite na svojega prodajalca ali servisno mesto. V obseg dobave sodijo:
- 1 **ecomed** Masažna pištola **MG-50E**
- 4 Masažne glave
- 1 kabel za polnjenje, USB-C
- 1 torbica za shranjevanje
- 1 kratka navodila

Embalaža je namenjena za ponovno uporabo ali za vračilo v reciklažo. Prosimo, da embalažo, ki je več ne potrebujete, pravilno odstranite. Če med odpiranjem izdelka opazite poškodbe, nastale med transportom, se takoj obrnite na vašega prodajalca.

Uporaba naprave – *Polnjenje baterije*
1. Uporabite 5V omrežni napajalnik z izhodnim tokom 2A. Zraven dobavljen kabel USB povežite z adapterjem in z vhodom USB-C ❺ na napravi.
2. Stanje polnjenja LED na zaslonu ❾ prikazuje postopek polnjenja. Ko je baterija polna, LED lučke svetijo neprekinjeno. Med polnjenjem naprave ni mogoče uporabljati. Med prvim polnjenjem baterijo polnite približno 4 ure. Baterijo lahko kadarkoli napolnite na novo. S popolnoma napolnjeno baterijo lahko napravo uporabljate do 3 ure (odvisno od izbrane stopnje in uporabljenega pritiska).
3. Če je preostalo polnjenje manjše od 20 %, je treba baterijo čim prej napolniti.

Upravljanje
- Masažne glave vstavite močno v nastavek na napravi. Če želite uporabljati funkcijo vroče/hladno, morate uporabiti masažno glavo ❶ .
- Pritisnite in držite tipko ❿ za 2 sekundi za vklop ali izklop naprave.
- S kratkim pritiskom na „+“ ❿ ali „-“ ⓫ spremenite intenzivnost masaže (stopnja 1 do 10). Stopnja bo prikazana na zaslonu ❾.

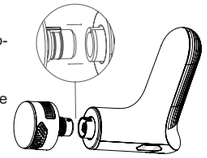

Funkcija vroče/hladno (uporabna SAMO Z MASAŽNO GLAVO ❶ !)
- S kratkim pritiskom na tipke ❼ in ❽ lahko dodatno k vibraciji dodate toploto ali hlad. Na voljo so 3 intenzivnosti vroče/hladno (vroče: 35°C/40°C/45°C — Hladno: 20°C/15°C/10°C), ki bodo ustrezno prikazane na zaslonu ❾ .
- Toplota s širjenjem krvnih žil in krepitvijo krvnega obtoka spodbuja sproščujoč in protibolečinski učinek.
- Zaradi mraza se krvne žile skrčijo, koža pa skrči. Gube hitro postanejo manj vidne, vnetni procesi pa so zavrti.

Naprava se samodejno izklopi po približno 10 minutah, če je pred tem ne izklopite ročno.

Odpravljanje težav
• Naprave ni mogoče vklopiti ali napolniti
Napravo uporabljajte le v prostorih z ustrezno delovno temperaturo (od 0 do 40 °C). Če tega ne storite, lahko pride do funkcionalnih motenj. Če je bila naprava zunaj dovoljenega okolja, jo za približno 2 uri brez nadaljnje uporabe spravite v ustrezno okolje in začnite nov poskus polnjenja ali vklopa.
Pred ponovnim vklopom naprave preverite tudi, ali je baterija dovolj napolnjena.

• Naprava ne deluje ali ne deluje normalno, stopnja napolnjenosti baterije je 0
Baterijo vedno pravočasno napolnite (s približno 20 % preostalega naboja). V nasprotnem primeru lahko elektronika izklopi zaščito.

• Masažna glava odpade
Preverite ali je bila glava pravilno nasajena, glejte poglavje „*Upravljanje*“. Morda bo potrebna določena sila - če je pravilno pritrjena, se med uporabo ne bo sprostila.

• Naprava se nenadoma izklopi
Naprava se samodejno izklopi po približno 10 minutah. Če želite napravo uporabljati še naprej, potem jo ponovno vklopite. Morebiti je blokirana tudi masažna glava. Če naprave ni mogoče ponovno vklopiti, odstranite masažno glavo in preverite, ali jo je mogoče pravilno pritrditi.

Čiščenje in nega, skladiščenje
- Pred čiščenjem naprave se prepričajte, da je ta izklopljena. Počakajte, da se naprava ohladi.
- Masažno napravo očistite samo z rahlo navlaženo gobo. V nobenem primeru ne uporabljajte ščetk, močnih čistil, bencina, razredčil ali alkohola. Masažno napravo zdrgnite s čisto, mehko krpo do suhega. Ne sušite na grelnih telesih ali s sušilnikom za lase.
- Naprave nikoli ne izpostavljajte neposredni sončni svetlobi ali izrednim temperaturam nad 40°C.
- Napravo lahko ponovno uporabite šele, ko je popolnoma suha.
- Napravo in vse posamezne dele hranite na varnem, čistem, hladnem in suhem, dobro prezračevanem mestu. Zaščitite jo pred padci in udarci.

Tehnični podatki
Ime in model: **ecomed** Masažna pištola **MG-50E**
Električno napajanje: Baterija li-Ion 7,4V, 2200mAh
Vhod: 5V⎓ 2,0A
Čas polnjenja: < 3,5 ur
Hitrost: Intenzivnost vibracij je odvisna od uporabljene masažne glave:

Stopnja	Frekvenca vibriranja Masažna glava ❶ [1/min]	Frekvenca vibriranja Masažna glava ❷❸❹ [1/min]
1	1100	1200
2	1200	1400
3	1350	1600
4	1500	1800
5	1650	2000
6	1800	2200
7	1950	2400
8	2100	2600
9	2250	2800
10	2400	3000

Samodejen izklop: po pribl. 10 minutah
Mere: pribl. 150 × 50 × 160 mm
Teža: pribl. 487 g (vklj. z masažno glavo vroče/hladno)
Pogoji skladiščenja: čisto in suho
Številka artikla: 23806
Številka EAN: 40 15588 23806 2

Odstranitev
Te naprave ne smete odstraniti skupaj z gospodinjskimi odpadki. Vsak uporabnik je dolžan oddati vse električne in elektronske naprave na zbirno mesto v domačem kraju ali vrniti v trgovino, da bodo lahko odstranjeni na okolju prijazen način. Pred odstranitvijo iz naprave vzemite baterije. Izrabljenih baterij ne odstranjujte skupaj z gospodinjskimi odpadki ampak kot posebne odpadke ali pa jih predajte na zbiralnih mestih v specializiranih trgovinah. V zvezi z odstranjevanjem se obrnite na vaš lokalni komunalni organ ali vašega trgovca.

Garancijski pogoji in pogoji za popravila
Vaših zakonskih pravic naša v nadaljevanju predstavljena garancija ne omejuje. V primeru garancijskega zahtevka vas prosimo, da se obrnete na vašega trgovca ali neposredno na servisno mesto. Če nam boste morali napravo poslati nazaj po pošti, napišite, kaj je narobe in dodajte kopijo računa. Veljajo naslednji garancijski pogoji:
1. Na **ecomed** izdelke zagotavljamo 2 leta garancije od dneva prodaje. V primeru garancijskega zahtevka, se datum nakupa dokazuje s potrdilom o datumu nakupa in računom.
2. Okvare zaradi napak materiala ali izdelave bodo brezplačno odpravljene v garancijskem času.
3. Garancijska storitev ne pomeni, da se garancijski čas podaljša. Ta se namreč ne podaljša niti za napravo niti za zamenjane elemente.
4. Iz garancije je izključeno naslednje:
   a. Škoda, ki je posledica nepravilnega ravnanja z napravo ali neupoštevanja navodil za uporabo.
   b. Škoda, ki je posledica popravil ali posegov v napravo s strani kupca ali nepooblaščene osebe.
   c. Škoda, ki je nastala med potjo od proizvajalca do uporabnika, ali škoda, ki je posledica pošiljanja na servisno mesto.
   d. Dodatni deli, ki so izpostavljeni običajni obrabi.
5. Jamstvo za posredno in neposredno posledično škodo, ki jo je povzročila naprava, je izključeno tudi takrat, ko se škoda na napravi prizna kot garancijski primer.

medisana GmbH, Carl-Schurz-Str. 2, 41460 NEUSS, NEMČIJA

Zaradi sprotnih izboljšav izdelka si pridržujemo pravico do tehničnih in vizualnih sprememb izdelka.

Trenutno veljavno različico teh navodil si oglejte na https://docs.medisana.com/23806 .

Informacije o storitvah so na voljo tukaj: www.medisana.com/servicepartners

ecomed® by medisana

HR Upute za uporabu
Masažni pištolj MG-50E

Uređaj i elementi za upravljanje

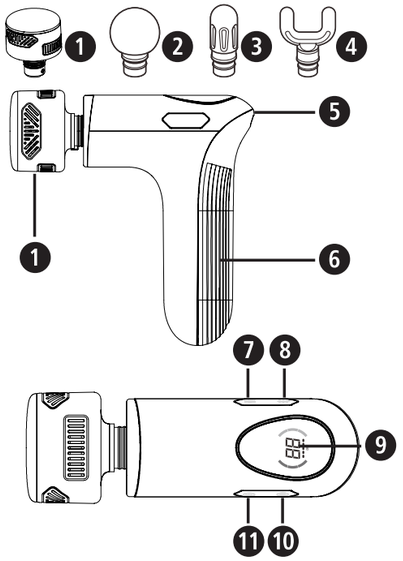

Objašnjenje znakova

VAŽNO!
Nepridržavanje ove Upute može dovesti do teških ozljeda i oštećenja na uređaju.

UPOZORENJE
Ovih se upozorenja treba pridržavati kako bi se spriječile moguće ozljede korisnika.

POZOR
Ovih se napomena treba pridržavati kako bi se spriječila oštećenja uređaja.

NAPOMENA
Ove napomene pružaju vam korisne dodatne informacije o instalaciji ili o radu uređaja.

Rabite uređaj za masažu samo u zatvorenim prostorijama!

Uređaj za masažu ne koristite u vlažnim prostorijama (npr. prilikom kupanja ili tuširanja).

LOT Broj ŠARŽE

Proizvođač

Simboli za reciklažu / kodovi: Oni služe za pružanje informacija o materijalu i njegovoj pravilnoj uporabi te recikliranju.

04 LDPE 20 PAP

UPOZORENJE
Vodite računa o tome da folije ambalaže ne dospiju u ruke djece! Postoji opasnost od gušenja!

CE

HR Sigurnosne napomene

Prije nego započnete koristiti uređaj, pažljivo pročitajte Uputu o uporabi, osobito sigurnosne napomene i sačuvajte tu Uputu za kasnije potrebe. Kada uređaj dajete drugima na korištenje, obavezno im uručite i njegovu Uputu o uporabi.

- Uređaj koristite samo u skladu s njegovom namjenom prema uputama za uporabu. U slučaju nenamjenskog korištenja gubi se pravo na jamstvo.
- Uređaj nije predviđen za korištenje u profesionalne ili medicinske svrhe.

O opskrbi strujom
- Punite bateriju uređaja samo s isporučenim USB kabelom za punjenje. Nikada ne ostavljate uređaj bez nadzora, kada je priključen na električnu mrežu (radi punjenja) ili dok radi.
- Nikada ne punite uređaj u zapaljivom okruženju (npr. zapaljivi predmeti, benzin, zapaljivi plinovi, boje itd.)
- Priključite uređaj na punjenje na način da su kabel i mrežni utikač nesmetano dostupni.
- Integrirane baterije nisu predviđene za zamjenu ili za vađenje od strane krajnjeg korisnika. Ako bi došlo do problema s opskrbom strujom, obratite se službi za korisnike.
- Ovaj uređaj smije se napajati samo sa zaštitnim malim naponom (SELV) u skladu s oznakom na uređaju.
- Kako biste uređaj odvojili od električne mreže, mrežni utikač uvijek izvucite iz utičnice. Ne vucite za kabel!

Za posebne skupine osoba
- Imate li bilo kakvih zdravstvenih dvojbi, razgovarajte prije upotrebe uređaja sa svojim liječnikom.
- Uređaj ne smijete koristiti ako bolujete od jedne ili više sljedećih bolesti ili patite od sljedećih tegoba: smetnji prokrvljenosti, proširenja vena, aneurizmi, otvorenih rana, srčanih bolesti, uganuća, ispucale kože, karcinoma, upale vena ili tromboze.
- Ne koristite uređaj ako ste u drugom stanju. Poseban oprez potreban je kada se s uređajem rukuje u blizini djece, bolesnika ili bespomoćnih osoba.
- Prije korištenja uvijek razgovarajte sa svojim liječnikom, ako uzimate lijekove za razrjeđivanje krvi, nosite elektrostimulator srca ili defibrilator ili ste pak imali unutarnju operaciju kako bi se procijenili mogući rizici korištenja uređaja.
- Ako osjetite bolove ili ako masažu doživljavate kao neugodu, prekinite s ovakvim tretmanom i konzultirajte svojeg liječnika.
- U slučaju nerazjašnjenih bolova, ako se trenutačno liječite i/ili ako koristite medicinske uređaje, posavjetujte se prije korištenja uređaja za masažu sa svojim liječnikom.
- Ne koristite ovaj uređaj kao pomoć ili kao zamjenu za medicinske tretmane. Kronične bolesti i simptomi mogli bi se samo pogoršati.
- Držite uređaj izvan dohvata djece mlađe od 16 godina.
- Ovaj uređaj mogu koristiti djeca starija od 8 godina te osobe smanjenih fizičkih, senzoričkih ili mentalnih sposobnosti ili s manjkom iskustva i znanja, ako ih se nadzire ili ako su poučeni o sigurnom korištenju uređaja i ako razumiju opasnosti koje iz toga proizlaze.
- Djeca se ne smiju igrati uređajem.

Prije rada s uređajem
- Prije svakog korištenja uređaja za masažu pažljivo provjerite ima li oštećenja. Neispravan uređaj ne smije se uključivati.
- Ne koristite uređaj ako na njemu postoje vidljiva oštećenja, ako ne funkcionira besprijekorno, ako je pao na tlo ili je vlažan. Kako biste izbjegli opasnosti, pošaljite uređaj na popravak u servis.

Prilikom rada uređaja
- Ne koristite uređaj dok spavate ili ležite u krevetu.
- Ne koristite uređaj pred odlazak na spavanje. Masaža ima stimulirajuće djelovanje.
- Nikada ne koristite uređaj dok upravljate vozilom ili rukujete nekim strojem.
- Predugo / prečesto korištenje može dovesti do pregrijavanja. Prije ponovnog korištenja redovito pustite uređaj da se najprije ohladi.
- Nikada ne odlažite i ne koristite uređaj neposredno pokraj električne peći/grijalice ili drugih izvora topline.
- Ne koristite uređaj na osjetljivim dijelovima tijela, na primjer na glavi, licu, kralježnici, goljenici, stražnjoj strani ruku i stopala, itd.
- Ovaj uređaj ne smije masirati izravno površinu kože kako bi se izbjegla oštećenja na koži. Područje koje se masira treba pokriti čistom i suhom odjećom ili čistim i suhim ručnikom. Uređaj treba lagano pritisnuti i pomicati. Vrijeme masaže na istom mjestu ne bi trebalo trajati duže od 60 sekundi.
- Izbjegavajte kontakt uređaja sa šiljatim ili oštrim predmetima.
- Ne prekrivajte uređaj dok je uključen. Ni u kojem slučaju ne koristite uređaj ispod pokrivača ili jastuka. Postoji opasnost od požara, strujnog udara i ozljeđivanja.
- **Pripazite da prsti ili drugi dijelovi tijela nikada ne dospiju između prihvata za masažne glave i glava za masažu te izravno na masažnu glavu prilikom uključivanja. Opasnost od ozljeda!**
- Uređaj ne uranjajte u vodu ili u druge tekućine.
- Ako bi tekućina unatoč toga prodrla u uređaj, odmah ga isključite i odvojite ga od napajanja strujom, ako je isto bilo priključeno. Pričekajte dok se uređaj u potpunosti ne osuši.
- Nakon upotrebe uređaj uvijek isključite.
- Nikada ne prekrivajte mlaznice za zrak na dnu uređaja.
- Uređaj podržava toplinu i hladnoću. Osobe koje su neosjetljive na toplinu i/ili hladnoću stoga trebaju prilikom upotrebe biti vrlo oprezne, odnosno trebaju prije upotrebe potražiti savjet svog liječnika.

O održavanju i čišćenju
- Uređaj ne zahtijeva održavanje/servisiranje. Vi osobno smijete čistiti uređaj samo izvana. U slučaju smetnji ili oštećenja nemojte sami popravljati uređaj jer se u tom slučaju gubi svako pravo na jamstvo. Pitajte svog specijaliziranog trgovca i provodite popravke samo u ovlaštenim servisima kako biste izbjegli moguće rizike.
- Koristite samo dijelove pribora koji su predviđeni za ovaj uređaj i koje je isporučio proizvođač.
- Čišćenje i korisničko održavanje uređaja djeca ne smiju obavljati bez nadzora.

Namjensko korištenje uređaja
Uređaj služi za toplinsku samostalnu masažu različitih dijelova tijela, kao što su primjerice mišići ramena, listova nogu, stražnjice ili prsa radi aktiviranja mišića i poticanja njihove regeneracije te prokrvljenosti. Uređaj nije predviđen za medicinsku terapeutsku primjenu. Uređaj nije prikladan za klinike, salone za masažu, wellness salone, itd. Uređaj za masažu nije medicinski proizvod i ne služi za terapiju kod postojanja bolova. Ako ste u nedoumici ili ste nesigurni, obratite se svojem liječniku prije upotrebe uređaja.

Uređaj i elementi za upravljanje

❶ Masažna glava s funkcijom vruće/hladno - prikladna za opuštanje i beauty masažu
❷ Okrugla glava - prikladna za velike skupine mišića
❸ Stožasta glava - prikladna za masažu dubokog tkiva
❹ Glava u obliku slova U - prikladna za mišiće u području kralježnice
❺ USB-C-ulaz (utičnica za punjenje)
❻ Ručka
❼ Tipka za grijanje
❽ Tipka za hlađenje
❾ Višenamjenski zaslon
❿ Tipka za uključivanje/isključivanje, povećanje brzine vibracija
⓫ Smanjenje brzine vibracija

Opseg isporuke

Prije upotrebe prvo provjerite je li uređaj u cijelosti isporučen i ima li na njemu kakvih oštećenja. Ako ste u nedoumici, ne koristite uređaj i obratite se svojem prodavaču ili mjerodavnoj servisnoj službi.
U opseg isporuke pripadaju:
- 1 Masažni pištolj **ecomed MG-50E**
- 4 masažne glave
- 1 kabel za punjenje, USB-C
- 1 kofer za pohranu
- 1 kratke upute

Ambalaža se može ponovno iskoristiti ili vratiti u kružno gospodarstvo. Ambalažni materijal koji vam više nije potreban zbrinite u skladu s propisima. Ako prilikom raspakiravanja primijetite oštećenje nastalo uslijed transporta, molimo vas da odmah stupite u kontakt sa svojim trgovcem.

Upotreba uređaja - *Punjenje baterije*

1. Upotrijebite 5 V mrežni adapter s izlaznom snagom struje od 2 A. Rabite isporučeni USB kabel za punjenje s adapterom i USB-C-ulazom ❺ uređaja.
2. LED žaruljice za prikaz stanja punjenja na zaslonu ❾ prikazuju postupak punjenja. Kada je baterija potpuno puna, LED žaruljice svijetle stalno. Tijekom punjenja uređaj se ne smije upotrebljavati. Prilikom prvog punjenja bateriju punite oko 4 sata. Bateriju možete iznova puniti u svakom trenutku. S potpuno napunjenom baterijom uređaj se može upotrebljavati do 3 sata (ovisno o odabranom stupnju i primijenjenom pritisku).
3. Ako je napunjenost manja od 20 %, bateriju treba napuniti što je prije moguće.

Rukovanje

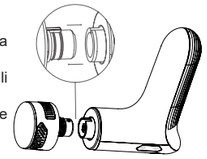

- Utaknite jednu od masažnih glava snažno u prihvat na uređaju. Za upotrebu funkcije vruće/hladno morate upotrijebiti masažnu glavu ❶.
- Pritisnite i držite pritisnutom tipku ❿ oko 2 sekunde za uključivanje ili isključivanje uređaja.
- Kratkim pritiskom na „+“ ❿ ili „-“ ⓫ možete promijeniti intenzitet masaže (stupanj 1 do 10). Stupanj se prikaže na zaslonu ❾.

Funkcija vruće/hladno (upotrebljava se SAMO S MASAŽNOM GLAVOM ❶!)
- Kratkim pritiskom na tipke ❼ i ❽ možete dodati toplinu ili hladnoću uz vibraciju. Na raspolaganju su 3 vruća i hladna intenziteta (vruće: 35 °C / 40 °C / 45 °C - hladno: 20 °C / 15 °C / 10 °C), koja su u skladu s time prikazana na zaslonu ❾.
- Toplina djeluje opuštajuće i ublažava bol tako što širi krvne žile i jača cirkulaciju krvi.
- Hladnoća uzrokuje sužavanje krvnih žila i skupljanje kože. Bore brzo postaju manje vidljive, a upalni procesi su inhibirani.

Nakon otprilike 10 minuta uređaj se automatski isključuje, osim ako se prethodno ne isključi ručno.

Otklanjanje problema

• Uređaj se ne može uključiti ili napuniti
Uređaj upotrebljavajte samo u prostorijama s odgovarajućom radnom temperaturom (0 do 40 °C). U suprotnom može doći do smanjenja funkcionalnosti. Ako je uređaj bio izvan dopuštenog okruženja, stavite ga u ispravno okruženje na otprilike 2 sata bez daljnje upotrebe i pokušajte ga ponovno napuniti, odnosno uključiti.
Također provjerite je li baterija dovoljno napunjena prije ponovnog uključivanja uređaja.

• Uređaj ne radi ili ne radi normalno, razina baterije na 0
Bateriju uvijek punite na vrijeme (kod približno 20 % napunjenosti). U suprotnom, elektronika može izazvati zaštitno isključivanje.

• Masažna glava otpada
Provjerite je li glava pravilno pričvršćena, pogledajte poglavlje „*Rukovanje*“. Možda će biti potrebna određena sila - ako je pravilno pričvršćena, neće se olabaviti tijekom upotrebe.

• Uređaj se iznenada isključuje
Nakon otprilike 10 minuta uređaj se automatski isključuje. Ako želite nastaviti upotrebljavati uređaj, ponovno ga uključite. Također je moguće da je masažna glava blokirana. Ako se uređaj ne može ponovno uključiti, uklonite masažnu glavu i provjerite može li se isti pravilno pričvrstiti.

Čišćenje i održavanje

- Prije nego čistite uređaj, provjerite je li isključen. Pustite uređaj da se ohladi.
- Masažer čistite samo lagano navlaženom spužvicom. Ni u kojem slučaju ne koristite četke, oštra sredstva za čišćenje, benzin, razrjeđivač ili alkohol. Uređaj za masažu osušite brisanjem čistom i mekom krpom. Ne sušite uređaj za masažu stavljanjem na radijator ili sušilom za kosu.
- Uređaj nikada ne izlažite izravnom sunčevom svjetlu ili temperaturama iznad 40°C.
- Uređaj koristite ponovno tek onda kada se potpuno osušio.
- Čuvajte uređaj i sve pojedinačne dijelove na sigurnom, čistom, hladnom, suhom i dobro prozračenom mjestu. Zaštitite ga od padova i udaraca.

Tehnički podaci

Naziv i model:	Masažni pištolj **ecomed MG-50E**
Napajanje strujom:	Li-Ion baterija 7; 4 V; 2200 mAh Ulaz: 5 V⎓ 2,0 A
Vrijeme punjenja:	< 3,5 sati
Brzina:	Intenzitet vibracija ovisi o korištenoj masažnoj glavi:

Stupanj	Frekvencija vibracija Masažna glava ❶ [1/min]	Frekvencija vibracija Masažna glava ❷❸❹ [1/min]
1	1100	1200
2	1200	1400
3	1350	1600
4	1500	1800
5	1650	2000
6	1800	2200
7	1950	2400
8	2100	2600
9	2250	2800
10	2400	3000

Automatsko isključenje: nakon otprilike 10 minuta

Dimenzije:	oko 150 × 50 × 160 mm
Težina:	oko 487 g (uklj. masažnu glavu s funkcijom vruće/hladno)
Uvjeti skladištenja:	čisto i suho
Broj artikla:	23806
EAN broj:	40 15588 23806 2

Zbrinjavanje

Ovaj uređaj ne smije se zbrinuti zajedno s ostalim kućnim otpadom. Svaki potrošač je obavezan sve električne ili elektroničke uređaje, neovisno o tome sadrže li oni opasne tvari ili ne, predati u reciklažno dvorište u svom gradu ili u trgovinu, kako bi isti mogli biti zbrinuti na ekološki prihvatljiv način. Prije zbrinjavanja uređaja uklonite iz njega baterije. Istrošene baterije ne bacajte u kućni nego u posebni otpad ili ih predajte na mjesto za skupljanje baterija u specijaliziranim trgovinama. Imate li pitanja o zbrinjavanju uređaja, obratite se svome komunalnom poduzeću ili svome trgovcu.

Jamstveni uvjeti i uvjeti popravka
Vaša zakonska jamstvena prava nisu ograničena našom garancijom koju ćemo predstaviti u nastavku. Ako nastupi jamstveni slučaj, obratite se svojoj specijaliziranoj trgovini ili izravno servisnoj službi. U slučaju da proizvod morate poslati poštom, u pošiljci navedite kvar i priložite presliku potvrde o plaćenom računu.
Pri tome vrijede sljedeći jamstveni uvjeti:
1. Na **ecomed** proizvode odobrava se jamstvo u trajanju od 2 godine od datuma kupnje. Datum kupnje se u jamstvenom slučaju dokazuje potvrdom o plaćenom računu ili računom.
2. Nedostaci uslijed greške u materijalu ili proizvodnji otklanjaju se unutar jamstvenog roka besplatno.
3. Jamstvo ne produljuje jamstveno razdoblje – ni za uređaj ni za zamijenjene dijelove.
4. Iz jamstva su isključene(-a):
   a. bilo kakve štete nastale zbog nepravilnog rukovanja uređajem, npr. zbog nepoštivanja Upute o uporabi;
   b. štete koje se temelje na popravku ili zahvatima koje su poduzeli kupac ili neovlaštene treće osobe.
   c. oštećenja koja su nastala na putu od proizvođača do potrošača ili koja su nastala tijekom slanja pošiljke u servisnu službu.
   d. zamjenski dijelovi koji podliježu normalnom habanju.
5. Odgovornost za izravne ili neizravne posljedične štete koje uzrokuje uređaj isključena je i onda kada je nastala šteta na uređaju priznata kao garancijski slučaj.

medisana GmbH, Carl-Schurz-Str. 2, 41460 NEUSS, Njemačka

U okviru stalnog poboljšanja proizvoda zadržavamo pravo na tehničke i dizajnerske izmjene.

Trenutačnu verziju ove Upute o uporabi možete pronaći na https://docs.medisana.com/23806 .

Informacije o servisu možete pronaći ovdje: www.medisana.com/servicepartners

ecomed by medisana

HU Használati útmutató Masszírozó pisztoly MG-50E

Készülék és kezelőelemek

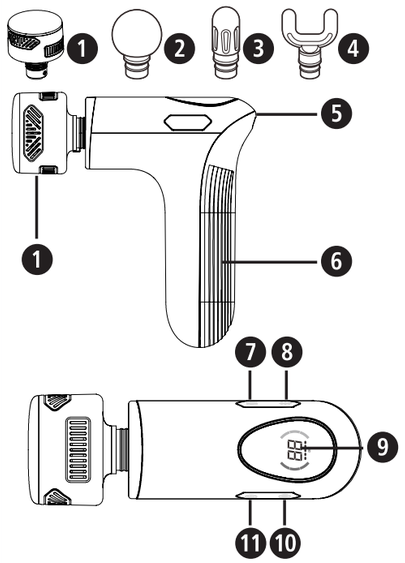

Jelmagyarázat

FONTOS
Az útmutató figyelmen kívül hagyása súlyos sérülésekhez vagy a készülék károsodásához vezethet.

FIGYELMEZTETÉS
A felhasználó sérülésének megelőzése érdekében be kell tartani a figyelmeztető utasításokat.

FIGYELEM
A készülék esetleges károsodásának megelőzése érdekében be kell tartani ezeket az utasításokat.

MEGJEGYZÉS
Ezek a megjegyzések hasznos kiegészítő információkkal látják el a telepítéssel vagy a működtetéssel kapcsolatban.

A masszírozót kizárólag zárt térben használja!

Ne használja a masszírozót vizesblokkokban (pl. fürdés vagy zuhanyozás közben).

LOT Tételszám

Gyártó

Újrahasznosítási szimbólumok/kódok: Ezek tájékoztatást nyújtanak az anyagról és annak megfelelő használatáról és újrahasznosításáról.

FIGYELMEZTETÉS
Ügyeljen arra, hogy a csomagolófólia ne kerüljön gyermek kezébe! Fulladásveszély áll fenn!

CE

HU Biztonsági tudnivalók

A termék használatba vétele előtt olvassa el figyelmesen a használati utasítást, különösképpen a biztonsági útmutatót, és őrizze meg a használati útmutatót későbbi felhasználásra. Ha a készüléket másnak adja tovább, a jelen használati útmutatót is feltétlenül adja oda.

- A készülék csak a használati útmutatóban ismertetett rendeltetésének megfelelően használható. A célnak nem megfelelő használat esetén a garancia érvényét veszti.
- Ez a készülék nem alkalmas kereskedelmi célú vagy orvosi használatra.

az áramellátásról
- A készülék akkumulátorát csak a mellékelt USB töltőkábellel töltse. Soha ne hagyja felügyelet nélkül a készüléket, amikor az a hálózatra van csatlakoztatva (töltéshez) vagy üzemben van.
- Soha ne töltse a készüléket tűzveszélyes környezetben (például gyúlékony tárgyak, benzin, gyúlékony gázok, festékek stb. közelében).
- Csak úgy csatlakoztassa a készüléket töltéshez, hogy a kábel és a hálózati csatlakozó szabadon hozzáférhető legyen.
- A beépített akkumulátorokat nem a végfelhasználó általi cserére vagy eltávolításra szánták. Ha a tápegységgel kapcsolatban problémák merülnek fel, forduljon az ügyfélszolgálathoz.
- A készülék csak a készüléken feltüntetett biztonsági kisfeszültséggel (SELV) üzemeltethető.
- A készülék hálózatról való leválasztásához mindig húzza ki a dugót a hálózati csatlakozóból. Ne húzza meg a kábelt!

különleges személyek
- Ha bármilyen egészségügyi problémája van, használat előtt konzultáljon orvosával.
- Nem használhatja a készüléket, ha az alábbi betegségek vagy egészségügyi állapotok közül egy vagy több van Önnél: Keringési zavarok, visszér, aneurizma, nyílt sebek, szívbetegség, zúzódások, bőrszakadás, rák, vénagyulladás vagy trombózis.
- Ne használja a készüléket, ha terhes. Különös óvatosság szükséges, ha a készüléket gyermekeken, beteg vagy magatehetetlen személyeken, által vagy azok közelében használják.
- Használat előtt mindig konzultáljon orvosával, ha vérhígítót szed, pacemakert vagy defibrillátort visel, vagy belső műtéten esett át, hogy felmérje a készülék használatának lehetséges kockázatait.
- Ha fájdalmat érez vagy kellemetlennek találja a masszázst, hagyja abba a használatát, és beszéljen orvosával.
- Megmagyarázhatatlan fájdalom esetén, ha orvosi kezelés alatt áll és/vagy orvosi készüléket használ, a masszírozó használata előtt konzultáljon orvosával.
- Ne használja ezt a készüléket orvosi alkalmazások támogatására vagy helyettesítésére. A krónikus betegségek és tünetek súlyosbodhatnak.
- A készüléket tartsa elzárva a 16 éven aluli gyermekektől.
- Ezt a készüléket 8 éves és idősebb gyermekek, valamint csökkent fizikai, érzékszervi vagy szellemi képességekkel rendelkező, illetve tapasztalat és ismeretek hiányában nem rendelkező személyek is használhatják, ha felügyeletet kaptak, vagy a készülék biztonságos használatára vonatkozó utasításokat kaptak, és megértették a készülékkel járó veszélyeket.
- A gyermekek nem játszhatnak a készülékkel.

a készülék üzemeltetése előtt
- Minden használat előtt gondosan ellenőrizze a masszírozó készüléket a sérülések szempontjából. A hibás készüléket nem szabad használni.
- Ne használja a készüléket, ha a készüléken sérülések láthatóak, ha nem működik megfelelően, ha leejtették, vagy ha nedves lett. A veszélyek elkerülése érdekében küldje a készüléket javításra a szervizközpontba.

a készülék üzemeltetésekor
- Ne használja a készüléket alvás közben vagy ágyban.
- Elalvás előtt ne használja a készüléket. A masszázsnak stimuláló hatása van.
- Soha ne használja a készüléket járművezetés vagy gépkezelés közben.
- A túl hosszú / túl gyakori használat túlmelegedést okozhat. Mindig hagyja a készüléket lehűlni, mielőtt újra használná.
- Soha ne helyezze vagy használja a készüléket közvetlenül elektromos fűtőtest vagy más hőforrás mellett.
- Ne használja a készüléket a test érzékeny területein, mint például a fej, az arc, a gerinc, a sípcsont, a lábfej, a kézfejek, a kézfejek stb. területén.
- Ez a készülék ne masszírozza közvetlenül a bőrfelületet, hogy elkerülje a bőr sérülését. A masszírozó részt tiszta, száraz ruhával vagy tiszta, száraz törölközővel kell letakarni. Óvatosan kell nyomni és mozgatni. A masszázs időtartama ugyanazon a ponton nem haladhatja meg a 60 másodpercet.
- Kerülje a készülék érintkezését hegyes vagy éles tárgyakkal.
- Bekapcsolt állapotban ne takarja le a készüléket. Ne használja a készüléket takarók vagy párnák alatt. Tűz, áramütés és sérülés veszélye áll fenn.
- **Győződjön meg arról, hogy a forgó masszázsfejek foglalata vagy a masszázsfejek ne csíphessék be az ujját vagy egyéb testrészét a bekapcsolásnál. Sérülésveszély!**
- Ne merítse a készüléket vízbe vagy más folyadékba.
- Ha azonban folyadék kerül a készülékbe, azonnal kapcsolja ki azt, és húzza ki a tápegységet, ha az csatlakoztatva volt. Várja meg, amíg a készülék teljesen megszárad.
- Használat után mindig kapcsolja ki a készüléket.
- A készülék szellőző nyílásait soha ne takarja le.
- A készülék támogatja a melegítést és a hűtést. A melegre és/vagy hidegre érzéketlen személyek ezért nagyon óvatosan használják, vagy használat előtt konzultáljanak orvosukkal.

karbantartás és tisztítá
- A készülék nem igényel karbantartást. Önnek a készüléket kizárólag tisztítania szabad. Meghibásodás vagy sérülések esetén ne kísérelje meg a készülék önálló javítását, mert ez mindennemű garanciaigény megszűnését okozza. Érdeklődjön a szaküzletnél, és kizárólag erre jogosult szervizzel végeztessen javításokat a kockázatok elkerülése érdekében.
- Csak a készülékhez szánt és a gyártó által szállított tartozékokat használjon.
- A készülék tisztítását és a felhasználói karbantartást soha nem végezhetik felügyelet alatt nem álló gyermekek.

Rendeltetésszerű használat
A készülék termikus önmasszázsra használható, a különböző testrészeken, pl. váll-, lábszár-, far- és mellizmokon, az izmok aktiválására, valamint az izomregeneráció elősegítésére és a vérkeringés serkentésére. A készülék nem orvosi-terápiás célú használatra szolgál. Nem alkalmas klinikák, masszázs rendelők, wellness stúdiók stb. számára. A masszázskészülék nem orvosi eszköz, és nem fájdalom kezelésére szolgál. Kétség vagy bizonytalanság esetén használat előtt konzultáljon orvosával.

A készülék és kezelőelemek

❶ Hideg-meleg masszázsfej - alkalmas relaxációs és szépségmasszázshoz
❷ Kerek fej - a nagy izomcsoportokhoz
❸ Kúp alakú fej - mélyszöveti masszázshoz
❹ U alakú fej - a gerinc területén lévő izomzathoz
❺ USB C-port (töltő aljzat)
❻ Fogantyú
❼ Meleg-gomb
❽ Hideg-gomb
❾ Multifunkciós kijelző
❿ BE/KI gomb, rezgési sebesség növelése
⓫ Rezgési sebesség csökkentése

A csomag tartalma

Először ellenőrizze, hogy az eszköz hiánytalan-e és nincs rajta sérülés. Ha bármilyen kétsége merül fel, ne helyezze üzembe a készüléket, és forduljon a forgalmazóhoz vagy a szervizhez. Szállítási terjedelem:
- 1 **ecomed** masszírozó pisztoly **MG-50E**
- 1 töltőkábel, USB C
- 1 tároló doboz
- 4 masszázsfej
- 1 rövid útmutató

A csomagolás újrahasznosítható vagy visszakerülhet a nyersanyagkörforgásba. Kérjük, hogy a már nem szükséges csomagolóanyagokat megfelelően ártalmatlanítsa. Ha a kicsomagoláskor szállítási sérülést észlel, kérjük, azonnal lépjen kapcsolatba a kereskedővel.

A készülék használata - *Akku feltöltése*

1. Használjon 5 V-os hálózati adaptert, amelynek a kimeneti áramerőssége 2 A. A mellékelt USB töltőkábellel kösse össze az adaptert és a készülék USB C-portját ❺.
2. A töltöttségi állapot LED-ek a kijelzőn ❾ a feltöltési folyamatot mutatják. Amikor az akkumulátor teljesen feltöltődött, a LED-ek folyamatosan világítanak. Töltés közben az eszköz nem használható. Az első alkalommal kb. 4 órán át töltse az akkumulátort. Az akkumulátor bármikor újratölthető. Teljesen feltöltött akkumulátorral a készülék mintegy 3 óra hosszat működik (a választott fokozattól és a kifejtett nyomástól függően).
3. Kevesebb, mint 20%-os maradék töltöttségnél töltse fel a lehető leghamarabb az akkumulátort.

Használat

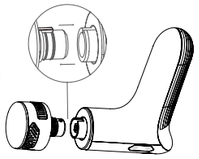

- Határozott mozdulattal helyezzen be egy masszázsfejet a készülék foglalatába. A hideg-meleg funkció használatához a masszázsfejet ❶ kell használnia.
- Nyomja meg és kb. 2 másodpercig tartsa lenyomva a készülék gombját ❿ a készülék be- vagy kikapcsolásához.
- A „+" ❿ vagy „-" ⓫ gombok rövid megnyomásával állíthatja be a masszázs-intenzitást (1-10 fokozat között). A kiválasztott fokozat megjelenik a kijelzőn ❾.

Hideg-meleg funkció (CSAK MASSZÁZSFEJJEL ❶ használható!)
- A ❼ és ❽ gombok rövid megnyomásával a rezgés mellett meleget vagy hideget is hozzáadhat. Összesen 3 meleg és hideg intenzitást választhat (meleg: 35°C/40°C/45°C - hideg: 20°C/15°C/10°C), amelyek a kijelzőn ❾ megfelelően jelennek meg.
- A meleg fokozza a pihentető és fájdalomcsillapító hatást azáltal, hogy kitágítja a véredényeket és erősíti a vérkeringést.
- A hideg hatására az erek összeszűkülnek és a bőr összehúzódik. A ráncok rövid idő alatt kevésbé lesznek láthatóak, és a gyulladásos folyamatok csökkennek.

Körülbelül 10 perc elteltével a készülék automatikusan kikapcsol, hacsak előzőleg nem kapcsolja ki manuálisan.

Probléma elhárítása

• **A készüléket nem lehet bekapcsolni vagy feltölteni**
A készüléket csak megfelelő üzemi hőmérsékletű helyiségekben használja (0-40°C). Ellenkező esetben működési zavarok léphetnek fel. Ha a készülék a megengedett környezeten kívül volt, további használat nélkül vigye a megfelelő környezetbe kb. 2 órára, majd próbálja meg újra feltölteni vagy bekapcsolni.
Mielőtt újra bekapcsolná a készüléket ellenőrizze azt is, hogy az akkumulátor megfelelően fel van-e töltve.

• **A készülék nem működik vagy nem megfelelően működik, az akkumulátor töltöttségi szintje 0**
Mindig időben töltse fel az akkumulátort (kb. 20%-os maradék töltöttségnél). Ellenkező esetben az elektronika védelmi kikapcsolást okozhat.

• **A masszázsfej leesik**
Ellenőrizze, hogy a fej megfelelően van-e rögzítve, lásd a „*Használat*" fejezetet. Lehet, hogy erősebben kell felhelyeznie - ha megfelelően van rögzítve, akkor nem lazul el használat közben.

• **A készülék hirtelen kikapcsol**
A készülék 10 perc elteltével automatikusan kikapcsol. Ha tovább akarja használni a készüléket, kapcsolja be újra. Azonban a masszázsfej is le lehet blokkolva. Ha a készüléket nem lehet újra bekapcsolni, távolítsa el a masszázsfejet és ellenőrizze, hogy megfelelően felhelyezhető-e.

Tisztítás és ápolás

- Mielőtt a készüléket megtisztítaná, győződjön meg arról, hogy a készüléket kikapcsolta. Hagyja kihűlni a készüléket.
- A masszírozókészüléket kizárólag enyhén benedvesített szivaccsal tisztítsa meg. Ne használjon kefét, erős tisztítószert, benzint, oldószert vagy alkoholt. A készüléket tiszta, puha kendővel törölje szárazra. Ne szárítsa a fűtőtesten vagy hajszárítóval.
- Soha ne tegye ki a készüléket közvetlen napsugárzás vagy 40 °C-t meghaladó hőmérséklet hatásának.
- A készüléket csak akkor használja ismét, ha az teljes mértékben megszáradt.
- Tárolja a készüléket és minden alkatrészét biztonságos, tiszta, hűvös és száraz, jól szellőző helyen. Bizonyosodjon meg, hogy nem eshet le és nem ütődhet meg.

Műszaki adatok

Név és modell: **ecomed** masszírozó pisztoly **MG-50E**
Áramellátás: Li-Ion akkumulátor 7,4 V, 2200 mAh
Bemenet: 5V⎓ 2,0A
Töltési idő: < 3,5 óra
Sebesség: A rezgés intenzitása a használt masszázsfejtől függ:

Fokozat	Rezgési frekvencia Masszírozó fej ❶ [1/perc]	Rezgési frekvencia Masszírozó fej ❷❸❹ [1/perc]
1	1100	1200
2	1200	1400
3	1350	1600
4	1500	1800
5	1650	2000
6	1800	2200
7	1950	2400
8	2100	2600
9	2250	2800
10	2400	3000

Automatikus kikapcsolás: kb. 10 perc után
Méretek: kb. 150 × 50 × 160 mm
Tömeg: kb. 487 g (hideg-meleg masszázsfejjel együtt)
Tárolási feltételek: tiszta és száraz
Cikkszám: 23806
EAN-szám: 40 15588 23806 2

Ártalmatlanítás

A készüléket nem szabad a háztartási hulladékkal együtt ártalmatlanítani. Minden felhasználó köteles valamennyi elektromos és elektronikus készüléket, akár tartalmaz káros anyagokat, akár nem, a település gyűjtőhelyén vagy a szakkereskedőnek leadni a hulladékká vált termék környezetkímélő ártalmatlanítása érdekében. Mielőtt leselejtezi a készüléket, vegye ki belőle az elemeket. Az elhasznált elemeket ne dobja a háztartási hulladékba, hanem vigye azokat a veszélyes hulladékok gyűjtőjébe vagy a szakkereskedés elemgyűjtőjébe. Az ártalmatlanítással kapcsolatos kérdéseivel forduljon a helyi illetékes hatóságokhoz vagy a forgalmazóhoz.

Garanciális és javítási feltételek
Az Ön törvényben biztosított garanciális jogait az alábbiakban ismertetett garancia nem korlátozza. Garancia érvényesítése esetén forduljon szakkereskedéséhez vagy közvetlenül a szervizhez. Amennyiben a készüléket be kell küldeni, jelölje meg a hibát, és mellékelje a vásárlást igazoló nyugtát is.
A garanciára az alábbi feltételek vonatkoznak:
1. Az **ecomed** termékekre az eladástól számított 2 év garancia vonatkozik. A vásárlás dátumát garanciaigény esetén pénztárblokkal vagy számlával kell igazolni.
2. Az anyag- vagy gyártási hibák a garanciális idő alatt ingyenesen elhárításra kerülnek.
3. A garanciaidő alatti teljesítés nem hosszabbítja meg sem a készülék , sem pedig a kicserélt alkatrészek garanciaidejét.
4. A garancia nem terjed ki az alábbiakra:
   a. szakszerűtlen kezelésre, pl. a használati utasítás figyelmen kívül hagyására visszavezethető károkra.
   b. a vásárló, vagy jogosulatlan kívülálló által végzett javítás, vagy beavatkozás miatti károkra.
   c. A gyártótól a fogyasztóhoz történő kiszállítás során, vagy a vevőszolgálathoz történő beküldés során keletkezett károkra.
   d. A normál használat során elhasználódó tartozékokra.
5. A készülék által közvetlenül, vagy közvetve előidézett járulékos károk miatti felelősség még akkor is kizárt, ha a készülék károsodása tekintetében elismerésre kerül a garanciális igény.

medisana GmbH, Carl-Schurz-Str. 2, 41460 NEUSS, Németország

A folyamatos termékfejlesztésre tekintettel fenntartjuk a műszaki és formatervezési módosítások jogát.

A használati útmutató aktuális változata a https://docs.medisana.com/23806 weboldalon található.

A szolgáltatással kapcsolatos információkat itt találja: www.medisana.com/servicepartners

ecomed® by medisana

RO Instrucțiuni de utilizare
Pistol de masaj MG-50E

Aparat și elemente de operare

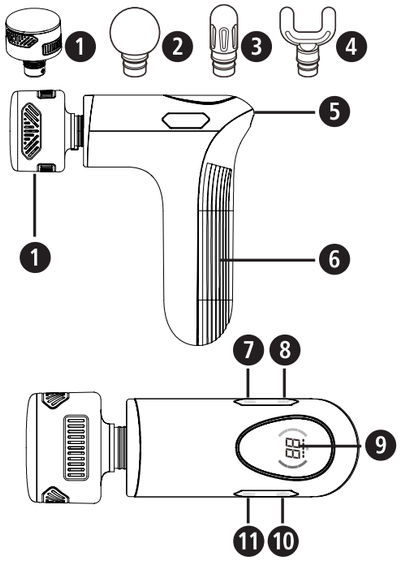

Explicații desen

IMPORTANT!
Nerespectarea acestei instrucțiuni poate cauza accidente grave sau avarii la aparat.

AVERTIZARE
Aceste indicații de avertizare trebuie respectate, pentru a împiedica accidentările posibile ale utilizatorului.

ATENȚIE
Aceste indicații trebuie respectate, pentru a împiedica avariile posibile ale aparatului.

INDICAȚIE
Aceste indicații vă oferă informații adiționale utile pentru instalare sau operare.

Utilizați aparatul de masaj numai în spații închise!

Nu utilizați aparatul de masaj în spații umede (de ex.: la baie sau duș).

LOT Număr LOT

Producător

Coduri/simboluri pentru reciclare:
Servesc la informarea cu privire la material și utilizarea sa corespunzătoare, precum și cu privire la reciclare.

AVERTISMENT
Aveți grijă ca foliile de ambalaj să nu ajungă la îndemâna copiilor!
Există pericol de asfixiere!

CE

RO Indicații de securitate

Citiți cu atenție instrucțiunile de utilizare, în special indicațiile de siguranță, înainte de a utiliza aparatul și păstrați instrucțiunile de utilizare pentru uzul ulterior. Dacă predați aparatul la terțe persoane, predați de asemenea obligatoriu instrucțiunile de utilizare.

- Utilizați aparatul numai conform destinației sale, așa cum este descrisă în instrucțiunile de utilizare. În caz de utilizare necorespunzătoare, se pierde dreptul la garanție.
- Aparatul nu este destinat scopurilor comerciale sau domeniului medical.

Referitor la alimentarea cu energie
- Încărcați acumulatorul aparatului doar cu cablul de încărcare USB livrat. Nu lăsați niciodată aparatul nesupravegheat, dacă este conectat la rețeaua de curent (pentru încărcare) sau dacă este în funcțiune.
- Nu încărcați niciodată aparatul într-un mediu inflamabil (de ex. obiecte inflamabile, benzină, gaze sau vopseluri care se pot aprinde etc.)
- Conectați aparatul pentru încărcare astfel încât cablul și conectorul de alimentare să fie liber accesibile.
- Bateriile încorporate nu sunt destinate a fi înlocuite sau îndepărtate de către utilizatorul final. Dacă apar probleme la alimentarea cu curent, adresați-vă serviciului pentru clienți.
- Acest aparat poate fi alimentat numai cu tensiune foarte joasă de siguranță (SELV), în conformitate cu marcajul de pe el.
- Pentru a deconecta aparatul de la rețeaua electrică, trageți întotdeauna de ștecher când îl scoateți din priză. Nu trageți de cablu!

Pentru persoane speciale
- Dacă aveți dubii cu privire la sănătate, discutați cu medicul dumneavoastră înainte de a folosi aparatul.
- Nu trebuie să utilizați aparatul dacă suferiți de una sau mai multe din următoarele boli sau afecțiuni: tulburări circulatorii, varice, anevrisme, răni deschise, boli cardiace, contuzii, rupturi ale pielii, cancer, inflamații ale venelor sau tromboză.
- Nu folosiți aparatul atunci când sunteți însărcinată. O precauție deosebită este necesară atunci când utilizați aparatul pe sau în apropierea copiilor, bolnavilor sau persoanelor neajutorate.
- Înainte de utilizare discutați întotdeauna cu medicul dacă luați anticoagulante, dacă purtați un stimulator cardiac sau un defibrilator sau dacă ați suferit o intervenție chirurgicală internă pentru a evalua posibilele riscuri legate de utilizarea dispozitivului.
- În cazul în care sesizați dureri sau senzație neplăcută în timpul masajului, întrerupeți utilizarea și adresați-vă medicului.
- În cazul apariției unor dureri inexplicabile, dacă sunteți sub tratament medical și/sau folosiți echipamente medicale, consultați medicul înainte de a utiliza aparatul de masaj.
- Nu utilizați acest aparat pentru a susține sau a înlocui tratamentul medical. Bolile cronice și simptomele se pot agrava.
- Nu lăsați aparatul la îndemâna copiilor cu vârste sub 16 ani.
- Aparatul poate fi folosit de copii începând cu vârsta de 8 ani, precum și de persoane cu capacități fizice, senzoriale sau mentale reduse sau cu lipsă de experiență și cunoștințe, dacă sunt supravegheați sau instruiți cu privire la utilizarea aparatului în condiții de siguranță și dacă înțeleg pericolele implicate.
- Copiii nu au voie să se joace cu aparatul.

Înainte de utilizarea aparatului
- Verificați aparatul de masaj înainte de fiecare utilizare cu privire la deteriorări. Un aparat defect nu trebuie pus în funcțiune.
- Nu utilizați aparatul dacă prezintă deteriorări vizibile, dacă nu funcționează corect, dacă a fost scăpat sau dacă a fost udat. Pentru a evita pericolele, trimiteți aparatul pentru reparație la un centru de service autorizat.

În timpul funcționării aparatului
- Nu folosiți aparatul atunci când dormiți sau când stați în pat.
- Nu utilizați aparatul înainte de a adormi. Masajul are un efect stimulativ.
- Nu folosiți niciodată aparatul în timp ce conduceți un vehicul sau în timp ce operați o mașină.
- O utilizare prea îndelungată / prea frecventă poate duce la supraîncălzire. Lăsați întotdeauna aparatul să se răcească complet înainte de a-l folosi din nou.
- Nu amplasați și nu utilizați niciodată aparatul direct lângă un cuptor electric sau alte surse de căldură.
- Nu utilizați aparatul pe părțile sensibile ale corpului, de ex. pe cap, pe față, pe coloana vertebrală, pe tibie pe talpă sau pe dosul mâinii etc.
- Evitați contactul aparatului cu obiecte ascuțite sau tăioase.
- Acest aparat nu trebuie să maseze direct suprafața pielii pentru a evita deteriorarea acesteia. Partea de masaj trebuie acoperită cu haine curate și uscate sau cu un prosop curat și uscat. Aceasta trebuie apăsată ușor și mișcată. Durata masajului în același loc nu trebuie să depășească 60 de secunde.
- Nu acoperiți aparatul atunci când este pornit. Nu îl folosiți sub nicio formă sub pături sau perne. Există pericolul de incendiu, de electrocutare și de rănire.
- **Asigurați-vă că degetele sau alte părți ale corpului nu se află niciodată între locașul pentru capetele de masaj și capetele de masaj sau direct pe capul de masaj atunci când îl porniți. Pericol de rănire!**
- Nu scufundați aparatul în apă sau în alte lichide.
- Dacă pătrund lichide în aparat, opriți-l imediat și deconectați-l de la alimentarea cu curent, în cazul în care era conectat. Așteptați până când aparatul este complet uscat.
- Opriți întotdeauna aparatul după utilizare.
- Nu obstrucționați niciodată orificiile de aerisire ale aparatului.
- Aparatul furnizează căldură și răcire. Persoanele cu sensibilitate la căldură și/sau la rece trebuie să acorde o atenție deosebită în timpul utilizării, resp. să-și consulte medicul înainte de a folosi aparatul.

Referitor la întreținere și curățare
- Aparatul nu necesită întreținere. Puteți efectua singur lucrări de curățare a aparatului. În caz de defecțiuni sau deteriorări nu reparați aparatul în regie proprie, deoarece acest lucru duce la anularea garanției. Pentru a evita pericolele, adresați-vă distribuitorului dumneavoastră specializat și solicitați ca reparațiile să fie efectuate numai de către centre de service autorizate.
- Utilizați numai accesoriile destinate aparatului și furnizate de producător.
- Curățarea și întreținerea de către utilizator nu trebuie efectuate de către copiii nesupravegheați.

Utilizare conform destinației
Aparatul este destinat automasajului termic pe diferite părți ale corpului, cum ar fi mușchii umerilor, gambelor, feselor sau pieptului, pentru a activa mușchii și pentru a stimula regenerarea musculară și circulația sângelui.. Aparatul nu este destinat utilizării medico-terapeutice. Nu este adecvat pentru clinici, cabinete de masaj, studiouri de wellness etc. Aparatul de masaj nu este un dispozitiv medical și nu servește la tratarea durerilor. În caz de dubii sau de nesiguranță adresați-vă medicului înainte de utilizare.

Aparat și elemente de operare
❶ Cap de masaj cald și rece - potrivit pentru relaxare și masaje de înfrumusețare
❷ Cap rotund - potrivit pentru grupe musculare mari
❸ Cap în formă conică - potrivit pentru masarea țesuturilor profunde
❹ Cap în formă de U - potrivit pentru musculatura din zona coloanei vertebrale
❺ Port USB-C (mufă de încărcare)
❻ Mâner
❼ Tastă pentru cald
❽ Tastă pentru rece
❾ Display multifuncțional
❿ Tasta de pornire/oprire, creștere viteză de vibrație
⓫ Reducere viteză de vibrație

Pachet de livrare
Verificați mai întâi dacă aparatul este complet și nu prezintă deteriorări. În caz de dubii, nu puneți aparatul în funcțiune și adresați-vă distribuitorului dumneavoastră sau centrului de service. Pachetul de livrare cuprinde:
- 1 pistol de masaj **ecomed MG-50E**
- 1 cablu de încărcare, USB-C
- 1 cutie pentru depozitare
- 4 capete de masaj
- 1 ghid rapid

Ambalajele sunt reciclabile sau pot fi reintroduse în circuitul materiilor prime. Vă rugăm să eliminați în mod corespunzător materialul de ambalare de care nu mai aveți nevoie. Dacă în timpul despachetării observați deteriorări la transport, vă rugăm să contactați imediat distribuitorul dumneavoastră.

Utilizarea aparatului - *Încărcarea acumulatorului*
1. Utilizați un adaptor de rețea de 5 V, cu un curent de ieșire de 2 A. Conectați cablul de încărcare USB care v-a fost furnizat la adaptor și la portul USB-C ❺ al aparatului.
2. LED-urile de pe display pentru nivelul de încărcare ❾ indică procesul de încărcare. Ele luminează continuu atunci când acumulatorul este complet încărcat. Aparatul nu poate fi utilizat în timpul încărcării. Încărcați acumulatorul aprox. 4 ore la prima încărcare. Puteți reîncărca acumulatorul în orice moment. Cu acumulatorul complet încărcat, aparatul poate fi folosit până la 3 ore (în funcție de treapta selectată și de presiunea exercitată).
3. Dacă nivelul de încărcare rămas scade sub 20%, acumulatorul trebuie încărcat cât mai curând posibil.

Operare

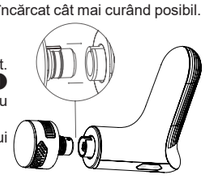

- Introduceți ferm unul dintre capetele de masaj în locașul de pe aparat. Pentru a putea folosi funcția de cald/rece, va fi necesar capul de masaj ❶
- Apăsați și mențineți apăsată tasta ❿ timp de aprox. 2 secunde pentru a porni, respectiv opri aparatul.
- Dacă apăsați scurt pe „+" ❿ sau „-" ⓫ modificați intensitatea masajului (trepte de la 1 la 10). Treapta va fi afișată pe display ❾.

Funcția de cald/rece (se poate folosi DOAR ÎMPREUNĂ CU CAPUL DE MASAJ ❶!)
- Prin apăsarea scurtă a tastelor ❼ și ❽, adăugați căldură sau răcire vibrației. Există 3 intensități Hot & Cold pentru fiecare variantă (Hot: 35°C/40°C/45°C - Cold: 20°C/15°C/10°C), afișate în mod corespunzător pe display ❾.
- Căldura favorizează efectul de relaxare și de ameliorare a durerii prin dilatarea vaselor de sânge și întărirea circulației sanguine.
- Funcția de răcire asigură constricția vaselor de sânge și strângerea pielii. Ridurile devin rapid mai puțin vizibile, iar procesele inflamatorii sunt inhibate.

Aparatul se oprește automat după aprox. 10 minute, cu condiția să nu fi fost oprit manual în prealabil.

Remedierea problemelor
•Aparatul nu pornește sau nu se încarcă
Utilizați aparatul exclusiv în spații cu o temperatură adecvată pentru operare (cuprinsă între 0 și 40°C). În caz contrar, funcționarea poate fi afectată. Dacă aparatul a stat în afara mediului permis, țineți-l în mediul adecvat timp de aprox. 2 ore fără a-l utiliza și încercați apoi să-l reîncărcați sau să-l reporniți. Înainte de a porni aparatul, verificați și dacă acumulatorul este încărcat suficient.

• Aparatul nu funcționează sau nu funcționează normal, nivelul de încărcare al acumulatorului este 0
Încărcați întotdeauna acumulatorul la timp (atunci când capacitatea scade la aprox. 20%). În caz contrar poate interveni o deconectare de protecție a sistemului electronic.

• Capul de masaj cade
Verificați dacă a fost introdus corect capul de masaj, consultați capitolul „*Operare*". Este posibil să fie nevoie de exercitarea unei anumite forțe - dacă a fost introdus corect, capul nu se desprinde în timpul utilizării.

•Aparatul se închide brusc
Aparatul se oprește automat după aprox. 10 minute. Reporniți aparatul dacă doriți să continuați să-l utilizați. Este însă posibil și să fie blocat capul de masaj. Nu reporniți aparatul, îndepărtați capul de masaj și verificați dacă acesta poate fi introdus corect.

Curățare și întreținere
- Înainte de a curăța aparatul, asigurați-vă că acesta este oprit. Lăsați aparatul să se răcească.
- Curățați aparatul de masaj doar cu un burete ușor umezit. Nu folosiți sub nicio formă perii, agenți de curățare puternici, benzină, diluant sau alcool. Ștergeți aparatul de masaj cu o lavetă curată, moale. Nu uscați pe o sursă de încălzire sau cu uscătorul.
- Nu expuneți niciodată aparatul la lumina directă a soarelui sau la temperaturi care depășesc 40°C.
- Utilizați din nou aparatul doar după ce acesta este complet uscat.
- Păstrați aparatul și toate componentele individuale într-un loc sigur, curat, răcoros și uscat, bine ventilat. Protejați-l împotriva căderii și a șocurilor.

Specificații tehnice
Denumire și model: **Pistol de masaj ecomed MG-50E**
Alimentare cu curent: Acumulator Li-Ion 7,4 V, 2200 mAh
Intrare: 5 V⎓ 2,0 A
Timp de încărcare: < 3,5 ore
Viteză: Intensitatea vibrațiilor depinde de capul de masaj utilizat:

Treaptă	Frecvență vibrații Cap de masaj ❶ [1/min]	Frecvență vibrații Cap de masaj ❷❸❹ [1/min]
1	1100	1200
2	1200	1400
3	1350	1600
4	1500	1800
5	1650	2000
6	1800	2200
7	1950	2400
8	2100	2600
9	2250	2800
10	2400	3000

Oprire automată: după aprox. 10 minute
Dimensiuni: aprox. 150 × 50 × 160 mm
Greutate: aprox. 487 g (incl. capul pentru masaj la cald și rece)
Condiții de depozitare: la loc răcoros și uscat
Număr articol: 23806
Număr EAN: 40 15588 23806 2

Înlăturare

Acest aparat nu are voie să fie înlăturat împreună cu gunoiul menajer. Fiecare utilizator este obligat să predea toate aparatele electronice sau electrice, indiferent dacă acestea conțin substanțe toxice sau nu, la un punct de colectare local sau din comerț, ca acestea să poată fi înlăturate într-un mod ecologic. Scoateți bateria, înainte de a elimina aparatul. Nu aruncați bateriile consumate la gunoiul menajer, ci la deșeurile speciale sau la un punct de colectare din comerțul specializat. Pentru înlăturare adresați-vă autorităților locale sau comerciantului dvs.

Condiții de acordare a garanției și de efectuare a lucrărilor de reparație
Drepturile dvs. la garanție nu sunt limitate de garanția noastră descrisă în cele ce urmează. În caz de acordare a garanției, vă rugăm să vă adresați magazinului de specialitate sau direct punctului de service. Dacă trebuie să ne trimiteți aparatul, menționați defectul și atașați copia chitanței de achiziționare. La aceasta sunt valabile următoarele condiții de acordare a garanției:
1. Pentru produsele **ecomed** se acordă de la data achiziție o perioadă de garanție de 2 ani. În caz de acordare a garanției, data achiziției se va dovedi cu chitanța sau factura.
2. Defecțiunile de material sau de producție se înlătură gratuit în cadrul perioadei de acordare a garanției.
3. Prin serviciul de garanție nu apare nicio prelungire a perioadei de garanție nicio pentru aparat nici pentru componentele schimbate.
4. Excluse de la garanție sunt:
   a. toate daunele rezultate din utilizarea necorespunzătoare de ex. din nerespectarea instrucțiunilor de utilizare.
   b. daunele cauzate de lucrări de reparații sau intervenții efectuate de cumpărător sau terțe persoane neautorizate.
   c. daune de transport care au apărut pe drumul de la producător la consumator sau la trimiterea către punctul de service.
   d. Piesele de schimb, care sunt supuse unei uzuri normale.
5. Se exclude și răspunderea pentru daunele directe sau indirecte care au fost cauzate de aparat atunci când daunele asupra aparatului nu sunt acoperite de garanție.

medisana GmbH, Carl-Schurz-Str. 2, 41460 NEUSS, Germania

În cadrul îmbunătățirilor continue a produsului ne rezervăm dreptul la modificări tehnice și optice.

Versiunea actuală a acestor instrucțiuni de utilizare se găsesc la https://docs.medisana.com/23806.

Puteți găsi informații despre servicii aici: www.medisana.com/servicepartners

ecomed by medisana

BG Инструкция за употреба
Масажен пистолет MG-50E

Уред и контролни елементи

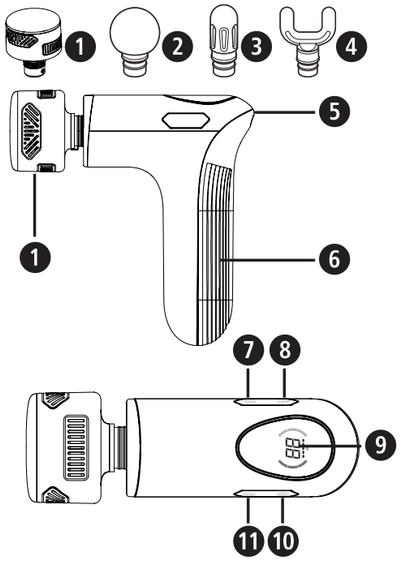

Обяснение на знаците

ВАЖНО!
Неспазването на тази инструкция може да доведе до тежки наранявания или повреди на апарата.

ПРЕДУПРЕЖДЕНИЕ
Тези предупредителни указания трябва да бъдат спазвани, за да се предотвратят евентуални наранявания на потребителя.

ВНИМАНИЕ
Тези указания трябва да се спазват, за да се предотврати възникването на евентуални повреди по уреда.

УКАЗАНИЕ
Тези указания Ви дават полезна допълнителна информация за монтажа или за експлоатацията.

Използвайте уреда за масаж само в затворени помещения!

Не използвайте уреда за масаж във влажни помещения (напр. при къпане или взимане на душ).

LOT Партиден номер

Производител

Символи за рециклиране / Кодове: Те служат за предоставяне на информация относно материала и правилната му употреба и рециклиране.

ПРЕДУПРЕЖДЕНИЕ
Внимавайте опаковъчните фолиа да не попаднат в ръцете на деца!
Съществува опасност от задушаване!

CE

BG Указания за безопасност

Прочетете внимателно инструкцията за употреба, и в частност указанията за безопасност, преди да използвате уреда и запазете инструкцията за употреба за по-нататъшно използване. Ако предавате уреда на трето лице, непременно предайте също и тази инструкция за употреба.

- Използвайте уреда само по предназначение съгласно инструкцията за употреба. При използване за други цели гаранцията става невалидна.
- Уредът не е предназначен за търговски цели или медицинска употреба.

Относно електрическото захранване
- Зареждайте батерията на уреда само с включения в окомплектовката USB кабел за зареждане. Никога не оставяйте уреда без надзор, когато е свързан към електрическата мрежа (за зареждане) или работи.
- Никога не зареждайте уреда във възпламенима заобикаляща среда (напр. запалими предмети, бензин, възпламеняващи се газове, бои и т.н.)
- При зареждане свързвайте уреда само така, че кабелът и щепселът за захранването да са свободно достъпни.
- Вградените батерии не са предназначени за подмяна или отстраняване от крайния потребител. В случай че възникнат проблеми с електрозахранването, обърнете се към отдела за обслужване на клиенти.
- Този уред може да се захранва само с безопасно свръхниско напрежение (SELV) съобразно маркировката на уреда.
- За да изключите уреда от електрическата мрежа, винаги изваждайте щепсела от контакта. Не дърпайте от кабела!

За лица със специални потребности
- Ако имате здравословни проблеми, консултирайте се с Вашия лекар преди употреба.
- Не трябва да използвате уреда, ако страдате от едно или повече от следните заболявания или оплаквания: нарушения на кръвообращението, разширени вени, аневризми, отворени рани, сърдечни заболявания, натъртвания, напукана кожа, рак, флебит или тромбоза.
- Не използвайте уреда, ако сте бременна. Необходимо е специално внимание, когато уредът се използва върху, от или в близост до деца, болни и безпомощни лица.
- Винаги се консултирайте с Вашия лекар преди употреба, ако приемате антикоагуланти, имате пейсмейкър или дефибрилатор или сте претърпели операция на вътрешни органи, за да оцените потенциалните рискове от използването на уреда.
- Ако усетите болки или масажът Ви причини дискомфорт, прекъснете използването на уреда и се консултирайте с Вашия лекар.
- При болки с неясен произход, когато Ви се прилага лечение и/или използвате медицински изделия, се консултирайте с Вашия лекар, преди да използвате уреда за масаж.
- Не използвайте този уред в допълнение към или вместо медицинска терапия. Това може да влоши хронични оплаквания или симптоми.
- Дръжте уреда извън обсега на деца под 16 години.
- Този уред може да се използва от деца на възраст над 8 години, както и от лица с намалени физически, сензорни или умствени способности, или лица с недостатъчно опит и познания, ако те са под наблюдение или са били инструктирани относно безопасната работа на уреда и разбират произтичащите от това опасности.
- Децата не трябва да играят с уреда.

Преди експлоатация на уреда
- Преди всяка употреба внимателно проверявайте уреда за масаж за повреди. Ако уредът е повреден, не трябва да се пуска в експлоатация.
- Не използвайте уреда, ако същият има видими повреди, ако не функционира безупречно, ако е падал или е бил намокрен. За да предотвратите опасности, изпратете уреда в сервиз за ремонт.

При експлоатация на уреда
- Не използвайте уреда, докато спите или лежите в леглото.
- Не използвайте уреда преди заспиване. Масажът има стимулиращ ефект.
- Никога не използвайте уреда, когато управлявате автомобил или работите с машина.
- Твърде дългата/честа употреба може да доведе до прегряване. Винаги оставяйте уреда да се охлади, преди да го използвате отново.
- Никога не поставяйте и не използвайте уреда в близост до електрическа печка или други източници на топлина.
- Не използвайте уреда върху чувствителни части на тялото, напр. главата, лицето, гръбначния стълб, пищялите, опакото на ръката или горната част на стъпалото и т.н.
- Избягвайте контакт на уреда с остри или режещи предмети.
- С този уред не трябва да се масажира директно повърхността на кожата, за да се предотвратят увреждания на кожата. Масажната част трябва да бъде покрита с чисто, сухо облекло или чиста, суха кърпа за ръце. Трябва да се притиска и движи леко. Времето за масаж на едно и също място не трябва да надвишава 60 секунди.
- Не покривайте уреда, когато е включен. В никакъв случай не използвайте уреда под одеяло или възглавница. Съществува опасност от пожар, токов удар и нараняване.
- **Уверете се, че пръстите или други части на тялото не могат да попаднат между държача за масажните глави и самите масажни глави, както и директно върху масажната глава при включването. Опасност от нараняване!**
- Не потапяйте уреда във вода или други течности.
- Ако въпреки това в уреда проникне течност, веднага го изключете и ако е свързан към електрическото захранване, го разединете. Изчакайте, докато уредът изсъхне напълно.
- Винаги изключвайте уреда след употреба.
- Никога не блокирайте вентилационните отвори на уреда.Уредът поддържа загряване и охлаждане. Хората, които са нечувствителни към топлина и/или студ, трябва да го използват много внимателно или да се консултират с лекар преди употреба.

За поддръжката и почистването
- Уредът не се нуждае от поддръжка. Можете да извършвате сами само дейности по почистване на уреда. В случай на неизправност не ремонтирайте уреда сами, тъй като това ще анулира гаранцията. Обърнете се към Вашия специализиран търговец и възлагайте извършването на ремонти само на оторизирани сервизни центрове, за да избегнете опасности.
- Използвайте единствено предвидените за уреда и доставени от производителя принадлежности.
- Почистването и потребителската поддръжка не трябва да се извършват от деца без надзор.

Употреба по предназначение
Уредът служи за топлинен самостоятелен масаж на различни части на тялото, напр. мускулатурата на раменете, прасците, седалището или гърдите, с което се активират мускулите, насърчава се тяхната регенерация и се стимулира кръвообращението. Уредът не е предназначен за медикотерапевтично приложение. Той не е подходящ за клиники, студия за масаж, уелнес центрове и т.н. Уредът за масаж не е медицинско изделие и не е предназначен за лечение на болка. В случай на съмнение или несигурност попитайте Вашия лекар преди употреба.

Уред и елементи за обслужване
❶ Масажна глава за загряващ и охлаждащ масаж – подходяща за релаксиращ и разкрасителен масаж
❷ Кръгла глава – подходяща за големи мускулни групи
❸ Конусовидна глава – подходяща за масаж на дълбоки тъкани
❹ U-образна глава – подходяща за мускулатурата в областта на гръбначния стълб
❺ USB-C порт (букса за зареждане)
❻ Ръкохватка
❼ Бутон за загряване
❽ Бутон за охлаждане
❾ Мултифункционален дисплей
❿ Бутон Вкл./Изкл., увеличаване на скоростта на вибрацията
⓫ Намаляване на скоростта на вибрацията

Окомплектовка на доставката
Моля, първо проверете дали уредът е напълно окомплектован и дали няма някакви повреди. В случай на съмнение не пускайте уреда в експлоатация и се обърнете към Вашия търговец или сервизен център. Окомплектовката на доставката включва:
- 1 **ecomed** Масажен пистолет **MG-50E**
- 4 масажни глави
- 1 заряден кабел, USB-C
- 1 калъф за съхранение
- 1 кратка инструкция

Опаковките са за многократна употреба или подлежат на рециклиране. Моля, изхвърляйте вече ненужния материал от опаковката по надлежния начин. Ако при разопаковането забележите транспортна повреда, моля, незабавно се свържете с Вашия търговец.

Употреба на уреда – *зареждане на батерията*
1. Използвайте мрежови адаптер 5V с изходящ ток от 2A. Свържете доставения USB заряден кабел с адаптера и с USB-C порта ❺ на уреда.
2. Светодиодите на дисплея ❾ за степента на зареждане показват процеса на зареждане. Когато батерията е напълно заредена, светодиодите светят непрекъснато. По време на зареждането уредът не може да се използва. Зареждайте батерията прибл. 4 часа при първото зареждане. Можете да заредите батерията отново по всяко време. С напълно заредена батерия уредът (в зависимост от избраната степен и упражнявания натиск) може да се използва до 3 часа.
3. При остатъчен заряд под 20% батерията трябва да се зареди възможно най-скоро.

Обслужване
- Вкарайте с натиск една от масажните глави в държача на уреда. За да можете да използвате функцията за загряване/охлаждане, трябва да използвате масажна глава ❶.
- За включване или изключване на уреда натиснете и задръжте бутона ❿ за прибл. 2 секунди.
- Чрез кратко натискане върху „+“ ❿ или „-“ ⓫ можете да промените интензивността на масажа (степен 1 до 10). Степента се показва на дисплея ❾.

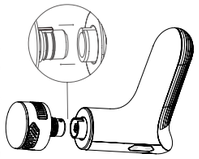

Функция за загряване/охлаждане (може да се използва САМО С МАСАЖНА ГЛАВА ❶!)
- Чрез кратко натискане на бутони ❼ и ❽ допълнително можете да добавите към вибрацията загряване или охлаждане. Има съответно 3 степени на интензивност на загряване и охлаждане (Загряване: 35°C/40°C/45°C – Охлаждане: 20°C/15°C/10°C), които се показват съответно на дисплея ❾.
- Загряването подпомага релаксиращото и болкоуспокояващо действие, като разширява кръвоносните съдове и засилва кръвообращението.
- Охлаждането предизвиква стесняване на кръвоносните съдове и свиване на кожата. Бръчките бързо стават по-малко видими и възпалителните процеси се възпрепятстват.

След около 10 минути уредът се изключва автоматично, освен ако не е изключен ръчно преди това.

Отстраняване на проблеми
•Уредът не може да се включи или зареди
Използвайте уреда само в помещения с подходяща работна температура (0 до 40°C). В противен случай може да възникват функционални нарушения. Ако уредът е бил извън разрешената среда, поставете го в нормална среда за около 2 часа без по-нататъшна употреба и опитайте да го заредите или включите отново.
Също така проверете дали батерията е достатъчно заредена, преди да включите отново уреда.

• Уредът не функционира изобщо или не функционира нормално, нивото на батерията е 0
Винаги зареждайте батерията навреме (при прибл. 20% остатъчен заряд). В противен случай електрониката може да задейства защитното изключване.

• Масажната глава пада
Проверете дали главата е поставена правилно, виж глава „*Обслужване*“. Може да е необходимо да се приложи известна сила – ако главата е поставена правилно, няма да се разхлаби по време на употреба.

• Уредът се изключва уредът внезапно
След около 10 минути уредът се изключва автоматично. Ако искате да продължите използването на уреда, го включете отново. Възможно е да е блокирала и масажната глава. Ако уредът не може да се включи отново, свалете масажната глава и проверете дали тя може да се поставя правилно.

Почистване и грижа
- Преди почистване на уреда се уверете, че той е изключен. Оставете уреда да се охлади.
- Почиствайте уреда за масаж само с леко навлажнена гъба. В никакъв случай не използвайте четки, агресивни почистващи препарати, бензин, разредители или алкохол. Подсушавайте уреда за масаж само с помощта на чиста, мека кърпа. Не сушете на отоплителен уред или с помощта на сешоар за коса.
- Никога не излагайте уреда на директна слънчева светлина или на температури над 40°C.
- Не използвайте уреда отново, докато не е изсъхнал напълно.
- Съхранявайте уреда и всички негови части на безопасно, чисто, хладно и сухо място с добра вентилация. Обезопасете го срещу падане и сътресения.

Технически данни
Наименование и модел: **ecomed** Масажен пистолет **MG-50E**
Електрозахранване: литиево-йонна батерия 7,4V, 2200mAh
Вход: 5V⎓ 2,0A
Време за зареждане: < 3,5 часа
Скорост: Интензивността на вибрациите зависи от използваната масажна глава:

Степен	Честота на вибрациите Масажна глава ❶ [1/мин]	Честота на вибрациите Масажна глава ❷❸❹ [1/мин]
1	1100	1200
2	1200	1400
3	1350	1600
4	1500	1800
5	1650	2000
6	1800	2200
7	1950	2400
8	2100	2600
9	2250	2800
10	2400	3000

Автоматично изключване: след около 10 минути
Размери: прибл. 150 × 50 × 160 mm
Тегло: прибл. 487 g (вкл. масажна глава за загряване и охлаждане)
Условия на съхранение: на чисто и сухо място
Артикулен номер: 23806
EAN номер: 40 15588 23806 2

Изхвърляне
Този уред не трябва да се изхвърля заедно с домашната смет. Всеки потребител е задължен да предаде всички електрически или електронни уреди, без значение дали те съдържат вредни материали или не, в пункт за събиране в своя град или в търговската мрежа, за да могат те да бъдат изхвърлени по екологично безвреден начин. Извадете батерията, преди да изхвърлите уреда. Не изхвърляйте употребяваните батерии в домашната смет, а ги изхвърлете в специалната смет или в станция за събиране на батерии в специализираните магазини. Във връзка с изхвърлянето се обърнете към Вашите местни органи или Вашия търговец.

Условия за гаранция и ремонт
Вашите законови гаранционни права не се ограничават от нашата гаранция, представена по-долу. В случай на повреда, покрита от гаранцията, моля да се обърнете към Вашия специализиран магазин или директно към сервиза. Ако трябва да изпратите уреда за ремонт, моля да посочите дефекта и да приложите копие на касовия бон. При това важат следните гаранционни условия:
1. За продуктите **ecomed** се предоставя гаранция от 2 години от датата на продажбата. При настъпване на гаранционен случай датата на продажбата се доказва с касов бон или фактура.
2. Повреди в резултат на дефекти в материалите или производствени грешки се отстраняват безплатно в рамките на гаранционния срок.
3. Предоставянето на гаранционна услуга не води до удължаване на гаранционния срок нито за уреда, нито за сменените части.
4. От гаранцията са изключени:
   а) всички повреди, които са възникнали вследствие на неправилна експлоатация, напр. на неспазване на инструкцията за употреба.
   б) повреди, които се дължат на ремонти или намеси от страна на купувача или неоторизирани трети лица.
   в) повреди, които са възникнали при транспортирането от производителя до потребителя или при изпращането до сервиза.
   г) резервни части, които подлежат на нормално износване.
5. Изключва се поемане на отговорност за причинени от уреда преки или косвени щети, дори и когато настъпилата повреда на уреда се покрива от гаранцията.

medisana GmbH, Carl-Schurz-Str. 2, 41460 NEUSS, ГЕРМАНИЯ

В рамките на непрекъснатите продуктови подобрения си запазваме правото на технически и конструкционни промени.

Съответната актуална версия на тази инструкция за употреба можете да намерите на адрес https://docs.medisana.com/23806 .

Информация за услугите можете да намерите тук: www.medisana.com/servicepartners

ecomed by medisana

EE Kasutusjuhend Massaažipüstol MG-50E

Seade ja juhtelemendid

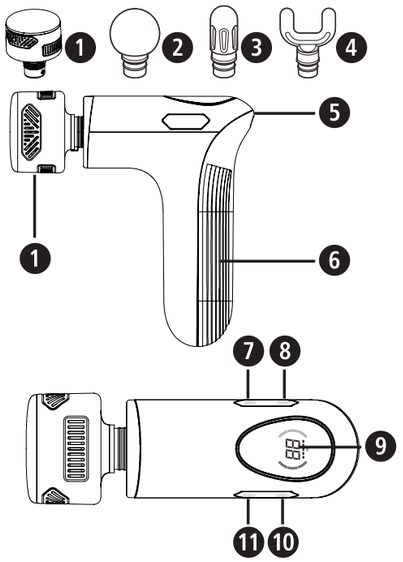

Sümbolite selgitus

TÄHTIS
Selle juhendi eiramine võib põhjustada raskeid vigastusi või kahjustada seadet.

HOIATUS
Neist hoiatusjuhistest tuleb kinni pidada, et vältida kasutaja võimalikke vigastusi.

TÄHELEPANU!
Neist juhistest tuleb kinni pidada, et vältida seadme võimalikku kahjustamist.

MÄRKUS
Need juhised annavad paigaldamise või kasutamise kohta kasulikku lisateavet.

Kasutage massaažiseadet ainult suletud ruumides.

Ärge kasutage massaažiseadet niisketes ruumides (nt vannis või duši all).

LOT Partii number

Tootja

Ringlussevõtusümbolid/-koodid: nende eesmärk on anda teavet materjali ning selle õige kasutamise ja taaskasutuse kohta.

HOIATUS!
Jälgige, et pakkekile ei satuks laste kätte. Lämbumisoht!

CE

EE Ohutusjuhised

Lugege kasutusjuhend, eriti ohutusjuhised, enne seadme kasutuselevõttu hoolikalt läbi ja hoidke kasutusjuhend edaspidiseks kasutamiseks alles. Kui annate seadme edasi kolmandale isikule, andke tingimata kaasa ka kasutusjuhend.

- Kasutage seadet ainult kasutusjuhendis ettenähtud otstarbel. Mittesihipärase kasutamise korral kaotab garantii kehtivuse.
- Seade pole mõeldud kasutamiseks ärilistel ega meditsiinilistel eesmärkidel.

Vooluvarustus
- Laadige seadme akut ainult kaasasoleva USB-kaabliga. Ärge jätke seadet kunagi järelevalveta, kui see on vooluvõrku ühendatud (laadimiseks) või töötab.
- Ärge laadige seadet kunagi tuleohtlikus keskkonnas (nt süttivad esemed, bensiin, süttimisohtlikud gaasid, värvid jne)
- Ühendage seade laadimiseks ainult selliselt, et juhe ja toitepistik oleksid vabalt ligipääsetavad.
- Integreeritud akusid ei saa lõppkasutaja välja vahetada ega eemaldada. Kui tekib probleeme voolutoitega, pöörduge klienditeeninduse poole.
- Selle seadme toiteks võib kasutada ainult seadmele märgitud kaitseväikepinget (SELV).
- Seadme vooluvõrgust eemaldamiseks tõmmake alati pistik pistikupesast välja. Ärge tõmmake juhtmest.

Erivajadustega isikud
- Terviseprobleemide korral konsulteerige enne seadme kasutamist arstiga.
- Seadet ei tohi kasutada, kui teil on üks või mitu järgmistest haigustest või vaevustest: vereringehäired, veenilaiendid, aneurüsmid, lahtised haavad, südamehaigused, verevalumid, kriimustused, veenipõletikud või tromboos.
- Ärge kasutage seadet, kui olete rase. Eriliselt ettevaatlik tuleb olla siis, kui seadet kasutavad lapsed, haiged ja abitud inimesed või kui seda tehakse nende läheduses.
- Rääkige enne kasutamist alati arstiga, kui manustate verevedeldit, kasutate südamestimulaatorit või defibrillaatorit või olete käinud operatsioonil, et hinnata seadme kasutamisega kaasnevaid võimalikke ohte.
- Kui tunnete valu või kui massaaž tundub ebameeldiv, katkestage kasutamine ja konsulteerige arstiga.
- Seletamatute valude korral, kui viibite ravil ja/või kui kasutate meditsiiniseadmeid, pidage enne massaažiseadme kasutamist nõu arstiga.
- Ärge kasutage seadet meditsiiniliste protseduuride toetamiseks ega asendamiseks. Kroonilised vaevused ja sümptomid võivad veelgi süveneda.
- Hoidke seadet alla 16-aastastele lastele kättesaamatus kohas.
- Lapsed alates 8. eluaastast ning piiratud füüsiliste, sensoorsete või vaimsete võimetega või vajalike kogemuste ja teadmisteta isikud tohivad seadet kasutada ainult järelevalve all või pärast seda, kui neid on õpetatud seadet ohutult kasutama ja nad mõistavad seadme kasutamisega kaasnevaid ohte.
- Lapsed ei tohi seadmega mängida.

Enne seadme kasutamist
- Kontrollige enne iga kasutuskorda hoolikalt, et seade poleks kahjustatud. Defektset seadet ei tohi kasutada.
- Ärge kasutage seadet, kui märkate sellel kahjustusi, kui seade ei tööta laitmatult, kui see on maha kukkunud või märjaks saanud. Ohtude vältimiseks saatke seade paranduseks hooldusse.

Seadme kasutamine
- Ärge kasutage seadet magades või voodis lamades.
- Ärge kasutage seadet enne uinumist. Massaažil on ergutav toime.
- Ärge kasutage seadet kunagi sõidukit juhtides ega mõnda masinat kasutades.
- Liiga pikaajaline/sage kasutamine võib põhjustada ülekuumenemist. Enne uuesti kasutamist laske seadmel alati jahtuda.
- Ärge asetage seadet kunagi otse elektriküttekehade või muude soojusallikate kõrvale ega kasutage nende läheduses.
- Ärge kasutage seadet tundlikel kehaosadel, nt peal, näol, selgrool, säärel, jalal või käeseljal jne.
- Nahakahjustuste vältimiseks ei tohi seade vahetult naha pinda masseerida. Masseeriv osa tuleb katta puhta kuiva rõivaeseme või puhta kuiva käterätikuga. Seda tuleb õrnalt vajutada ja liigutada. Massaažiaeg ei tohi ületada ühes kohas 60 sekundit.
- Vältige seadme kokkupuutumist teravaotsaliste või teravate esemetega.
- Ärge katke seadet kinni, kui see on sisse lülitatud. Ärge kasutage seadet mingil juhul tekkide või patjade all. Esineb tulekahju-, elektrilöögi- ja vigastuste oht.
- **Veenduge, et sõrmed ja muud kehaosad ei satuks massaažipea pesade ja massaažipeade vahele ning sisselülitamisel otse massaažipea peale. Vigastusoht!**
- Ärge kastke seadet vette ega muudesse vedelikesse.
- Kui seadmesse satub siiski vedelikku, lülitage see kohe välja ja lahutage voolutoide. Oodake, kuni seade on täielikult kuivanud.
- Lülitage seade pärast kasutamist alati välja.
- Ärge kunagi blokeerige seadme ventilatsioonipilusid.
- Seade soojendab ja jahutab. Inimesed, kes ei tunneta kuuma ja/või külma, peavad kasutamisel olema väga ettevaatlikud või pidama enne kasutamist nõu arstiga.

Hooldamine ja puhastamine
- Seade on hooldusvaba. Ise võite seadet üksnes puhastada. Rikete või kahjustuste korral ärge parandage seadet ise, sest siis kaotab garantii kehtivuse. Pöörduge edasimüüja poole ja laske parandustööd teha ainult volitatud hooldustöökodades, et vältida ohtusid.
- Kasutada tohib ainult seadmele mõeldud ja tootja tarnitud tarvikuid.
- Lapsed ei tohi seadet ilma järelevalveta puhastada ega hooldada.

Sihipärane kasutamine
Seadet kasutatakse erinevate kehaosade, nt õla-, sääre-, tuhara- või rinnalihaste masseerimiseks, et aktiveerida ja taastada lihaseid ning soodustada lihaste vereringet. Seade ei ole ettenähtud meditsiinilis-terapeutiliseks kasutuseks. See ei sobi kasutamiseks haiglates, massaažisalongides, tervisekeskustes vms. Massaažiseade ei ole meditsiiniseade ega ole mõeldud valu vaigistamiseks. Kahtluste või küsimuste korral pöörduge enne kasutamist arsti poole.

Seade ja juhtelemendid

❶ Kuum- ja külmmassaažipea – sobib lõõgastumiseks ja ilumassaažiks
❷ Ümar pea – sobib suurtele lihasrühmadele
❸ Keeglikujuline pea – sobib süvakoe massaažiks
❹ U-kujuline pea – sobib selgroo piirkonna lihastele
❺ USB-C-pesa (laadimispesa)
❻ Käepide
❼ Soojendusnupp
❽ Külmutusnupp
❾ Mitmeotstarbeline ekraan
❿ Toitenupp, vibratsioonikiiruse suurendamine
⓫ Vibratsioonikiiruse vähendamine

Tarnekomplekt

Kontrollige, et seade oleks terve ja ilma igasuguste kahjustusteta. Kahtluse korral ärge kasutage seadet ja pöörduge edasimüüja või teeninduse poole. Tarnekomplekti kuulub alljärgnev:
- 1 **ecomed** massaažipüstol **MG-50E**
- 4 massaažipead
- 1 laadimiskaabel, USB-C
- 1 hoiukohver
- 1 lühijuhend

Pakendeid saab taaskasutada või võtta ringlusse. Pakkematerjalid, mida te enam ei vaja, tuleb nõuetekohaselt kõrvaldada. Kui märkate seadme pakendist väljavõtmisel transpordikahjustusi, võtke viivitamatult ühendust edasimüüjaga.

Seadme kasutamine – *aku laadimine*

1. Kasutage 5 V toiteadapterit, mille väljundvool on 2 A. Ühendage komplekti kuuluv USB-laadimiskaabel adapteriga ja seadme USB-C-pesaga ❺.
2. Laadimisoleku LED-id ekraanil ❾ näitavad laadimist. Kui aku on täis laetud, põlevad LED-id püsivalt. Laadimise ajal ei saa seadet kasutada. Laadige akut esimesel laadimiskorral u neli tundi. Akut saate alati uuesti laadida. Täislaetud akuga saab seadet (olenevalt valitud astmest ja rakendatavast survest) kasutada kuni 3 tundi.
3. Kui akut on alles 20%, tuleb akut esimesel võimalusel laadida.

Kasutamine

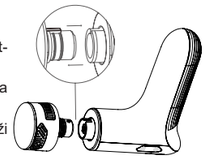

- Vajutage massaažipea tugevalt seadme pessa. Kuuma/külma funktsiooni kasutamiseks peate kasutama massaažipead ❶.
- Vajutage seadme sisse- või väljalülitamiseks nuppu ❿ ja hoidke seda u 2 sekundit all.
- Lühikese vajutusega nupule „+“ ❿ või „–“ ⓫ saab muuta massaaži intensiivsust (astmed 1 kuni 10). Astet kuvatakse ekraanil ❾.

Kuum/külm funktsioon (kasutatav AINULT MASSAAŽIPEAGA ❶)
- Lühikese vajutusega nuppudele ❼ ja ❽ saate vibratsioonile lisaks lisada soojust ja külma. Kasutada saab 3 kuuma/külma intensiivsusastet (kuum: 35 °C / 40 °C /45 °C; külm: 20 °C / 15 °C / 10 °C), mis kuvatakse vastavalt ekraanil ❾.
- Soojus tekitab lõõgastava ja valuvaigistava toime, kui see veresooni laiendab ja vereringet tugevdab.
- Külm laseb veresoontel kokku aheneda ja nahal kokku tõmbuda. Kortsud muutuvad peagi vähem silmapaistvaks ja põletikulisi protsesse pärsitakse.

Pärast u 10 minuti möödumist lülitub seade automaatselt välja, kui seda enne käsitsi välja ei lülitata.

Probleemi kõrvaldamine

• **Seadet ei saa sisse lülitada ega laadida**
Kasutage seadet üksnes sobiva töötemperatuuriga ruumides (0 kuni 40 °C). Muidu võib see vähendada töökindlust. Kui seade on olnud lubatud keskkonnast väljaspool, viige see u kaheks tunniks õigesse keskkonda ja proovige uuesti laadida või sisse lülitada.
Kontrollige enne seadme uuesti sisselülitamist, kas aku on piisavalt laetud.

• **Seade ei tööta või ei tööta tavapäraselt, aku laetustase on 0**
Laadige akut alati õigel ajal (kui aku on laetud ligikaudu 20%). Muidu võib elektroonikasüsteem teha kaitseväljalülituse.

• **Massaažipea kukub ära**
Kontrollige, kas pea on õigesti otsa pandud, vt peatükki „*Kasutamine*“. Võib-olla tuleb kasutada veidi jõudu – kui see on õigesti otsa pandud, ei tule see kasutamise ajal lahti.

• **Seade lülitub äkitselt välja**
Pärast u 10 minutit toimub automaatne väljalülitus. Kui tahate seadet edasi kasutada, lülitage see uuesti sisse. Võimalik, et massaažipea on blokeeritud. Kui seadet ei saa uuesti sisse lülitada, eemaldage massaažipea ja kontrollige, kas seda saab õigesti otsa panna.

Puhastamine, hooldamine, hoiustamine
- Enne seadme puhastamist veenduge, et seade oleks välja lülitatud. Laske seadmel jahtuda.
- Massaažiseadet võib puhastada vaid pisut niiske svammiga. Ärge kasutage mitte mingil juhul harju, tugevatoimelisi puhastusvahendeid, bensiini, lahustit ega alkoholi. Hööruge massaažiseade puhta pehme lapiga kuivaks. Ärge kuivatage radiaatoril ega fööniga.
- Vältige seadme kokkupuudet otsese päikesekiirguse ja temperatuuriga üle 40 °C.
- Kasutage seadet uuesti alles siis, kui see on täiesti kuiv.
- Hoidke seadet ja kõiki üksikosi turvalises, puhtas, jahedas ja kuivas kohas, mis on hea ventilatsiooniga. Veenduge, et see ei saaks maha kukkuda ega põrutada.

Tehnilised andmed

Nimi ja mudel:	**ecomed** massaažipüstol **MG-50E**
Toiteallikas:	liitiumioonaku 7,4 V, 2200 mAh Sisend: 5 V⎓ 2,0 A
Laadimisaeg:	< 3,5 tundi
Kiirus:	vibratsiooni intensiivsus oleneb kasutatavast massaažipeast:

Aste	Vibratsiooni sagedus Massaažipea ❶ [p/min]	Vibratsiooni sagedus Massaažipea ❷❸❹ [p/min]
1	1100	1200
2	1200	1400
3	1350	1600
4	1500	1800
5	1650	2000
6	1800	2200
7	1950	2400
8	2100	2600
9	2250	2800
10	2400	3000

Automaatne väljalülitus:	u pärast 10 minutit
Mõõtmed:	u 150 × 50 × 160 mm
Mass:	u 487 g (koos kuum-/külmmassaažipeaga)
Hoiutingimused:	puhtas ja kuivas kohas
Tootenumber:	23806
EAN-kood:	40 15588 23806 2

Jäätmete kõrvaldamine
Seda seadet ei tohi kõrvaldada koos olmejäätmetega. Iga tarbija on kohustatud kõik elektrilised või elektroonilised seadmed viima – ükskõik, kas need sisaldavad saasteaineid või mitte – oma linna kogumispunkti või kauplusesse, et anda oma panus keskkonnasõbralikku jäätmete kõrvaldamisse. Enne seadme kasutuselt kõrvaldamist, eemaldage sellest patareid. Ärge visake kasutatud patareisid olmejäätmete hulka, vaid kõrvaldage need ohtlike jäätmetena või viige patareide kogumispunkti poes! Jäätmete kõrvaldamiseks pöörduge kohaliku omavalitsuse või edasimüüja poole.

Garantii- ja remonditingimused
ITeie seadusest tulenevad garantiiõigusi ei piira meie järgnevalt esitatud garantii. Palun pöörduge garantii korral oma edasimüüja või otse teeninduspunkti poole. Kui peaksite seadme meile saatma, kirjeldage viga ja lisage koopia ostudokumendist.
Seejuures kehtivad alljärgnevad garantiitingimused:
1. **ecomed** toodetele kehtib 2-aastane garantii alates ostukuupäevast. Garantii korral tuleb ette näidata ostukviitung või arve.
2. Materjali- või tootmisvigadest tulenevad puudused kõrvaldatakse garantiiperioodil tasuta.
3. Garantiiperiood ei pikene garantii korras välja vahetatud detailidele ega seadmele.
4. asendist. Garantiitööde alla ei kuulu:
   a. kõik väärast kasutamisest nt kasutusjuhendi eiramisest tingitud kahjud;
   b. kahjud, mis on tekkinud ostja või volitamata kolmandate isikute sekkumiste või remondi tagajärjel;
   c. transpordikahjustused, mis on tekkinud teel tootja juurest tarbija juurde või teeninduspunkti;
   d. varuosad, mis kuluvad tavapäraselt;
5. Garantii seadmest põhjustatud otseste või kaudsete kahjude tõttu on ka siis välistatud, kui seadme enda kahju kuulub garantii alla.

medisana GmbH, Carl-Schurz-Str. 2, 41460 NEUSS, SAKSAMAA

Toote pidevaks edasiarendamiseks jätame endale õiguse teha tehnilisi ja disainialaseid muudatusi.

Selle kasutusjuhendi ajakohase versiooni leiate veebilehelt https://docs.medisana.com/23806 .

Teavet teenuse kohta leiate siit: www.medisana.com/servicepartners

ecomed® by medisana

LV Lietošanas instrukcija
Masāžas pistole MG-50E

Ierīce un vadības elementi

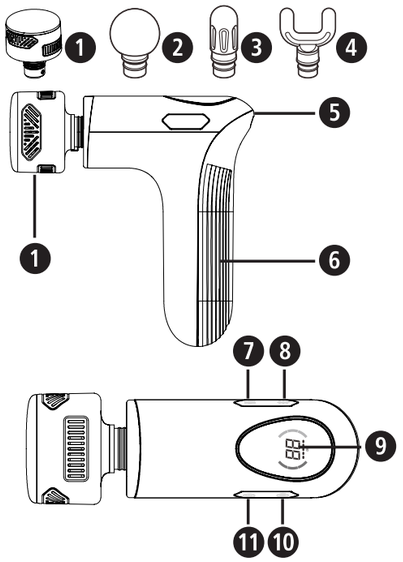

Simbolu skaidrojums

SVARĪGI
Šīs instrukcijas neievērošana var izraisīt smagas traumas vai ierīces bojājumus.

BRĪDINĀJUMS
Ievērojiet šīs brīdinājuma norādes, lai novērstu traumu gūšanas iespējamību lietotājam.

UZMANĪBU
Ievērojiet šīs norādes, lai novērstu iespējamus ierīces bojājumus.

NORĀDE
Šīs norādes sniedz noderīgu papildu informāciju par uzstādīšanu un lietošanu.

Lietojiet masāžas ierīci tikai slēgtās telpās!

Nelietojiet masāžas ierīci mitrās telpās (piem., vannā vai dušā).

LOT numurs

Ražotājs

Pārstrādes simboli / kodi: tie paredzēti informācijas sniegšanai par materiālu un tā pareizu izmantošanu un pārstrādi.

04 LDPE 20 PAP

BRĪDINĀJUMS
Nodrošiniet, ka bērni nevar piekļūt preces iepakošanai izmantotajām plēvēm! Nosmakšanas risks!

CE

LV Drošības norādījumi

Pirms ierīces lietošanas rūpīgi izlasiet lietošanas instrukciju – īpaši drošības norādījumus – un saglabājiet lietošanas instrukciju turpmākām uzziņām. Nododot ierīci citiem, obligāti iedodiet līdzi arī šo lietošanas instrukciju.

- Lietojiet ierīci tikai atbilstoši lietošanas instrukcijā norādītajam mērķim. Ja ierīce tiek lietota neatbilstoši paredzētajam mērķim, garantija tiek anulēta.
- Ierīce nav paredzēta lietošanai komerciāliem mērķiem vai medicīnas iestādēs.

Barošana
- Lādējiet ierīces akumulatoru tikai ar komplektā iekļauto USB lādēšanas kabeli. Nekad neatstājiet ierīci bez uzraudzības, kad tā ir pieslēgta elektrotīklam (uzlādei) vai darbojas.
- Nekādā gadījumā nelādējiet ierīci uzliesmojošā vidē (piemēram, uzliesmojošos priekšmetos, benzīnā, uzliesmojošās gāzēs, krāsās utt.).
- Savienojiet ierīci uzlādei tikai tā, lai kabelis un strāvas savienotājs būtu brīvi pieejami.
- Nav paredzēts, ka galalietotājs veic iebūvēto bateriju nomaiņu vai tās izņem. Ja rodas problēmas ar barošanu, sazinieties ar klientu apkalpošanas dienestu.
- Šīs ierīces barošanu drīkst nodrošināt tikai ar zemu elektrisko spriegumu (SELV) saskaņā ar marķējumu uz ierīces.
- Lai atvienotu ierīci no elektrotīkla, atvienojiet kontaktdakšu no strāvas pieslēguma. Nevelciet aiz kabeļa!

Personas ar īpašām vajadzībām
- Ja jums ir veselības problēmas, pirms lietošanas konsultējieties ar savu ārstu.
- Šo ierīci lietot ir aizliegts, ja jums ir viena vai vairākas no tālāk minētajām slimībām vai veselības problēmām: asinsrites traucējumi, varikozas vēnas, aneirismas, atvērtas brūces, sirds slimības, sasitumi, ādas plīsumi, vēzis, flebīts vai tromboze.
- Nelietojiet ierīci, ja jums ir grūtniecība. Īpaši uzmanieties, ja ierīci lieto bērni, slimnieki un bezpalīdzīgas personas vai arī tā tiek lietota viņu tuvumā.
- Pirms lietošanas vienmēr konsultējieties ar ārstu, ja lietojat asins šķidrinātājus, ja jums ir elektrokardiostimulators vai defibrilators vai ja jums ir veikta iekšēja ķirurģiska operācija, lai novērtētu iespējamo ierīces lietošanas risku.
- Ja jūtat sāpes vai masāža rada diskomfortu, pārtrauciet ierīces lietošanu un konsultējieties ar savu ārstu.
- Pirms masāžas ierīces lietošanas konsultējieties ar ārstu, ja jums ir neskaidras izcelsmes sāpes medicīniskas aprūpes un/vai medicīnas ierīču lietošanas laikā.
- Nelietojiet šo ierīci, lai papildinātu vai aizstātu medicīnisku ārstēšanu. Pretējā gadījumā hroniskas sāpes un simptomi var vēl vairāk pastiprināties.
- Glabājiet ierīci bērniem līdz 16 gadu vecumam nepieejamā vietā.
- Bērni, sākot no 8 gadu vecuma, un personas ar ierobežotām fiziskām, garīgām vai sensorām spējām vai nepietiekamu pieredzi un zināšanām drīkst lietot šo ierīci tādā gadījumā, ja viņiem ir nodrošināta uzraudzība vai viņi ir instruēti par drošu ierīces lietošanu un ar to saistītajiem apdraudējumiem.
- Neļaujiet bērniem rotaļāties ar ierīci.

Pirms ierīces lietošanas
- Pirms katras masāžas ierīces lietošanas reizes rūpīgi pārbaudiet, vai ierīce nav bojāta. Nedrīkst lietot bojātu ierīci.
- Nelietojiet ierīci, ja tai ir redzami bojājumi, ja tā darbojas ar traucējumiem, ir nokritusi vai kļuvusi mitra. Lai izvairītos no apdraudējumiem, nosūtiet ierīci uz servisa centru remontam.

Pirms ierīces lietošanas
- Nelietojiet ierīci, kad guļat vai atrodaties guļus stāvoklī.
- Nelietojiet ierīci pirms iemigšanas. Masāžai ir stimulējošs efekts.
- Nekādā gadījumā nelietojiet ierīci, kad vadāt transportlīdzekli vai apkalpojat kādu iekārtu.
- Pārāk ilga / bieža lietošana var izraisīt ierīces pārkaršanu. Vienmēr ļaujiet ierīcei atdzist, pirms lietojat to atkārtoti.
- Ierīci nedrīkst novietot un lietot tieši blakus elektriskam sildītājam vai citiem siltuma avotiem.
- Nelietojiet ierīci uz jutīgām ķermeņa daļām, piemēram, galvas, sejas, mugurkaula, apakšstilbiem, kāju vai plaukstu aizmugures utt.
- Nemasējiet ar šo ierīci tieši ādas virsmu, lai neradītu ādas bojājumus. Nosedziet masējamo daļu ar tīru, sausu apģērbu vai tīru, sausu dvieli. Maigi spiediet un kustiniet to. Vienas ķermeņa vietas masāžas ilgumam nevajadzētu pārsniegt 60 sekundes.
- Izvairieties no ierīces saskares ar smailiem vai asiem priekšmetiem.
- Neapsedziet ierīci, kad tā ir ieslēgta. Kategoriski aizliegts ierīci lietot zem segas vai spilvena. Pastāv aizdegšanās, elektrošoka un savainošanās risks.
- **Nodrošiniet, lai pirksti vai citas ķermeņa daļas nenonāktu starp masāžas galviņu stiprinājumu un masāžas galviņām, kā arī tieši uz masāžas galviņām ieslēgšanas laikā. Savainošanās risks!**
- Ierīci nedrīkst iegremdēt ūdenī vai citos šķidrumos.
- Tomēr, ja šķidrums iekļūst ierīcē, nekavējoties to izslēdziet un atvienojiet barošanu, ja tā ir pievienota. Nogaidiet, līdz ierīce ir pilnībā izžuvusi.
- Pēc lietošanas vienmēr izslēdziet ierīci.
- Nekādā gadījumā neaizsprostojiet ierīces ventilācijas atveres.
- Ierīce nodrošina sildīšanu un dzesēšanu. Cilvēkiem, kuri ir nejūtīgi pret karstumu un/vai aukstumu, jābūt ļoti uzmanīgiem, lietojot izstrādājumu, vai pirms lietošanas jākonsultējas ar savu ārstu.

Apkope un tīrīšana
- Ierīcei nav nepieciešama apkope. Jūs drīkstat patstāvīgi veikt tikai ierīces tīrīšanu. Traucējumu vai bojājumu gadījumā nemēģiniet patstāvīgi remontēt ierīci, pretējā gadījumā garantija tiks anulēta. Konsultējieties ar jūsu specializēto tirgotāju un uzticiet remontdarbu izpildi tikai pilnvarotam servisam, lai izvairītos no apdraudējumiem.
- Izmantojiet tikai piederumus, kas paredzēti šai ierīcei un kurus piegādājis ražotājs.
- Bērni bez pieaugušo uzraudzības nedrīkst veikt tīrīšanu un lietotājam atļautos apkopes darbus.

Noteikumiem atbilstoša lietošana
Ierīci izmanto termiskai pašmasāžai dažādās ķermeņa daļās, piemēram, plecu, ikru, sēžas vai krūšu muskuļos, lai aktivizētu muskuļus, veicinātu muskuļu reģenerāciju un stimulētu asinsriti. Ierīce nav paredzēta medicīniski terapeitiskam lietojumam. Tā nav piemērota izmantošanai klīnikās, masāžas praksēs, labsajūtas salonos utt. Masāžas ierīce nav medicīniska ierīce un nav paredzēta sāpju ārstēšanai. Šaubu vai nedrošības gadījumā pirms lietošanas konsultējieties ar savu ārstu.

Ierīce un vadības elementi
❶ Karstā un aukstā masāžas galviņa – piemērota relaksācijas un skaistumkopšanas masāžai
❷ Apaļā galviņa – piemērota lielām muskuļu grupām
❸ Konusa formas galviņa – piemērota dziļo audu masāžai
❹ U veida galviņa – piemērota muskulatūrai mugurkaula tuvumā
❺ USB C ports (uzlādes ligzda)
❻ Rokturis
❼ Sildīšanas taustiņš
❽ Dzesēšanas taustiņš
❾ Daudzfunkciju displejs
❿ Ieslēgšanas/izslēgšanas taustiņš, vibrācijas ātruma palielināšana
⓫ Vibrācijas ātruma samazināšana

Piegādes komplekts
Pārbaudiet, vai ierīcei netrūkst nevienas daļas un tai nav nekādu bojājumu. Ja rodas šaubas, nesāciet lietot ierīci un vērsieties pie sava tirgotāja vai servisa centrā. Piegādes komplektā ietilpst:
- 1 **ecomed** Masāžas pistole **MG-50E**
- 4 masāžas galviņas
- 1 lādēšanas kabelis, USB C
- 1 glabāšanas koferis
- 1 īsā lietošanas instrukcija

Iepakojuma materiāli ir pārstrādājami vai ievadāmi atpakaļ izejmateriālu apritē. Nevajadzīgos iepakojuma materiālus utilizējiet atbilstoši noteikumiem. Izpakošanas laikā konstatējot transportēšanas laikā radušos bojājumus, lūdzu, nekavējoties sazinieties ar tirgotāju.

Ierīces lietošana – *Akumulatora uzlāde*
1. Izmantojiet 5 V tīkla adapteri ar 2A izejas strāvu. Pievienojiet komplektā iekļauto USB lādēšanas kabeli adapterim un ierīces USB-C portam ❺.
2. Uzlādes stāvokļa gaismas diodes displejā ❾ rāda uzlādes procesu. Kad akumulators ir pilnībā uzlādēts, gaismas diodes spīd pastāvīgi. Uzlādes procesa laikā ierīci nav iespējams lietot. Pirmās uzlādes laikā lādējiet akumulatoru apm. 4 stundas. Akumulatoru varat lādēt jebkurā laikā. Ar pilnībā uzlādētu akumulatoru ierīci var lietot līdz 3 stundām (atkarībā no izvēlētās pakāpes un pielietotā spiediena).
3. Ja atlikušais uzlādes līmenis ir mazāks par 20 %, pēc iespējas ātrāk uzlādējiet akumulatoru.

Lietošana
- Spēcīgi ievietojiet masāžas galvu pulksteņrādītāju kustības virzienā ierīces stiprinājumā. Lai varētu izmantot karstuma/aukstuma funkciju, lietojiet masāžas galviņu ❶.
- Nospiediet un apm. 2 sekundes turiet nospiestu taustiņu ❿, lai ieslēgtu vai izslēgtu ierīci.
- Nedaudz nospiežot “+” ❿ vai “-” ⓫, izmainiet masāžas intensitāti (no 1. līdz 10. pakāpei). Pakāpe tiek parādīta displejā ❾.

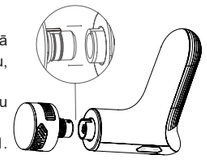

Karstuma/aukstuma funkcija (lietojama TIKAI AR MASĀŽAS GALVIŅU ❶!)
- Īsi nospiežot taustiņus ❼ un ❽, vibrācijai iespējams pievienot siltumu vai aukstumu. Ir 3 karstuma/aukstuma intensitātes (karsts: 35°C/40°C/45°C — auksts: 20°C/15°C/10°C), kas tiek atbilstoši parādītas displejā ❾.
- Siltums veicina atslābinošu un pretsāpju efektu, paplašinot asinsvadus un pastiprinot asinsriti.
- Aukstums izraisa asinsvadu sašaurināšanos un ādas saraušanos. Krunciņas ātri kļūst mazāk redzamas, un tiek nomākti iekaisuma procesi.

Ierīce automātiski izslēdzas pēc apm. 10 minūtēm, ja vien pirms tam tā nav manuāli izslēgta.

Problēmu novēršana
• Ierīci nevar ieslēgt vai uzlādēt
Lietojiet ierīci tikai telpās ar atbilstošu darba temperatūru (no 0 līdz 40°C). Pretējā gadījumā iespējami darbības traucējumi. Ja ierīce atradās ārpus atļautās vides, ievietojiet to pareizajā vidē apm. 2 stundas bez tālākas lietošanas un sāciet jaunu uzlādes vai ieslēgšanas mēģinājumu.
Pirms ierīces atkārtotas ieslēgšanas papildus pārbaudiet, vai akumulators ir pietiekami uzlādēts.

• Ierīce nedarbojas vai nedarbojas normāli, akumulatora uzlādes līmenis ir 0
Vienmēr laikus uzlādējiet akumulatoru (ar apm. 20 % atlikušo uzlādi). Pretējā gadījumā elektronika var aktivizēt aizsardzības izslēgšanos.

• Masāžas galviņa nokrīt
Pārbaudiet, vai galviņa ir uzstādīta pareizi, skatiet nodaļu “*Lietošana*”. Var būt nepieciešams zināms spēks – ja tā ir pareizi piestiprināts, lietošanas laikā tā neatbrīvosies.

• Ierīce pēkšņi izslēdzas
Pēc apm. 10 minūtēm ierīce izslēdzas automātiski. Ja vēlaties turpināt ierīces lietošanu, ieslēdziet to vēlreiz. Tomēr masāžas galviņa var būt arī bloķēta. Ja ierīci atkal nevar ieslēgt, noņemiet masāžas galviņu un pārbaudiet, vai to var pareizi piestiprināt.

Tīrīšana un kopšana, glabāšana
- Pirms tīrāt ierīci, pārliecinieties, vai ierīce ir izslēgta. Ļaujiet ierīcei atdzist.
- Tīriet masāžas ierīci tikai ar viegli samitrinātu sūkli. Nekādā gadījumā nelietojiet sukas, asus tīrīšanas līdzekļus, benzīnu, šķīdinātāju vai spirtu. Slaukiet masāžas ierīci ar tīru, mīkstu drānu, līdz ierīce ir sausa. Nežāvējiet uz sildītāja vai ar matu fēnu.
- Nekad nepakļaujiet ierīci tiešu saules staru vai temperatūras iedarbībai virs 40°C.
- Lietojiet ierīci tikai tad, kad tā ir pilnīgi nožuvusi.
- Ierīci un visas atsevišķās daļas uzglabājiet drošā, tīrā, vēsā un sausā, labi vēdināmā vietā. Nodrošiniet to pret nokrišanu un triecieniem.

Tehniskie dati

Nosaukums un modelis:	**ecomed** masāžas pistole **MG-50E**
Barošana:	litija jonu akumulators 7,4V, 2200mAh Ieeja: 5V⎓ 2,0A
Uzlādes laiks:	< 3,5 stundām
Ātrums:	vibrācijas intensitāte ir atkarīga no izmantotās masāžas galviņas:

Pakāpe	Vibrācijas frekvence Masāžas galviņa ❶ [1/min]	Vibrācijas frekvence Masāžas galviņa ❷❸❹ [1/min]
1	1100	1200
2	1200	1400
3	1350	1600
4	1500	1800
5	1650	2000
6	1800	2200
7	1950	2400
8	2100	2600
9	2250	2800
10	2400	3000

Automātiska izslēgšanās:	pēc apm. 10 minūtēm
Izmēri:	apm. 150 × 50 × 160 mm
Svars:	apm. 487 g (ieskaitot karstuma/aukstuma masāžas galviņu)
Uzglabāšanas nosacījumi:	tīrā un sausā stāvoklī
Preces numurs:	23806
EAN numurs:	40 15588 23806 2

Utilizācija
Šo ierīci aizliegts izmest sadzīves atkritumos. Katra patērētāja pienākums ir visas elektriskās vai elektroniskās ierīces – neatkarīgi no tā, vai tajās ir bīstamās vielas vai nav – nodot sava pilsētas savākšanas punktā vai arī atgriezt tirdzniecības vietā, lai tās būtu iespējams nodot videi draudzīgai utilizācijai. Pirms ierīces utilizēšanas izņemiet bateriju. Neizmetiet lietotas baterijas sadzīves atkritumos, bet gan īpašo atkritumu tvertnē vai arī nododiet tās bateriju savākšanas punktā specializētajos veikalos. Ar jautājumiem saistībā ar utilizāciju vērsieties jūsu pašvaldības atbildīgajā iestādē vai pie tirgotāja.

Garantijas un remonta noteikumi
Mūsu izsniegtā garantija neierobežo normatīvajos aktos noteiktās garantijas tiesības. Garantijas gadījumā, lūdzu, griezieties savā specializētajā veikalā vai arī tieši servisā. Ja vēlaties ierīci nosūtīt remontēšanai, norādiet bojājumu un pievienojiet iegādes dokumenta kopiju. Tādā gadījumā spēkā ir tālāk norādītie garantijas noteikumi:
1. **ecomed** izstrādājumiem tiek nodrošināta 2 gadu garantija, sākot no iegādes datuma. Garantijas prasību gadījumā iegādes datums ir jāapliecina ar iegādes kvīti vai rēķinu.
2. Materiālu vai ražošanas kļūmes garantijas laikā tiek novērstas bez maksas.
3. Veicot garantijas remontu, garantijas laiks netiek pagarināts ne ierīcei, ne arī nomainītajām detaļām.
4. Garantija neattiecas uz:
   a. visiem bojājumiem, kas ir radušies noteikumiem neatbilstošas lietošanas dēļ, piemēram, neievērojot lietošanas instrukciju;
   b. bojājumiem, kas ir radušies pircēja vai nepilnvarotu trešo personu veikta remonta vai iejaukšanās dēļ;
   c. transportēšanas bojājumiem, kas ir radušies ceļā no ražotāja līdz patērētājam vai arī nosūtot servisam;
   d. detaļām, kuras ir pakļautas normālam nolietojumam.
5. Ražotājs neuzņemas atbildību par tiešiem vai netiešiem izrietošajiem bojājumiem, kurus ir izraisījusi ierīce, arī tādos gadījumos, ja ierīces bojājums tiek atzīts kā garantijas gadījums.

medisana GmbH, Carl-Schurz-Str. 2, 41460 NEUSS, VĀCIJA

Lai nepārtraukti uzlabotu mūsu izstrādājumus, paturam tiesības veikt tehniskas un vizuālas izmaiņas.

Jaunāko šīs lietošanas instrukcijas versiju meklējiet vietnē https://docs.medisana.com/23806.

Pakalpojumu informāciju var atrast šeit: www.medisana.com/servicepartners

ecomed by medisana

LT Naudojimo instrukcija
Masažuoklis MG-50E

Prietaisas ir valdymo elementai

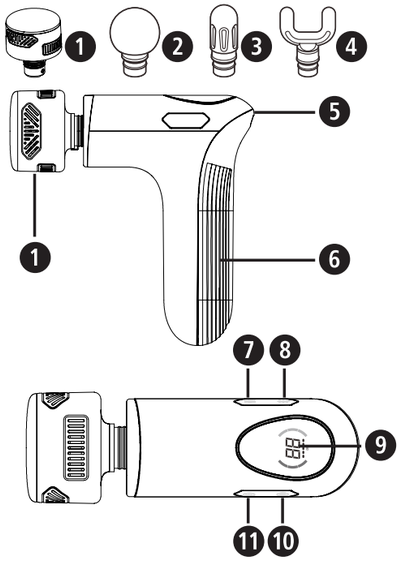

Simbolių paaiškinimas

SVARBU
Nesilaikant pateiktų nurodymų galima sunkiai susižeisti arba padaryti didelės žalos prietaisui.

ĮSPĖJIMAS
Šių įspėjamųjų nurodymų laikytis būtina siekiant išvengti galimų naudotojo sužalojimų.

DĖMESIO!
Siekiant išvengti galimų prietaiso pažeidimų, būtina laikytis šių nurodymų.

NURODYMAS
Šiuose nurodymuose jums pateikiama naudingos papildomos informacijos apie montavimą arba naudojimą.

Masažuoklį naudokite tik uždarose patalpose!

Masažuoklio nenaudokite drėgnose patalpose (pvz., vonioje arba duše).

LOT Partijos numeris

Gamintojas

Perdirbimo simboliai ir (arba) kodai: Juose pateikiama informacija apie medžiagą, tinkamą jos naudojimą ir perdirbimą.

ĮSPĖJIMAS
Saugokite, kad pakuotės plėvelė nepatektų vaikams į rankas! Pavojus uždusti!

CE

LT Saugos nurodymai

Prieš naudodami prietaisą, atidžiai perskaitykite naudojimo instrukciją, ypač saugos nurodymus, ir ją išsaugokite, kad galėtumėte paskaityti vėliau. Perduodami prietaisą tretiesiems asmenims, būtinai perduokite ir šią naudojimo instrukciją.

- Prietaisą naudokite tik pagal naudojimo instrukcijoje aprašytą paskirtį. Naudojant ne pagal paskirtį, garantija negalioja.
- Prietaisas neskirtas naudoti komerciniais tikslais arba medicinos srityje.

dėl maitinimo
- Prietaiso akumuliatorių kraukite tik naudodami komplekte esantį USB įkrovimo laidą. Niekada prietaiso nepalikite be priežiūros, kai jis įjungtas į elektros tinklą (įkrovimo metu) arba yra naudojamas.
- Prietaiso niekada neįkraukite užsiliepsnojančioje aplinkoje (pvz., degūs daiktai, benzinas, degios dujos, dažai ir kt.)
- Prietaisą įkrovimui įjunkite taip, kad prie elektros laido kištuko būtų galima netrukdomai prieiti.
- Integruotą akumuliatorių galutiniam naudotojui keisti arba išimti draudžiama. Jeigu kiltų problemų dėl maitinimo, kreipkitės į klientų aptarnavimo tarnybą.
- Šiam prietaisui gali būti tiekiama tik saugi itin žema įtampa (SELV), atitinkanti ant prietaiso esantį žymėjimą.
- Kad prietaisą atjungtumėte nuo maitinimo tinklo, kištuką visuomet ištraukite iš kištukinės jungties. Netraukite už laido!

dėl tam tikrų asmenų
- Jei kiltų abejonių dėl sveikatos, prieš naudodami prietaisą pasitarkite su savo gydytoju.
- Prietaiso nenaudokite, jeigu sergate viena ar keliomis iš šių ligų arba turite tokių nusiskundimų: kraujotakos sutrikimai, venų varikozė, aniaurizmos, atviros žaizdos, širdies ligos, kraujosrūvos, odos įtrūkimai, vėžys, trombozė.
- Prietaiso nenaudokite, jeigu esate nėščia. Ypatingos atidos reikia tuomet, jeigu prietaisą naudojate, kai netoliese yra vaikų, ligonių ir neįgalių asmenų.
- Jei vartojate kraują skystinančius vaistus, turite širdies stimuliatorių ar defibriliatorių arba jums buvo atlikta vidinė operacija, prieš naudodami visada pasitarkite su gydytoju, kad įvertintumėte galimą prietaiso naudojimo riziką.
- Pajutę skausmus arba jei masažas tampa nemalonus, nutraukite naudojimą ir pasitarkite su savo gydytoju.
- Esant neaiškaus pobūdžio skausmams, jei esate gydytojo priežiūroje ir (arba) naudojatės medicininiais prietaisais, prieš naudodami masažo prietaisą pasitarkite su savo gydytoju.
- Nenaudokite šio prietaiso kaip atramos arba kaip medicinos priemonių pakaitalo. Gali dar paūmėti lėtinės ligos ir simptomai.
- Laikykite prietaisą jaunesniems nei 16 metų vaikams nepasiekiamoje vietoje.
- Šį prietaisą gali naudoti vaikai nuo 8 metų amžiaus ir ribotus fizinius, jutiminius ar psichikos gebėjimus arba nepakankamai patirties ir žinių turintys asmenys, jei jie yra prižiūrimi arba buvo išmokyti saugiai naudoti prietaisą ir supranta su naudojimu susijusius pavojus.
- Vaikams su prietaisu žaisti draudžiama.

prieš naudojant prietaisą
- Kas kartą prieš naudodami atidžiai patikrinkite, ar masažuoklis nepažeistas. Draudžiama naudoti sugedusį prietaisą.
- Nenaudokite prietaiso, jei ant jo yra matomų pažeidimų, jei jis tinkamai neveikia, nukrito arba sudrėko. Kad išvengtumėte kylančių pavojų, atiduokite taisyti klientų aptarnavimo tarnybai.

naudojant prietaisą
- Prietaiso nenaudokite, kai miegate arba gulite lovoje.
- Prietaiso nenaudokite prieš miegą. Masažas turi stimuliuojantį poveikį.
- Niekada nenaudokite prietaiso, jeigu vairuojate transporto priemonę arba valdote įrenginį.
- Dėl per ilgo ir (arba) dažno naudojimo prietaisas gali perkaisti. Prieš vėl pradėdami naudoti, leiskite prietaisui atvėsti.
- Nedėkite ir nenaudokite prietaiso prie pat elektrinio šildytuvo arba kitų šilumos šaltinių.
- Nenaudokite prietaiso jautriose kūno dalyse, pavyzdžiui, ant galvos, veido, stuburo, blauzdų, pėdų ar plaštakų viršutinės dalies ir kt.
- Šio prietaiso nereikėtų naudoti masažuoti ant odos paviršiaus, kad ji nebūtų pažeista. Masažuojančią dalį reikėtų uždengti švariu, sausu drabužiu arba rankšluosčiu. Masažinę galvutę švelniai prispauskite ir judinkite. Vienos vietos nereikėtų masažuoti ilgiau, nei 60 sekundžių.
- Stebėkite, kad prietaisas nesiliestų su smailiais arba aštriais daiktais.
- Kai prietaisą naudojate, jo neuždenkite. Prietaiso jokiu būdu nenaudokite po antkloldėmis arba pagalvėmis. Kyla užsiliepsnojimo, elektros smūgio ir sužeidimo pavojus.
- **Stebėkite, kad tarp masažinių galvučių išėmos ir masažinių galvučių bei ant masažinės galvutės įjungimo metu niekada nebūtų pirštų ar kitų kūno dalių. Pavojus susižaloti!**
- Prietaiso niekada nenardinkite į vandenį arba kitus skysčius.
- Jeigu vis dėlto į prietaisą pateko skysčio, nedelsdami jį išjunkite ir, jei jis buvo prijungtas, atjunkite nuo maitinimo tiekimo. Palaukite, kol prietaisas bus visiškai sausas.
- Panaudoję prietaisą visada išjunkite.
- Niekada neuždenkite ventiliacinių prietaiso angų.
- Prietaisas palaiko šildymą ir vėsinimą. Žmonės, kurie nėra jautrūs karščiui ir (arba) šalčiui, turėtų jį vartoti labai atsargiai arba prieš naudodami pasitarti su gydytoju.

dėl techninės priežiūros ir valymo
- Techninė priežiūra prietaisui nereikalinga. Patys galite prietaisą tik valyti. Jei prietaisas neveikia arba sugedo, neremontuokite jo patys, nes tokiu atveju garantija nebegalios. Kad išvengtumėte galimų grėsmių, teiraukitės savo pardavėjo ir remonto darbus paveskite atlikti tik įgaliotoms klientų aptarnavimo tarnyboms.
- Naudokite tik prietaisui skirtas ir gamintojo pristatomas papildomas dalis.
- Valyti ir atlikti naudotojui priklausančius techninės priežiūros darbus draudžiama neprižiūrimiems vaikams.

Naudojimas pagal paskirtį
Prietaisas naudojamas įvairių kūno dalių terminiam savaiminiam masažui, pavyzdžiui, pečių, blauzdų, sėdmenų ar krūtinės raumenims, siekiant suaktyvinti raumenis ir skatinti raumenų regeneraciją bei kraujotakos stimuliavimą. Prietaisas nėra skirtas naudoti medicininiais gydomaisiais tikslais. Jis neskirtas naudoti klinikose, masažo kabinetuose, sveikatingumo centruose ir t. t. Masažuoklis nėra medicininės paskirties prietaisas ir negydo skausmo. Jei dvejojate ar nesate tikri, prieš naudodami prietaisą, pasitarkite su savo gydytoju.

Prietaisas ir valdymo elementai
❶ Šildymo ir šaldymo masažinė galvutė tinka atsipalaidavimui ir grožio masažams
❷ Apvali galvutė tinka giliųjų raumenų grupėms
❸ Kūgio formos galvutė tinka giliųjų audinių masažui
❹ U formos galvutė tinka raumenims stuburo srityje
❺ USB-C prievadas (krovimo lizdas)
❻ Rankena
❼ Šildymo įjungimo mygtukas
❽ Šaldymo įjungimo mygtukas
❾ Daugiafunkcis ekranas
❿ Įj. / Išj. mygtukas, vibracijos greičio didinimas
⓫ Vibracijos greičio mažinimas

Pakuotės turinys
Patikrinkite, ar netrūksta prietaiso dalių ir ar prietaisas nepažeistas. Jei abejojate, prietaiso nenaudokite ir kreipkitės į savo pardavėją arba klientų aptarnavimo tarnybą. Pakuotės turinį sudaro:
- 1 **ecomed** masažuoklis **MG-50E**
- 4 masažinės galvutės
- 1 įkrovimo laidas, USB-C
- 1 saugojimo dėklas
- 1 glausta instrukcija

Pakuotės yra perdirbamos ir gali būti grąžinamos į žaliavų surinkimo punktą. Nenaudojamą pakuotės medžiagą utilizuokite laikydamiesi atitinkamų taisyklių. Jei išpakavę pastebėjote transportavimo pažeidimų, nedelsdami susisiekite su savo pardavėju.

Prietaiso naudojimas – ***Akumuliatoriaus įkrovimas***
1. Naudokite 5V tinklo adapterį, kurio išėjimo srovė yra 2A. Komplekte esantį USB įkrovimo laidą prijunkite prie prietaiso adapterio ir USB-C prievadas ❺ .
2. Įkrovimo būsenos šviesos diodai ekrane ❾ prievado įkrovimo procesą. Kai akumuliatorius iki galo įkrautas, nuolat šviečia visi šviesos diodai. Kai prietaisas kraunasi, jo naudoti negalima. Akumuliatorių įkraunant pirmą kartą įkrovimo trukmė turėtų būti maždaug 4 valandos. Akumuliatorių galite įkrauti bet kada. Prietaisą su visiškai įkrautu akumuliatoriumi (priklausomai nuo pasirinktos pakopos ir naudojamo slėgio) galima naudoti iki 3 valandų.
3. Kai likusi įkrova mažesnė negu 20 %, akumuliatorių reikėtų kuo greičiau įkrauti.

Valdymas
- Į prietaiso išėmą įdėkite vieną iš masažinių galvučių. Kad galėtumėte naudoti šildymo ir (arba) šaldymo funkciją, turite naudoti ❶ masažinę galvutę.
- Paspauskite ir maždaug 2 sekundes laikykite nuspaudę mygtuką ❿, kad įjungtumėte arba išjungtumėte prietaisą.
- Trumpai spustelėję „+“ ❿ arba „-“ ⓫ galite pakeisti masažo intensyvumą (pakopos nuo 1 iki 10). Pakopa rodoma ekrane ❾ .

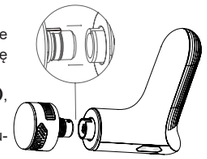

Šildymo ir (arba) šaldymo funkcija (naudojama TIK SU MASAŽINE GALVUTE ❶ !)
- Trumpai spustelėję mygtukus ❼ ir ❽ papildomai galite pridėti šildančią arba šaldančią vibraciją. Yra 3 šildymo ir (arba) šaldymo intensyvumo lygiai (Karšta: 35 °C / 40 °C / 45 °C — Šalta: 20 °C / 15 °C / 10 °C), kurie atitinkamai rodomi ekrane ❾ .
- Šiluma turi atpalaiduojantį ir skausmą malšinantį poveikį, praplečia kraujagysles ir aktyvina kraujotaką.
- Šaltis padeda susitraukti kraujagyslėms ir odai. Raukšlės greitai tampa mažiau pastebimos, slopinami uždegiminiai procesai.

Po maždaug 10 minučių prietaisas automatiškai išsijungia, jeigu jis prieš tai nebuvo išjungtas rankiniu būdu.

Problemų sprendimas
• **Prietaiso nepavyksta įjungti arba įkrauti**
Prietaisą naudokite patalpose, kuriose yra tinkama darbinė temperatūra (nuo 0 iki 40 °C). Priešingu atveju gali būti neigiamai veikiamos funkcijos. Jeigu prietaisas buvo neleistinoje aplinkoje, jo nenaudodami maždaug 2 valandoms perneškite jį į tinkamą aplinką ir vėl įkraukite arba bandykite įjungti iš naujo. Be to, prieš vėl įjungdami prietaisą, patikrinkite, ar akumuliatorius pakankamai įkrautas.

• **Prietaisas neveikia arba neveikia įprastai, kai akumuliatoriaus įkrovimo būsena yra 0**
Visuomet laiku įkraukite akumuliatorių (esant maždaug 20 % likutinei įkrovai). Priešingu atveju gali suveikti apsauginis elektronikos išjungimas.

• **Masažinė galvutė nukrenta**
Patikrinkite, ar buvo tinkamai uždėta galvutė žr. skyrių „*Valdymas*“. Kartais gali prireikti jėgos, jeigu ji buvo tinkamai uždėta, naudojimo metu ji neatsilaisvina.

• **Prietaisas staiga išsijungia**
Maždaug po 10 minučių prietaisas automatiškai išsijungia. Jeigu norite toliau naudoti prietaisą, vėl jį įjunkite. Galimai užsiblokavusi ir masažinė galvutė. Jeigu prietaiso vėl nepavyksta įjungti, nuimkite masažinę galvutę ir patikrinkite, ar ji tinkamai uždėta.

Valymas ir priežiūra, sandėliavimas
- Prieš pradėdami valyti prietaisą, įsitikinkite, kad jis išjungtas. Leiskite prietaisui atvėsti.
- Masažuoklį valykite tik šiek tiek sudrėkinta kempine. Jokiu būdu nenaudokite šepečių, agresyvių valiklių, benzino, skiediklių arba alkoholio. Masažuoklį patrinkite švaria, minkšta šluoste. Nedžiovinkite šildydami arba naudodami plaukų džiovintuvą.
- Prietaiso niekada nelaikykite tiesioginiuose saulės spinduliuose arba aukštesnėje nei 40 °C temperatūroje.
- Prietaisą vėl naudokite tik tuomet, kai jis visiškai sausas.
- Prietaisą ir jo atskiras dalis laikykite saugioje, švarioje, vėsioje ir sausoje bei gerai vėdinamoje vietoje. Saugokite jį, kad nenukristų arba nebūtų sutrenktas.

Techniniai duomenys

Pavadinimas ir modelis:	ecomed masažuoklis MG-50E
Maitinimas:	ličio jonų akumuliatorius 7,4 V, 2 200 mAh Įėjimas: 5V⎓ 2,0A
Įkrovimo trukmė:	< 3,5 valandų
Greitis:	vibracijos intensyvumas priklauso nuo naudojamos masažinės galvutės:

Pakopa	Vibravimo dažnis Masažinė galvutė ❶ [1/min.]	Vibravimo dažnis Masažinė galvutė ❷❸❹ [1/min.]
1	1100	1200
2	1200	1400
3	1350	1600
4	1500	1800
5	1650	2000
6	1800	2200
7	1950	2400
8	2100	2600
9	2250	2800
10	2400	3000

Automatiškai išsijungia maždaug po 10 minučių

Matmenys:	maždaug 150 × 50 × 160 mm
Svoris:	maždaug 487 g (su šildančia ir (arba) šaldančia masažine galvute)
Laikymo sąlygos:	švariai ir sausai
Gaminio numeris:	23806
EAN numeris:	40 15588 23806 2

Šalinimas

Šio prietaiso negalima išmesti kartu su kitomis buitinėmis atliekomis. Kiekvienas vartotojas privalo atiduoti visus elektrinius arba elektroninius prietaisus, neatsižvelgiant į tai, ar juose yra kenksmingųjų medžiagų, savo miesto surinkimo punkte arba prekybos vietoje, kad šiuos prietaisus būtų galima perduoti šalinti aplinkai tinkamu būdu. Prieš pašalindami prietaisą, išimkite bateriją. Panaudotas baterijas išmeskite ne kartu su buitinėmis atliekomis, bet kaip pavojingas atliekas arba specializuotos prekybos baterijų surinkimo vietoje. Šalinimo klausimais kreipkitės į savo savivaldybę arba prekybininką.

Garantijos ir remonto sąlygos
Jūsų įstatymo reglamentuojamos garantijos teisės dėl mūsų toliau pateiktos garantijos nenustoja galioti. Garantinio aptarnavimo atveju kreipkitės į savo specializuotą parduotuvę arba tiesiai į klientų aptarnavimo tarnybą. Jei prietaisą turite atsiųsti, nurodykite gedimą ir pridėkite kasos čekio kopiją. Galioja tokios garantijos sąlygos:
1. **ecomed** gaminiams nuo įsigijimo datos suteikiama 2 metų garantija. Garantijos atveju įsigijimo datą liudija kasos kvitas arba sąskaita faktūra.
2. Medžiagų ar gamybos trūkumai garantijos galiojimo laikotarpiu šalinami nemokamai.
3. Atlikus garantinį aptarnavimą, garantijos laikas nepratęsiamas nei prietaisui, nei pakeistam konstrukciniam elementui.
4. Garantija netaikoma:
   a. visiems gedimams, atsiradusiems dėl netinkamo naudojimo, pvz., nepaisant naudojimo instrukcijoje pateiktos informacijos.
   b. gedimams, atsiradusiems dėl pirkėjo ar trečiojo asmens atliktų remonto darbų ar įsikišimo.
   c. pažeidimams, atsiradusiems transportavimo iš gamintojo vartotojui metu arba siunčiant į servisą.
   d. atsarginėms dalims, kurios natūraliai nusidėvi.
5. Atsakomybė už tiesioginę ar netiesioginę žalą, atsiradusią dėl prietaiso, netaikoma ir tuomet, kai prietaiso žala pripažįstama garantiniu atveju.

medisana GmbH, Carl-Schurz-Str. 2, 41460 NEUSS, VOKIETIJA

Atsižvelgdami į tai, kad nuolat tobuliname savo gaminius, pasiliekame teisę keisti techninius ir optinius parametrus.

Naujausią šios naudojimo instrukcijos redakciją rasite internete adresu https://docs.medisana.com/23806 .

Paslaugų informaciją galite rasti čia: www.medisana.com/servicepartners

ecomed by medisana

RU Руководство по использованию Массажный пистолет MG-50E

Устройство и элементы управления

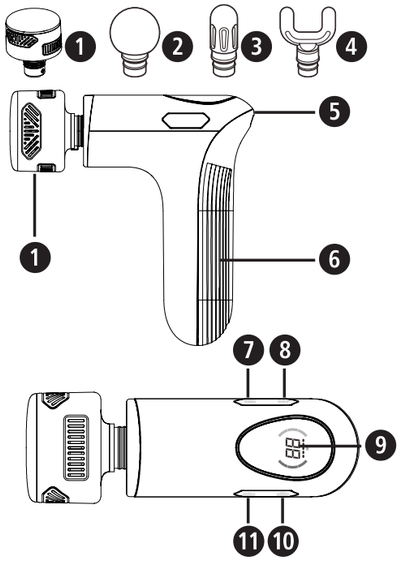

Условные обозначения

ВАЖНО
Несоблюдение этого руководства может привести к серьезным травмам или повреждению изделия.

ПРЕДУПРЕЖДЕНИЕ
Соблюдайте эти предупреждения, чтобы избежать возможного травмирования пользователя.

ВНИМАНИЕ
Необходимо соблюдать эти указания, чтобы избежать возможного повреждения устройства.

ПРИМЕЧАНИЕ
Эти примечания предоставляют вам дополнительную полезную информацию по установке или эксплуатации.

Используйте массажер только в закрытых помещениях.

Не используйте массажер во влажных помещениях (например, в ванной комнате или в душе).

LOT Номер партии

Производитель

Символы/коды переработки: Они служат для информирования о материале и его надлежащем использовании, а также переработке.

04 LDPE 20 PAP

ПРЕДУПРЕЖДЕНИЕ
Следите за тем, чтобы упаковочная пленка не попала в руки детей! Она может стать причиной удушения!

RU Указания по технике безопасности

Перед использованием устройства внимательно прочитайте это руководство по использованию, в частности, указания по безопасности, и сохраните руководство для дальнейшего использования. Если вы передаете изделие третьим лицам, обязательно передавайте вместе с ним данное руководство по использованию.

- Используйте устройство только по назначению, следуя инструкциям в руководстве по использованию. При использовании не по назначению теряется право на гарантию.
- Устройство не предназначено для коммерческого использования или применения в сфере медицины.

Электропитание
- Заряжайте аккумулятор устройства только с помощью прилагаемого кабеля USB для зарядки. Никогда не оставляйте устройство без присмотра, когда оно подключено к сети (для зарядки) или работает.
- Никогда не заряжайте устройство в присутствии легковоспламеняющихся веществ (как например, легковоспламеняющиеся материалы, бензин, горючие газы, краски и т. д.).
- Ставьте устройство на зарядку только таким образом, чтобы к кабелю и разъему питания был свободный доступ.
- Конечному пользователю запрещено извлекать или менять встроенный блок питания. При возникновении каких-либо проблем с электропитанием обратитесь в службу поддержки клиентов.
- Данное устройство можно подключать только к источнику питания с безопасным сверхнизким напряжением (SELV) в соответствии с маркировкой на устройстве.
- Чтобы отключить устройство от сети, всегда вынимайте вилку из розетки. Не тяните за кабель!

Для особых категорий пользователей
- Если у вас есть проблемы со здоровьем, перед применением изделия проконсультируйтесь с лечащим врачом.
- Не рекомендуется использовать изделие, если вы страдаете одним или несколькими из указанных заболеваний или расстройств: нарушения кровообращения, варикозное расширение вен, аневризмы, открытые раны, болезни сердца, ушибы, разрывы кожи, рак, флебит или тромбоз.
- Не используйте устройство во время беременности. Пожалуйста, будьте особенно осторожны при использовании устройства детьми, лицами, страдающими каким-либо недугом или имеющими особые потребности, или в их непосредственной близости.
- Если вы принимаете препараты для разжижения крови, используете кардиостимулятор или дефибриллятор или перенесли операцию на внутренних органах, перед использованием всегда проконсультируйтесь с врачом, чтобы оценить возможные риски использования устройства.
- Если при применении устройства вы почувствуете боль или возникнут неприятные ощущения, прекратите использование и посоветуйтесь со своим врачом.
- В случае появления необъяснимых болевых ощущений, если вы находитесь в процессе медицинского лечения и/или пользуетесь медицинскими устройствами, перед использованием массажера проконсультируйтесь у своего врача.
- Изделие не является альтернативой или заменой медицинскому лечению. Возможно обострение хронических заболеваний или симптомов.
- Храните устройство в недоступном для детей до 16 лет месте.
- Данным устройством могут пользоваться дети в возрасте от 8 лет, а также лица с ограниченными физическими, сенсорными или умственными способностями или с недостатком опыта и знаний, если они находятся под присмотром, их ознакомили с безопасным использованием устройства, и они понимают связанные с ним опасности.
- Не позволяйте детям играть с устройством.

Перед использованием устройства
- Перед каждым использованием внимательно проверяйте массажер на наличие дефектов. Запрещается пользоваться неисправным устройством.
- Не используйте изделие, если на нем обнаружены повреждения, если оно не работает должным образом, падало на пол или намокло. Во избежание опасности отправьте устройство на ремонт в сервисный центр.

При работе с устройством
- Не пользуйтесь устройством, когда вы спите или лежите в кровати.
- Не пользуйтесь устройством перед отходом ко сну. Массаж оказывает стимулирующее действие.
- Никогда не используйте изделие во время вождения автомобиля или управления механизмами.
- Слишком длительное / частое использование может привести к перегреву. Перед повторным использованием дайте устройству полностью остыть.
- Никогда не устанавливайте и не используйте устройство рядом с электрическим обогревателем или другими источниками тепла.
- Не используйте устройство на чувствительных участках тела, таких как голова, лицо, позвоночник, голени, тыльная сторона стоп или кистей рук и т. д.
- Во избежание повреждения кожи нельзя массировать этим устройством непосредственно поверхность кожи. Массируемую область следует покрыть чистой сухой одеждой или чистым сухим полотенцем. Следует осторожно прижимать и перемещать устройство. Время массажа на одном и том же месте не должно превышать 60 секунд.
- Не допускайте контакта изделия с колющими или режущими предметами.
- Не накрывайте устройство, когда оно включено. Ни в коем случае не используйте устройство под одеялом или под подушкой. Существует опасность пожара, поражения электрическим током и получения травм.
- **Следите за тем, чтобы пальцы или другие части тела не попадали между держателем массажной головки и массажной головкой, а также при включении не соприкасались непосредственно с массажной головкой. Опасность травмирования!**
- Ни в коем случае не погружайте изделие в воду или другие жидкости.
- Если жидкость все же попала в устройство, немедленно выключите его и отсоедините источник питания, если он был подключен. Подождите, пока изделие полностью высохнет.
- После использования всегда выключайте устройство.
- Никогда не закрывайте вентиляционные отверстия устройства.
- Устройство имеет функцию нагрева и охлаждения. Поэтому людям, нечувствительным к теплу и/или холоду, следует использовать его очень осторожно или проконсультироваться с врачом перед использованием.

Обслуживание и очистка
- Устройство не нуждается в обслуживании. Самостоятельно разрешается проводить только чистку изделия. В случае неполадок или повреждений не ремонтируйте устройство самостоятельно, так как вследствие этого право на гарантию будет утрачено. Если устройство неисправно, обратитесь за помощью к своему продавцу и, во избежание травм и повреждений, доверяйте ремонт только авторизованным сервисным центрам.
- Используйте только те комплектующие, которые предназначены для устройства и поставляются производителем вместе с устройством.
- Очисткой и самостоятельным обслуживанием не должны заниматься дети без присмотра.

Использование по назначению
Устройство предназначено для теплового самомассажа различных частей тела, таких как плечевые, икроножные, ягодичные или грудные мышцы, чтобы активизировать мышцы, способствовать их восстановлению и стимулировать кровообращение. Устройство не предназначено для применения в медицинской практике или терапевтического лечения. Устройство не предназначено для использования в клиниках, массажных кабинетах, оздоровительных центрах и т. д. Массажер не является медицинским изделием и не предназначен для обезболивающего лечения. При возникновении вопросов или сомнений перед использованием устройства обратитесь к своему врачу.

Устройство и элементы управления
❶ Горячая и холодная массажная головка – подходит для расслабляющего и косметического массажа
❷ Круглая головка – подходит для больших групп мышц
❸ Конусообразная головка – подходит для глубокого массажа тканей
❹ П-образная головка – подходит для мышц в области позвоночника
❺ Гнездо USB-C (гнездо для зарядки)
❻ Ручка
❼ Кнопка нагрева
❽ Кнопка охлаждения
❾ Многофункциональный дисплей
❿ Кнопка включения/выключения, увеличение скорости вибрации
⓫ Уменьшение скорости вибрации

Комплект поставки
Прежде всего проверьте комплектность устройства и убедитесь в отсутствии повреждений. В случае сомнений не пользуйтесь устройством и обратитесь к своему продавцу или в сервисный центр. В комплект поставки входят:
- 1 **ecomed** массажный пистолет **MG-50E**
- 1 зарядный кабель, USB-C
- 1 кейс для хранения
- 4 массажные головки
- 1 краткая инструкция

Упаковочные материалы подлежат вторичной переработке или могут быть возвращены в цикл повторного использования сырья. Ненужные упаковочные материалы следует утилизировать надлежащим образом. Если при распаковке вы заметите повреждения изделия, возникшие при перевозке, немедленно свяжитесь со своим торговым представителем.

Использование устройства – *зарядка аккумулятора*
1. Используйте сетевой адаптер 5 В с выходным током 2 А. Подключите прилагаемый кабель USB для зарядки к адаптеру и к порту USB-C ❺ устройства.
2. Светодиоды состояния зарядки на дисплее ❾ показывают процесс зарядки. Когда аккумулятор полностью заряжен, светодиоды будут гореть постоянно. Во время зарядки устройство нельзя использовать. При первой зарядке заряжайте аккумулятор в течение примерно 4 часов. Вы можете подзарядить аккумулятор в любое время. При полностью заряженном аккумуляторе устройство можно использовать до 3 часов (в зависимости от выбранного уровня и прилагаемого давления).
3. Если остаток заряда составляет менее 20 %, аккумулятор следует зарядить как можно скорее.

Использование

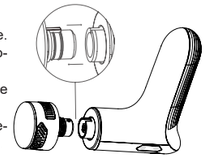

- Плотно вставьте одну из массажных головок в держатель на устройстве. Чтобы воспользоваться функцией тепла/холода, необходимо использовать массажную головку ❶.
- Чтобы включить или выключить устройство, нажмите и удерживайте кнопку ❿ в течение примерно 2 секунд.
- Чтобы изменить интенсивность массажа (уровень от 1 до 10), кратковременно нажмите «+» ❿ или «-» ⓫. Уровень отображается на дисплее ❾.

Функция тепла/холода (ВОЗМОЖНА ТОЛЬКО С МАССАЖНОЙ НАСАДКОЙ ❶!)
- Кратковременным нажатием кнопок ❼ и ❽ вы можете добавить к вибрации эффект тепла или холода. Существует 3 уровня интенсивности тепла/холода (тепло: 35°C/40°C/45°C — холод: 20°C/15°C/10°C), которые соответственно отображаются на дисплее ❾.
- Тепло обеспечивает расслабляющий и обезболивающий эффект, расширяя кровеносные сосуды и усиливая кровообращение.
- Холод заставляет кровеносные сосуды сужаться, а кожу – подтягиваться. Морщины быстро становятся менее заметными, а воспалительные процессы тормозятся.

Если устройство не выключить вручную, примерно через 10 минут оно выключается автоматически.

Устранение неполадок

• Устройство не включается или не заряжается
Используйте устройство только в помещениях с соответствующей рабочей температурой (от 0 до 40°C). В противном случае могут возникнуть нарушения функционирования. Если устройство находилось в неподходящих окружающих условиях, поместите его в подходящую среду и не используйте его около 2 часов, после чего попробуйте снова зарядить или включить.
Перед повторным включением устройства убедитесь, что аккумулятор достаточно заряжен.

• Устройство не работает или работает неправильно, уровень заряда аккумулятора равен 0
Всегда своевременно заряжайте аккумулятор (при остатке заряда около 20%). В противном случае электроника может вызвать защитное отключение.

• Массажная головка отваливается
Проверьте, правильно ли прикреплена головка, см. главу «*Использование*». Возможно, требуется приложить некоторое усилие – при правильном закреплении она не отвалится во время использования.

• Устройство внезапно выключается
Примерно через 10 минут происходит автоматическое выключение. Если вы хотите продолжить использование устройства, включите его снова. Однако может быть, что массажная головка застряла. Если устройство не удается снова включить, снимите массажную головку и проверьте, правильно ли она закреплена.

Очистка и уход, хранение
- Перед очисткой устройства убедитесь, что оно выключено. Дайте устройству остыть.
- Очищать массажер можно только слегка влажной губкой. Ни в коем случае не применяйте щетки, агрессивные моющие средства, бензин, растворители или спирт. Протрите массажер насухо чистой мягкой тканью. Не сушите на радиаторе отопления или феном.
- Никогда не подвергайте устройство воздействию прямых солнечных лучей или температуры выше 40°C.
- Изделием можно пользоваться снова только после того, как оно полностью высохнет.
- Храните устройство и все его части в безопасном, чистом, прохладном, сухом и хорошо проветриваемом месте. Предохраняйте его от падений и ударов.

Технические характеристики

Название и модель: **ecomed** Массажный пистолет **MG-50E**
Электропитание: литий-ионный аккумулятор 7,4 В, 2200 мАч
Вход: 5 В⎓ 2,0 А
Время зарядки: < 3,5 часов
Скорость: интенсивность вибрации зависит от используемой массажной головки:

Этап	Частота вибрации Массажная головка ❶ [1/мин]	Частота вибрации Массажная головка ❷❸❹ [1/мин]
1	1100	1200
2	1200	1400
3	1350	1600
4	1500	1800
5	1650	2000
6	1800	2200
7	1950	2400
8	2100	2600
9	2250	2800
10	2400	3000

автоматическое отключение: через 10 минут
Размеры: прибл. 150 × 50 × 160 мм
Вес: прибл. 487 г (включая головку для горячего/холодного массажа)
Условия хранения: чистым и сухим
Артикул №: 23806
Номер EAN: 40 15588 23806 2

Утилизация

Запрещается утилизировать данный прибор вместе с бытовыми отходами. Каждый потребитель обязан сдавать все электрические и электронные приборы, в независимости от того, содержат ли они вредные вещества или нет, в приемные пункты своего города либо в торговые предприятия, чтобы обеспечить их экологическую утилизацию. Перед утилизацией устройства извлеките батареи. Выбрасывайте использованные батарейки только в специальные контейнеры или сдавайте в пункты приема батареек в магазинах! Запрещается утилизация вместе с бытовыми отходами! По вопросам утилизации обратитесь в вашу коммунальную службу или к дилеру.

Гарантия/условия ремонта
Гарантийный срок на изделия **ecomed** составляет 2 года. В гарантийном случае дата покупки подтверждается кассовым чеком или счетом. Ваши законные гарантийные права не ограничиваются нашей гарантией, изложенной ниже.

medisana GmbH, Carl-Schurz-Str. 2, 41460 NEUSS, ГЕРМАНИЯ

В ходе постоянного совершенствования прибора возможны технические и конструктивные изменения.

Актуальная версия настоящего руководства по использованию размещена на сайте:
https://docs.medisana.com/23806

Информацию о сервисе можно найти здесь: www.medisana.com/servicepartners

ecomed by medisana

TR Kullanım kılavuzu
Masaj Tabancası MG-50E

Cihaz ve kumanda elemanları

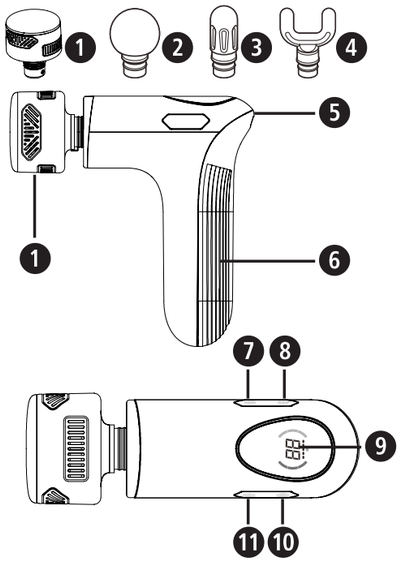

İşaretlerin açıklaması

ÖNEMLİ
Bu kılavuzun dikkate alınmaması ağır yaralanmalara veya cihazda hasarlara yol açabilir.

UYARI
Kullanıcının olası yaralanmalarını önlemek için bu uyarılar dikkate alınmalıdır.

DİKKAT
Cihazda oluşabilecek hasarları önlemek için bu uyarılar dikkate alınmalıdır.

NOT
Bu uyarılar, size kurulum veya çalıştırma ile ilgili yararlı ek bilgiler sağlar.

Masaj aletini sadece kapalı mekanlarda kullanın!

Masaj aletini nemli odalarda kullanmayın (ör. yıkanırken veya duş alırken).

LOT LOT numarası

Üretici

Geri dönüşüm sembolleri/ kodları: Bunlar, malzeme ve malzemenin doğru kullanımı ile geri dönüşümü hakkında bilgi sağlarlar.

UYARI
Ambalaj folyolarının çocukların eline geçmemesine dikkat edin! Boğulma tehlikesi söz konusudur!

CE

TR Güvenlik uyarıları

Cihazı kullanmadan önce kullanım kılavuzunu, özellikle güvenlik uyarılarını itinayla okuyun ve ileride kullanmak üzere kullanım kılavuzunu saklayın. Cihazı üçüncü kişilere verdiğinizde, kullanım kılavuzunu da mutlaka beraberinde verin.

- Cihazı sadece kullanım kılavuzuna göre amacına uygun kullanın. Amacına aykırı kullanımda garanti hakkı yitirilir.
- Cihaz, ticari veya tıbbi kullanım için uygun değildir.

akım beslemesi
- Cihazın bataryasını sadece birlikte gönderilen USB şarj kablosuyla şarj edin. Cihazı, (şarj etmek için) akım şebekesine bağlı olduğunda veya çalıştığında asla gözetimsiz bırakmayın.
- Cihazı asla alev alabilecek ortamda (ör. yanabilen cisimler, benzin, tutuşabilen gazlar, boyalar vs.) şarj etmeyin
- Cihazı şarj etmek için sadece kablo ve akım bağlantı fişi serbest erişilebilecek şekilde bağlayın.
- Entegre bataryalar son kullanıcı tarafından değiştirilmek veya çıkarılmak için öngörülmemiştir. Akım beslemesiyle problemler meydana gelirse müşteri hizmetlerine danışın.
- Bu cihaz, üzerindeki işarete uygun olarak sadece çok düşük güvenlik gerilimiyle (SELV) beslenebilir.
- Cihazı akım şebekesinden ayırmak için fişi her zaman akım bağlantısından çekin. Kablodan çekmeyin!

özel kişiler ile ilgili
- Sağlık açısından endişeniz varsa, kullanmadan önce doktorunuza danışın.
- Şu hastalıklardan veya şikayetlerden birine veya daha fazlasına sahipseniz cihazı kullanmanız yasaktır: Kan dolaşımı bozukluğu, varis, anevrizma, açık yaralar, kalp rahatsızlıkları, ciltte morarma, cilt çatlağı, kanser, vaskülit veya tromboz.
- Hamileyseniz cihazı kullanmayın. Cihaz çocuklar, hastalar veya yardıma muhtaç insanlar üzerinde, bu kişiler tarafından veya bu kişilerin yakınında kullanıldığında özel itina gereklidir.
- Pıhtı önleyici kullanıyorsanız, bir kalp piline sahipseniz veya bir defibrilatör taşıyorsanız ya da bir ameliyat geçirdiyseniz, cihazın kullanılması durumunda ortaya çıkabilecek riskler hakkında bir fikir edinmek için cihazı kullanmadan önce her zaman doktorunuzla görüşün.
- Ağrı veya masajı rahatsız edici hissettiğinizde uygulamayı durdurun ve doktorunuza danışın.
- Açıklığa kavuşturulmamış ağrılarda, doktor tedavisi altındaysanız ve/veya tıbbi cihazlar kullanıyorsanız, masaj cihazını kullanmadan önce doktorunuza başvurun.
- Bu cihazı tıbbi uygulamaların desteklenmesi veya bunların yedeği olarak kullanmayın. Kronik şikayetler ve semptomlar daha da kötüleşebilir.
- Cihazı 16 yaş altı çocukların ulaşamayacağı yerlerde tutun.
- Bu cihazı, 8 yaş ve üstü çocuklar ile fiziksel, duyusal veya zihinsel kabiliyetleri sınırlı ya da cihazı kullanma deneyimi ve bilgisi eksik olan kimseler, ancak başka bir kişinin gözetimi altında veya cihazın emniyetli kullanımı kendilerine iyice öğretildikten ve cihazın neden olabileceği tehlikeleri kavramaları sağlandıktan sonra kullanabilirler.
- Çocukların bu cihazla oynaması yasaktır.

cihazı çalıştırmadan önce
- Masaj aletini her kullanımdan önce itinayla hasarlara dair kontrol edin. Arızalı bir ürün asla çalıştırılmamalıdır.
- Cihazda hasar görüldüğünde, kusursuz çalışmadığında, düşmüşse veya nemli olduğunda cihazı kullanmayın. Tehlikeleri önlemek için cihazı servis merkezine gönderin.

cihazın kullanılması sırasında
- Uyurken veya yatakta yatarken cihazı kullanmayın.
- Cihazı uyku öncesinde kullanmayın. Masajın canlandırıcı etkisi vardır.
- Cihazı asla bir araç veya makine kullanırken kullanmayın.
- Uzun süreli/sık kullanım aşırı ısınmaya yol açabilir. Cihazı tekrar kullanmadan önce her zaman tamamen soğumasını bekleyin.
- Cihazı asla elektrikli ısıtıcı veya diğer ısı kaynaklarının yanına koymayın ve kullanmayın.
- Cihazı, kafa, yüz, omurga, kaval kemiğinde, ayak veya elin arkası gibi hassas vücut bölgelerinde kullanmayın.
- Bu cihaz, cilt üzerinde zararların oluşmaması için doğrudan cilt yüzeyine masaj yapmamalıdır. Masaj parçası her zaman temiz, kuru kıyafetle veya temiz, kuru bir havluyla örtülmelidir. Her zaman hafifçe baskı uygulanmalı ve hareket ettirilmelidir. Masaj süresi aynı noktada 60 saniyeyi aşmamalıdır.
- Cihazın sivri veya keskin cisimlerle temas etmesinden kaçının.
- Açıkken cihazın üzerini örtmeyin. Cihazı kesinlikle örtü veya yastık altında kullanmayın. Ateş, elektrik çarpması ve yaralanma tehlikesi söz konusudur.
- **Asla parmakların veya başka vücut bölümlerinin masaj başlığı yuvası ve masaj başlığı arasına girmemesine ve ayrıca çalıştırırken doğrudan masaj başlığında bulunmamasına dikkat edin. Yaralanma tehlikesi!**
- Cihazı suya veya başka sıvılara daldırmayın.
- Buna rağmen cihazın içerisine sıvı sızarsa, cihazı derhal kapatın ve bağlıysa akım beslemesini ayırın. Cihazın tamamen kurumasını bekleyin.
- Cihazı kullandıktan sonra her zaman kapatın.
- Cihazın havalandırma açıklıklarını asla kapatmayın.
- Cihaz ısı ve soğuk uygulamayı destekler. Bu nedenle ısıya ve/veya soğuğa karşı hassasiyet hissetmeyen kişiler dikkatli hareket etmeli veya uygulama öncesinde doktoruyla görüşmelidir.

bakım ve temizlik için
- Cihaz bakım gerektirmez. Kendiniz cihazda sadece temizlik çalışmaları yapabilirsiniz. Arıza veya hasar durumunda, cihazı kendiniz tamir etmeyin; aksi takdirde her türlü garanti hakkınızı kaybedersiniz. Satıcınıza danışın ve tehlikeleri önlemek için tamir işlemlerinin sadece yetkili servis tarafından yapılmasını sağlayın.
- Sadece cihaz için öngörülmüş ve üretici tarafından birlikte gönderilmiş aksesuar parçalarını kullanın.
- Temizlik ve kullanıcı bakımı çocuklar tarafından gözetimsiz yapılmamalıdır.

Amacına uygun kullanım
Cihaz, omuz, baldır, popo bölgesi veya göğüs gibi kaslar üzerinde kasların aktivasyonu ve kas rejenerasyonunun desteklenmesi ve kan dolaşımının harekete geçirilmesi için uygulamasını kendi yapacağınız termal masaj içindir. Cihaz tıbbi terapi uygulaması için düşünülmemiştir. Klinikler, masaj muayenehaneleri, sağlık merkezleri vb. için uygun değildir. Masaj aleti tıbbi bir cihaz değildir ve ağrı tedavisi için uygun değildir. Tereddüt ettiğinizde veya emin olmadığınız durumlarda kullanmadan önce doktorunuza sorun.

Cihaz ve kumanda elemanları
❶ Sıcak ve soğuk masaj başlığı – Rahatlama ve güzellik masajı için uygun
❷ Yuvarlak başlık – Büyük kas grupları için uygun
❸ Koni biçimli başlık – Derin dokuların masajı için uygun
❹ U biçimli başlık – Omurga bölgesindeki kaslar için uygun
❺ USB-C portu (şarj girişi)
❻ Tutamak
❼ Isıtma tuşu
❽ Soğutma tuşu
❾ Çok fonksiyonlu ekran
❿ Açma/Kapatma tuşu, Titreşim hızını arttırma
⓫ Titreşim hızını azaltma

Teslimat kapsamı
Lütfen cihazın eksiksiz olduğunu ve hiçbir hasarının olmadığını kontrol edin. Emin olmadığınız durumda cihazı çalıştırmayın ve satıcınıza veya servis noktanıza başvurun. Teslimat kapsamına dâhil olanlar:
- 1 **ecomed** Masaj Tabancası **MG-50E**
- 4 Masaj başlığı
- 1 Şarj kablosu, USB-C
- 1 Saklama çantası
- 1 Kısa talimat

Ambalajlar tekrar kullanılabilir veya hammadde döngüsüne geri verilebilir. Lütfen artık ihtiyaç duymadığınız ambalaj malzemelerini uygun şekilde bertaraf edin. Ambalajı açarken bir nakliye hasarı fark ederseniz, lütfen derhal satıcınızla iletişime geçin.

Cihazın kullanılması – *Bataryanın şarj edilmesi*
1. 2A çıkış akımına sahip bir 5V şebeke adaptörü kullanın. Birlikte gönderilen USB şarj kablosunu adaptöre ve cihazın USB-C girişine ❺ takın.
2. Ekrandaki şarj durumu LED'leri ❾ şarj işlemini gösterir. Batarya tam şarj olduğunda LED'ler sabit yanar. Şarj işlemi sırasında cihaz kullanılmamalıdır. İlk şarj sırasında bataryayı yakl. 4 saat şarj edin. Bataryayı her zaman yeniden şarj edebilirsiniz. Cihaz, tam dolu şarjla (seçilen kademeye ve uygulanan baskıya bağlı olarak) 3 saat kadar kullanılabilir.
3. Kalan şarj %20 altında olduğunda batarya olabildiğince yakın zamanda şarj edilmelidir.

Kullanım

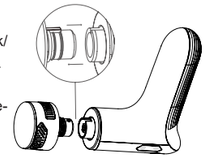

- Masaj başlıklarından birini kuvvetlice cihazdaki yuvaya takın. Sıcak/soğuk fonksiyonunu kullanmak için masaj başlığını ❶ kullanmalısınız.
- Cihazı açmak veya kapatmak için tuşu ❿ yakl. 2 saniye basılı tutun.
- "+" ❿ veya "-" ⓫ üzerine kısaca basıldığında masaj yoğunluğunu değiştirebilirsiniz (kademe 1 - 10). Kademe ekranda ❾ gösterilir.

Sıcak/soğuk fonksiyonu (SADECE MASAJ BAŞLIĞI ❶ ile kullanılabilir!)
- ❼ ve ❽ tuşuna kısaca basarak titreşime sıcak veya soğuk özelliğini ekleyebilirsiniz. 3 sıcak/soğuk yoğunluğu mevcuttur (Sıcak: 35 °C/40 °C/45 °C — Soğuk: 20 °C/15 °C/10 °C), ekranda ❾ hangisi gösteriliyorsa.
- Isı, damarları genişleterek ve kan dolaşımını güçlendirerek rahatlatıcı ve ağrı azaltıcı etkiyi arttırır.
- Soğuk, damarların daralmasını ve cildin toplanmasını sağlar. Kırışıklıklar hızlıca kaybolur ve iltihaplaşma süreçleri engellenir.

Öncesinde cihaz manuel kapatılmazsa yakl. 10 dakika sonra otomatik kapanır.

Problem giderme
• Cihaz çalıştırılamıyor veya şarj edilemiyor
Cihazı sadece uygun çalışma sıcaklığına sahip odalarda kullanın (0 ila 40 °C arası). Aksi durumda fonksiyonlar olumsuz etkilenebilir. Cihaz izin verilen ortam dışında bulunduysa, kullanmadan yakl. 2 saat boyunca doğru ortama alın ve yeniden şarj etmeyi veya çalıştırmayı deneyin.
Ayrıca cihazı çalıştırmadan önce bataryanın yeteri kadar şarjı olup olmadığını kontrol edin.

• Cihaz çalışmıyor veya düzgün çalışmıyor, batarya şarj durumu 0
Bataryayı daima zamanında şarj edin (yakl. %20 şarj kaldığında). Aksi durumda elektronik, cihazı koruma amaçlı kapatabilir.

• Masaj başlığı düşüyor
Başlığın doğru takılıp takılmadığını kontrol edin, bkz. Bölüm "*Kullanım*". Muhtemelen biraz güç kullanmanız gerekebilir; başlık doğru takıldığında kullanım sırasında yerinden çıkmaz.

• Cihaz aniden kapanıyor
Yakl. 10 dakika sonra otomatik kapanma gerçekleşir. Cihazı kullanmaya devam etmek istiyorsanız yeniden çalıştırın. Ancak masaj başlığı sıkışmış da olabilir. Cihaz yeniden çalıştırılamıyorsa, masaj başlığını çıkarın ve doğru takılıp takılamadığını kontrol edin.

Temizleme ve bakım, depolama
- Cihazı temizlemeden önce cihazın kapalı olduğundan emin olun. Cihazın soğumasını bekleyin.
- Masaj başlığını sadece hafif nemlendirilmiş bir süngerle temizleyin. Kesinlikle fırça, aşındırıcı temizlik maddeleri, benzin, inceltici veya alkol kullanmayın. Masaj aletini temiz, yumuşak bir bezle kurulayın. Kalorifer üzerinde veya saç kurutma makinesiyle kurutmayın.
- Cihazı asla doğrudan güneş ışığına veya 40 °C üzeri sıcaklıklara maruz bırakmayın.
- Cihazı ancak tamamen kuruduğunda tekrar kullanın.
- Cihazı ve tüm parçaları güvenli, temiz, serin ve kuru ve iyi havalandırılmış bir yerde saklayın. Düşmeye ve sarsıntılara karşı emniyete alın.

Teknik veriler

Tanımı ve modeli:	**ecomed** Masaj Tabancası **MG-50E**
Akım beslemesi:	Li-iyon batarya 7,4V, 2200 mAh Giriş: 5V⎓ 2,0A
Şarj süresi:	< 3,5 saat
Hız:	Titreşim hassasiyeti kullanılan masaj başlığına bağlıdır:

Kademe	Titreşim frekansı Masaj başlığı ❶ [1/dak]	Titreşim frekansı Masaj başlığı ❷❸❹ [1/dak]
1	1100	1200
2	1200	1400
3	1350	1600
4	1500	1800
5	1650	2000
6	1800	2200
7	1950	2400
8	2100	2600
9	2250	2800
10	2400	3000

Otomatik kapanma:	yakl. 10 dakika sonra
Ölçüleri:	yakl. 150 × 50 × 160 mm
Ağırlık:	yakl. 487 g (Sıcak/soğuk masaj başlığı dahil)
Saklama koşulları:	temiz ve kuru
Ürün numarası:	23806
EAN numarası:	40 15588 23806 2

Bertaraf
Bu ürün, evsel atık ile birlikte bertaraf edilmemelidir. Tüm kullanıcılar tüm elektrikli veya elektronik cihazları, çevreye duyarlı bir şekilde bertaraf edilmeleri için, zehirli maddeler içerip içermediklerine bakılmaksızın, belediyeye ait veya ticari toplama noktalarına teslim etmekle yükümlüdür. Bertaraf etmeyle ilgili bilgiler almak için belediyenize veya satıcınıza danışın.

Garanti ve onarım koşulları
Aşağıda belirtilen garantimiz, yasal garanti haklarınıza ilave niteliğindedir. Lütfen garanti durumunda bayinize veya doğrudan servis noktasına başvurun. Cihazı göndermek zorunda kalırsanız, lütfen arızayı belirtip satış fişinin bir fotokopisini ekleyin.
Bu durumda aşağıdaki garanti şartları geçerlidir:
1. **ecomed** ürünlerine satış tarihinden itibaren 2 yıllık bir garanti verilir. Satış tarihi garanti durumunda satış fişi veya fatura ile kanıtlanmalıdır.
2. Malzeme veya üretim hataları sonucunda ortaya çıkan kusurlar garanti süresi içinde ücretsiz giderilir.
3. Garanti hizmetiyle, ne cihaz ne de değiştirilmiş yapı parçaları için garanti süresi uzamaz.
4. Aşağıdaki hususlar garanti kapsamının dışındadır:
   a. Usulüne aykırı kullanım, ör. kullanım kılavuzunun dikkate alınmamasından dolayı meydana gelmiş tüm hasarlar.
   b. Alıcı veya yetkisiz üçüncü kişilerin yaptığı onarımdan veya müdahalelerden kaynaklanan hasarlar.
   c. Üreticiden tüketiciye veya servise gönderilirken meydana gelen nakliye hasarları.
   d. Normal aşınmaya maruz kalan yedek parçalar.
5. Cihazdaki hasar garanti durumu olarak kabul edilmiş olsa da, cihazın neden olduğu doğrudan veya dolaylı zararlar için sorumluluk alınmaz.

medisana GmbH, Carl-Schurz-Str. 2, 41460 NEUSS, ALMANYA

Sürekli ürün geliştirmeleri kapsamında, teknik ve tasarım değişiklikleri yapma hakkımızı saklı tutarız.

Bu kullanım kılavuzunun güncel sürümünü https://docs.medisana.com/23806 adresinde bulabilirsiniz

Servis bilgileri burada mevcuttur: https://www.medisana.com/servicepartners

ecomed by medisana

ع تعليمات الاستخدام
مسدس التدليك MG-50E

الجهاز وعناصر التشغيل

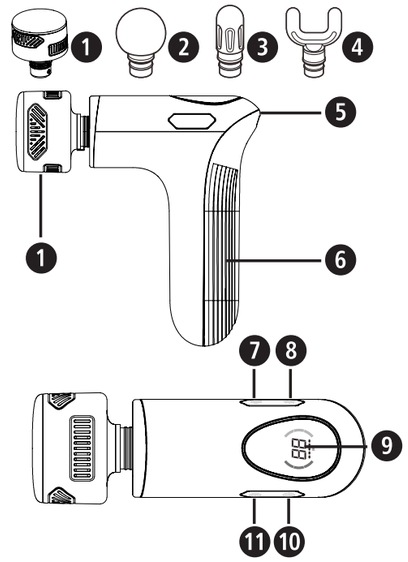

مفتاح الرموز

مهم
عدم اتباع هذه التعليمات قد يؤدي إلى حدوث إصابات خطيرة، أو قد يُلحق بالجهاز أضرارًا جسيمة.

تحذير
يجب اتباع هذه الإرشادات التحذيرية؛ لتجنب تعرض المستخدم لأي إصابات محتملة.

تنبيه
يجب اتباع هذه التعليمات؛ لتجنب احتمالية لحاق أي أضرار بالجهاز.

ملاحظة
تُقدّم لك هذه الملاحظات معلومات إضافية مفيدة بشأن التركيب أو التشغيل.

لا تستخدم جهاز التدليك إلا في أماكن مغلقة!

لا تستخدم جهاز التدليك في أماكن رطبة (في أثناء الاستحمام في البانيو أو تحت الدوش على سبيل المثال).

LOT رقم الشُحنة

الجهة الصانعة

رموز/أكواد إعادة التدوير: تعمل هذه الرموز على توفير معلومات حول المواد الخام، وحول الاستخدام السليم لها، وكذلك إعادة تدويرها.

تحذير
احرص على ألا تصل رقائق التغليف إلى أيدي الأطفال! فثمة خطر اختناق!

CE

ع إرشادات السلامة

أمعن قراءة دليل الاستخدام، لا سيما إرشادات السلامة، قبل استخدام الجهاز، واحفظ دليل الاستخدام للاستعانة به مستقبلاً. إذا أعطيت الجهاز لشخص آخر، يجب أن تعطيه تعليمات الاستخدام هذه أيضًا.

- لا تستخدم الجهاز إلا للغرض المخصص له، وفقًا لتعليمات الاستخدام. في حالة إساءة الاستخدام، ينتهي الحق في المطالبة بالضمان.
- الجهاز مخصص للاستخدام المنزلي فقط، وغير مخصص للأغراض التجارية، أو للمجال الطبي.

للإمداد بالطاقة

- لا تشحن بطارية الجهاز إلا باستخدام كابل شحن USB المرفق. لا تترك الجهاز أبدًا دون مراقبة، عندما يكون موصلاً بالكهرباء (للشحن) أو قيد التشغيل.
- لا تشحن الجهاز مطلقًا في أجواء قابلة للاشتعال (مثل الأغراض القابلة للاحتراق والبنزين والغازات القابلة للاشتعال والطلاء وما إلى ذلك).
- لا توصل الجهاز للشحن إلا بطريقة تُتيح الوصول إلى الكابل ومُوصّل الطاقة بحريّة.
- البطاريات المدمجة ليست مخصصة للاستبدال أو الإزالة بواسطة المستخدم النهائي. إذا واجهت أي مشكلات مع الإمداد بالطاقة، فاتصل بخدمة العملاء.
- لا يجوز إمداد هذا الجهاز إلا بجهد منخفض وقائي (SELV) وفقًا للمواصفات الموجودة على الجهاز.
- اسحب القابس من مصدر الطاقة دومًا، لفصل الجهاز عن الكهرباء. لا تسحب من الكابل!

بالنسبة إلى ذوي الحالات الخاصة

- إذا كانت لديك مخاوف صحية، فتحدث مع طبيبك قبل الاستخدام.
- لا يجوز لك استخدام الجهاز إذا كنت تعاني من واحد أو أكثر من الأمراض أو الشكاوى التالية: اضطرابات الدورة الدموية، أو الدوالي، أو تمدُّد الأوعية الدموية، أو الجروح المفتوحة، أو أمراض القلب، أو الكدمات، أو تشققات الجلد، أو السرطان، أو التهابات الأوردة، أو تجلط الدم.
- لا يجوز استخدام الجهاز في حالة الحمل. يلزم توخي الحذر الشديد عند استخدام الجهاز على الأطفال والمرضى والأشخاص العاجزين أو بواسطتهم أو بالقرب منهم.
- إذا كنت تتناول مُميعات الدم، أو في جسمك مُنظِّم ضربات قلب أو مزيل رجفان، أو خضعت لعملية جراحية داخلية، فاستشر طبيبك دائمًا قبل الاستخدام، لتقييم المخاطر المحتملة لاستخدام الجهاز.
- إذا شعرت بألام، أو شعرت بأن التدليك غير مريح، فتوقف حينها عن الاستخدام، وتحدَّث مع طبيبك.
- في حالة وجود آلام غير مُبرَّرة، فاستشر طبيبك قبل استخدام الجهاز، إذا كنت خاضعًا لعلاج طبي أو تستخدم أجهزة طبية.
- لا تستخدم هذا الجهاز لتقديم المساعدة أو ليكون بديلاً لعلاجات طبية. فقد تتفاقم الآلام المزمنة والأعراض.
- أبقِ الجهاز بعيدًا عن متناول الأطفال تحت 16 عامًا.
- يمكن استخدام هذا الجهاز بواسطة الأطفال بدءًا من عمر 8 سنوات فأكثر، وكذلك الأشخاص الذين يعانون من قدرات بدنية أو حسية أو عقلية منخفضة، أو الذين يفتقرون إلى الخبرة والمعرفة، شريطة الإشراف عليهم، أو بعد شرح طريقة الاستخدام الآمن لهم، وفهمهم للمخاطر التي ينطوي عليها استخدام الجهاز.
- لا يجوز أن يلهوا الأطفال بالجهاز.

قبل تشغيل الجهاز

- تحقَّق بعناية من عدم وجود تلف بجهاز التدليك، قبل كل استخدام. فلا يجوز تشغيل جهاز تالف.
- لا تستخدم الجهاز في حالة وجود تلفيات ملحوظة به، أو إذا لم يكن يعمل بشكل سليم، أو في حال سقوطه، أو تعرضه لرطوبة. أرسل الجهاز إلى مركز الخدمة لإصلاحه، لتجنُّب المخاطر.

عند تشغيل الجهاز

- لا تستخدم الجهاز إذا كنت نائمًا أو مستلقيًا على السرير.
- لا تستخدم الجهاز قبل النوم. فالتدليك له تأثير تحفيزي.
- لا تستخدم الجهاز أبدًا في أثناء قيادة سيارة أو تشغيل ماكينة.
- يمكن أن يؤدي الاستخدام لفترة طويلة للغاية أو الاستخدام المتكرر إلى سخونة مفرطة. احرص دومًا على أن تترك الجهاز ليبرد تمامًا أولاً، قبل استخدامه مجددًا.
- لا تضع الجهاز ولا تستخدمه بالقرب من موقد كهربائي، أو مصادر حرارة أخرى مباشرةً.
- لا تستخدم الجهاز على الأجزاء الحساسة من الجسم مثل الرأس، والوجه، والعمود الفقري، والساقين، وظهر القدم أو اليد، وما إلى ذلك.
- ينبغي ألا يُستخدم هذا الجهاز لتدليك سطح الجلد مباشرةً، لتجنب تعرض الجلد لأي ضرر. بل ينبغي تغطية الجزء المراد تدليكه بملابس نظيفة وجافة، أو بمنشفة نظيفة وجافة. ينبغي الضغط عليه وتحريكه بلطف. يتعيَّن ألا تتجاوز مدة التدليك على المكان نفسه 60 ثانية.
- تجنَّب ملامسة الجهاز بأغراض مدببة أو حادة.
- لا تقم بتغطية الجهاز، عندما يكون مشغلاً. لا تستخدم الجهاز تحت الأغطية أو الوسادات. حيث ينطوي ذلك على خطر نشوب حريق وصدمة كهربائية وإصابة.
- **تأكد من عدم وجود الأصابع أو أجزاء أخرى من الجسم بين حامل رؤوس التدليك ورؤوس التدليك، وكذلك على رأس التدليك مباشرةً وهو مُشغَّل. خطر الإصابة!**
- لا تغمِس الجهاز في الماء أو أي سوائل أخرى.
- في حالة دخول سائل إلى الجهاز، أوقف تشغيله فورًا، وافصل مصدر الطاقة إذا كان متصلاً. انتظر حتى يجف الجهاز تمامًا.
- أوقف تشغيل الجهاز دائمًا بعد الاستخدام.
- لا تسد فتحات التهوية الخاصة بالجهاز أبدًا.
- الجهاز يدعم التدفئة والتبريد. لذلك ينبغي أن يستخدمه الأشخاص الذين ليس لديهم حساسية تجاه الحرارة أو البرودة أو كليهما بحذر شديد، أو أن يستشيروا الطبيب قبل الاستخدام.

للصيانة والتنظيف

- الجهاز لا يحتاج لصيانة. لا يجوز لك أن تُجري بنفسك أي أعمال على الجهاز سوى أعمال التنظيف. في حالة حدوث أعطال أو تلفيات، لا تُصلح الجهاز بنفسك؛ لأن ذلك سوف يتسبب في إلغاء أي حق في المطالبة بالضمان. اسأل وكيلك المتخصص، ولا تَعْهَد بتنفيذ أعمال الإصلاح إلا لمراكز الخدمة المعتمدة؛ لتجنُّب المخاطر.
- لا تستخدم سوى الملحقات المخصصة للجهاز والتي توفرها الشركة الصانعة.
- لا يُسمح للأطفال بإجراء أعمال التنظيف والصيانة الخاصة بالمستخدم دون مراقبة.

الاستخدام المطابق للتعليمات

يُستخدم الجهاز للتدليك الذاتي الحراري على أجزاء الجسم المختلفة مثل؛ عضلات الكتف، أو عضلات الساق، أو عضلات الأرداف، أو عضلات الصدر، لتنشيط العضلات وتعزيز تجديدها وتحفيز الدورة الدموية. الجهاز غير مخصص للاستخدام العلاجي الطبي. هو غير مناسب للمستشفيات وعيادات التدليك وصالات الاستجمام وما إلى ذلك. جهاز التدليك ليس جهازًا طبيًّا، ولا يُستخدم لعلاج الألم. إذا كان لديك شك أو حيرة، استشر طبيبك قبل الاستخدام.

الجهاز وعناصر التشغيل

❶ رأس تدليك ساخن وبارد – مناسب للتدليك الاسترخائي والتجميلي
❷ رأس مستدير – مناسب لمجموعات العضلات الكبيرة
❸ رأس مخروطي – مناسب لتدليك الأنسجة العميقة
❹ رأس على شكل حرف U – مناسب لعضلات منطقة العمود الفقري
❺ منفذ USB-C (مقبس شحن)
❻ مقبض
❼ زر تدفئة
❽ زر تبريد
❾ شاشة متعددة الوظائف
❿ زر تشغيل/إيقاف، زيادة سرعة الاهتزاز
⓫ تقليل سرعة الاهتزاز

المحتويات المُورَّدة

يُرجى التحقُّق من اكتمال محتويات الجهاز، وعدم وجود أي تلف به. في حالات الشك، لا تشغل الجهاز وتوجه به إلى وكيلك أو مركز الخدمة الذي تتبع له. تتكوّن المحتويات المُورَّدة من:

- **ecomed** مسدس تدليك **MG-50E**
- رؤوس تدليك (عدد 4)
- كابل شحن (عدد 1)، من نوع USB-C
- حقيبة تخزين (عدد 1)
- دليل مُختصَر (عدد 1)

عبوات التغليف قابلة لإعادة التدوير أو يمكن أن تدخل في دورة إعادة تدوير المواد الخام. يرجى التخلص السليم من مواد التغليف التي لم تعد تستخدمها. إذا لاحظت تلفًا ناجمًا عن النقل في أثناء فك التغليف، فيرجى الاتصال بوكيلك فورًا.

استخدام الجهاز – شحن البطارية

1. استخدم مُحوّل طاقة بجهد كهربائي 5 فولط مع تيار خارج بمقدار 2 أمبير. قم بتوصيل كابل شحن USB المرفق مع القطعة الواصلة وبمنفذ ❺ USB-C الموجود بالجهاز.
2. تعرض لمبات حالة الشحن عملية الشحن على الشاشة ❾. تُضيء اللمبات بثبات، إذا تم شحن البطارية بالكامل. لا يمكن استخدام الجهاز خلال الشحن. اشحن البطارية لمدة 4 ساعات تقريبًا، عند الشحن لأوّل مرة. يمكنك إعادة شحن البطارية في أي وقت. يمكن استخدام الجهاز لمدة تصل إلى 3 ساعات (اعتمادًا على المستوى المحدد والضغط المستخدم) إذا كانت البطارية مشحونة بالكامل.
3. إذا كانت نسبة الشحن المتبقية أقل من 20%، فينبغي شحن البطارية في أسرع وقت ممكن.

التشغيل

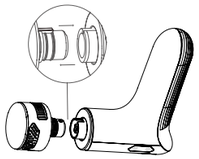

- أدخِل أحد رؤوس التدليك في موضع التثبيت الموجود في الجهاز بقوة. لاستخدام وظيفة التدفئة/التبريد، يتعين عليك استخدام رأس التدليك ❶.
- اضغط مع الاستمرار على الزر ❿ لمدة ثانيتين تقريبًا، لتشغيل الجهاز أو إيقاف تشغيله.
- بالضغط لفترة وجيزة على علامة "+" ❿ أو "-" ⓫ يمكنك تغيير شدة التدليك (من المستوى 1 إلى 10). يُعرَض المستوى على الشاشة ❾.

وظيفة التدفئة/التبريد (لا يمكن استخدامها إلا مع رأس التدليك ❶!)

- يمكنك إضافة وظيفة التدفئة أو التبريد - بجانب الاهتزاز - بالضغط لفترة وجيزة على الزرين ❼ و ❽. هناك 3 مستويات حرارة/برودة (الحرارة: 35 °م/40 °م/45 م° — البرودة: 20 °م/15 °م/10 °م)، التي تُعرض على الشاشة ❾ حسب كل مستوى.
- تُعزّز التدفئة التأثير الاسترخائي والمُخفِّف للآلام، عن طريق توسيع الأوعية الدموية وتقوية الدورة الدموية.
- يتسبَّب التبريد في انقباض الأوعية الدموية وتقلُّص الجلد. من ثم تصبح التجاعيد أقل وضوحًا، ويتم تثبيط الأنشطة الالتهابية.

يتم إيقاف تشغيل الجهاز تلقائيًّا بعد 10 دقائق تقريبًا، ما لم يتم إيقاف تشغيله يدويًّا مسبقًا.

استكشاف الأخطاء وإصلاحها

- **يتعذَّر تشغيل الجهاز أو شحنه**

لا تستخدم الجهاز إلا في غرف بها درجة حرارة تشغيل مناسبة (من 0 إلى 40°م). وإلا فقد تحدث اختلالات وظيفية. في حالة وجود الجهاز خارج البيئة المسموح بها، فأدخله إلى البيئة المناسبة لمدة ساعتين تقريبًا دون استخدام، وحاول شحنه أو تشغيله مرة أخرى. تحقَّق أيضًا ممَّا إذا كانت البطارية مشحونة بشكل كافٍ، قبل إعادة تشغيل الجهاز.

- **يتعذَّر تشغيل الجهاز أو الجهاز لا يعمل بشكل طبيعي، مستوى شحن البطارية 0**

اشحن البطارية في الوقت المناسب دائمًا (عندما تكون نسبة الشحن المتبقية 20% تقريبًا). وإلا، فقد تتسبَّب وحدة الإلكترونيات في حدوث إيقاف تشغيل وقائي.

- **رأس التدليك يسقط**

تحقق ممَّا إذا كان الرأس مثبتًا بشكل صحيح، وراجع فصل "التشغيل". قد تكون هناك حاجة إلى بعض القوة – إذا تم تركيبه بشكل صحيح فلن ينفك خلال الاستخدام.

- **يتوقف تشغيل الجهاز فجأة**

يتوقف التشغيل تلقائيًّا بعد 10 دقائق تقريبًا. إذا كنت تريد مواصلة استخدام الجهاز، فشغِّله مرة أخرى. قد يكون هناك شيئًا يعوق رأس التدليك أيضًا. فإذا لم تتمكَّن من إعادة تشغيل الجهاز، فأزل رأس التدليك، وتحقَّق ممَّا إذا كان يحتاج إلى التوصيل بشكل صحيح.

التنظيف والعناية والتخزين

- تأكَّد من إيقاف تشغيل الجهاز قبل تنظيفه. اترك الجهاز ليبرد.
- لا تُنظِّف جهاز التدليك إلا باستخدام إسفنجة رطبة قليلاً. لا تستخدم أي فُرَش أو منظفات حادة أو بنزين أو مخففات أو كحول مطلقًا. ثم امسح جهاز التدليك بقطعة قماش نظيفة وناعمة. لا تُجفِّفه على مدفأة أو بواسطة مُجفِّف الشعر.
- لا تُعرّض الجهاز أبدًا لأشعة الشمس المباشرة أو لدرجات حرارة أعلى من 40 °م.
- لا تستخدم الجهاز مجددًا، إلا إذا كان جافًا تمامًا.
- خزِّن الجهاز وجميع أجزائه في مكان آمن ونظيف وبارد وجاف وجيد التهوية. قم بتأمينه ضد السقوط وضد الصدمات.

المواصفات الفنية

الاسم والموديل:	**ecomed** مسدس تدليك **MG-50E**
الإمداد بالطاقة:	بطارية ليثيوم أيون بجهد كهربائي 7,4 فولط، وبسعة 2200 مللي أمبير المدخل الكهربائي : 5 فولط⎓ 2.0 أمبير
مدة الشحن:	بحد أقصى ثلاث ساعات ونصف
السرعة:	تعتمد شدة الاهتزاز على رأس التدليك المُستخدَم:

المستوى	تردد اهتزاز رأس التدليك ❶ [1/دقيقة]	تردد اهتزاز رأس التدليك ❹❸❷ [1/دقيقة]
1	1100	1200
2	1200	1400
3	1350	1600
4	1500	1800
5	1650	2000
6	1800	2200
7	1950	2400
8	2100	2600
9	2250	2800
10	2400	3000

الإيقاف التلقائي:	بعد 10 دقائق تقريبًا
الأبعاد:	150 × 50 × 160 مم تقريبًا
الوزن:	487 جرامًا تقريبًا (بما في ذلك رأس التدليك بالحرارة/البرودة)
ظروف التخزين:	مكان نظيف وجاف
رقم الصنف:	23806
الرقم الأوروبي للصنف:	2 23806 15588 40

ملاحظات حول التخلص من المنتج

لا يجوز التخلص من هذا الجهاز بإلقائه ضمن القمامة المنزلية. القطع المعدنية فيه قابلة لإعادة الاستخدام، أو يمكن إعادتها إلى دورة المواد الخام. تخلص من أي جهاز لم تُعد بحاجة إليه، لدى أحد مراكز التجميع في مدينتك؛ لكي يتسنى التخلص منه على نحو ملائم للبيئة. للتخلص من هذا الجهاز، يرجى التوجه إلى السلطات المحلية أو وكيلك. اخلع البطاريات، قبل التخلص من الجهاز. لا تُلقِ البطاريات المستعملة في النفايات المنزلية، بل في النفايات الخطرة أو مركز تجميع بطاريات في المتجر المتخصص.

شروط الضمان والإصلاح

لا تُقيِّد حقوقك القانونية في الضمان بفعل ضماننا الموضَّح فيما يلي. في حالة طلب تفعيل الضمان، يرجى التوجه إلى المتجر المتخصص الذي تتعامل معه أو إلى مركز الخدمة مباشرةً. إذا تعين إرسال الجهاز، يُرجى ذكر العطل وإرفاق نسخة من إيصال الشراء.
عندئذ تسري شروط الضمان التالية:

1. يتم منح **منتجات ecomed** ضمانٌ لمدة 2 سنوات بدءًا من تاريخ البيع.
يتعين إثبات تاريخ البيع، في حالة طلب تفعيل الضمان، من خلال تقديم إيصال الشراء أو الفاتورة.
2. تُعالَج أيُّ أوجه قصور ناتجة عن عيوب في الخامات أو التصنيع مجانًا خلال فترة الضمان.
3. الخدمة المقدمة في إطار الضمان لا ينشأ عنها إطالة لفترة الضمان، سواءٌ للجهاز أو للأجزاء المستبدلة.
4. يُستثنى من الضمان ما يلي:
أ. جميع الأضرار الناجمة عن التعامل غير السليم، بسبب عدم اتباع دليل الاستخدام على سبيل المثال.
ب. الأضرار التي يرجع سببها إلى أعمال الإصلاح أو التدخلات من جهة المشتري أو طرف ثالث غير مصرح له.
ج. أضرار النقل التي نشأت في طريق التوريد من جانب الجهة المصنعة إلى المستهلك، أو عند الإرسال إلى مركز خدمة العملاء.
د. أجزاء الكماليات التي تخضع للتهالك العادي.
5. لا تتحمل الشركة مسؤولية الأضرار اللاحقة المباشرة أو غير المباشرة التي يسببها الجهاز، حتى إذا تم الإقرار بأن التلف الذي سبب هذه الأضرار مشمول بالضمان.

نحتفظ لأنفسنا في إطار التحسينات المستمرة للمنتج، بحق إجراء تغييرات فنية أو في التصميم.

شركة medisana GmbH، الكائنة في Carl-Schurz-Str. 2, 41460 NEUSS, DEUTSCHLAND.

يمكنك العثور على الإصدار الحالي لدليل المستخدم هذا عبر https://docs.medisana.com/23806.

معلومات الخدمة متاحة هنا
https://www.medisana.com/servicepartners